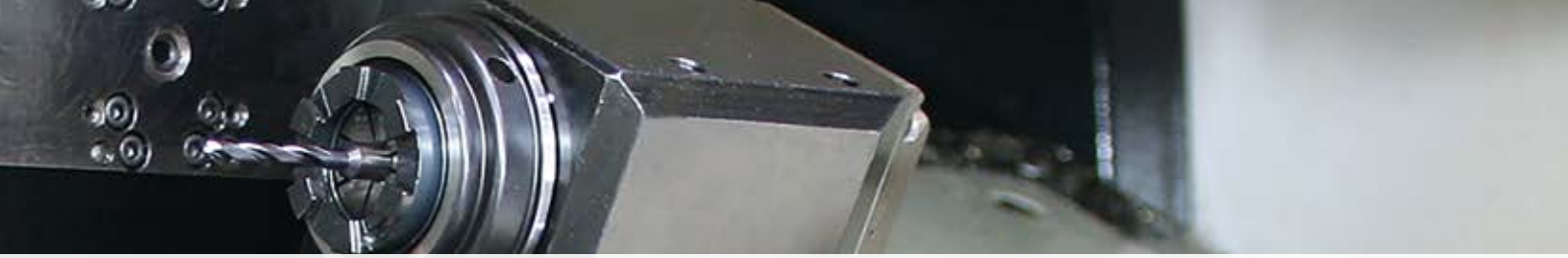

# WERKZEUGSYSTEME FÜR DREHMASCHINEN

## TOOL SYSTEMS FOR CNC-LATHES

+ BENZ Solidfix®, BENZ CAPTO™, Trifix®

BENZ® Werkzeugsysteme

Metallbearbeitung / Metal Machining

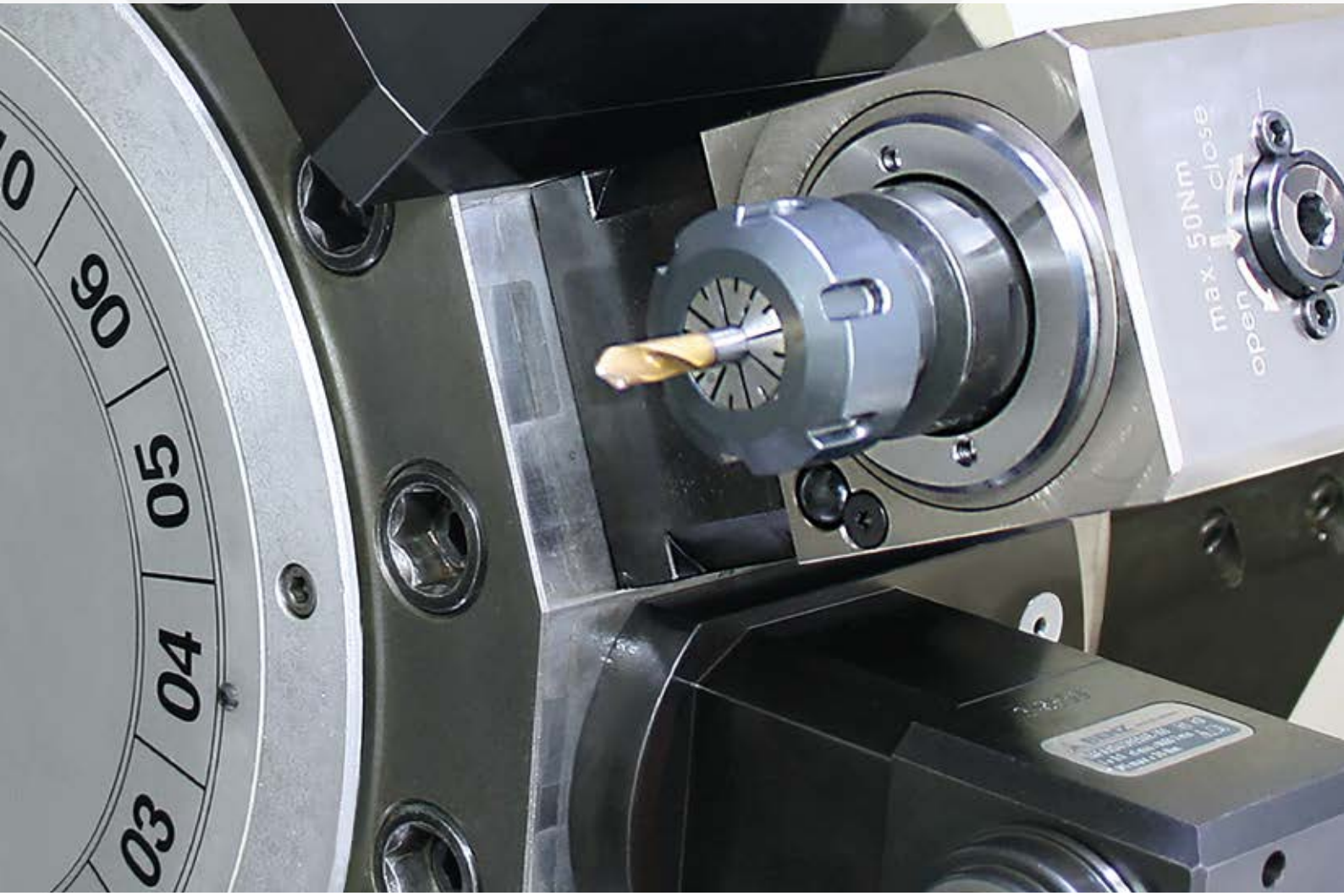


RAGOTZKY+GÄTJE

Holtenauer Strasse 288, 24106 Kiel | mail@ragotzkygaetje.de | 0431-389080
ragotzkygaetje.de | shop.ragotzkygaetje.de | spannsysteme-shop.de

HANS TREIBER

Gutenbergstrasse 19, 24558 Henstedt-Ulzburg | 04193-77943
mail@hanstreiber.de | shop.hanstreiber.de | fraeser-shop.de

# BENZ Tooling Systems

Für uns von BENZ Werkzeugsysteme, dem führenden Hersteller von Wechselaggregaten für Bearbeitungszentren, ist der Leitsatz *Innovation. Präzision. Passion.* weit mehr als nur eine Marketingformel. Er beschreibt vielmehr die Kernziele unseres Handelns – und umreißt damit auch die Gründe, warum wir uns nun schon seit mehr als 30 Jahren mit Werkzeugsystemen für die Holz- und Metallbearbeitung erfolgreich im Markt behaupten können.

Innovationen sind uns wichtig. Aber wir wissen auch, dass sie nur dann erfolgreich sein können, wenn sie die Bedürfnisse unserer Kunden präzise treffen. Daher haben wir uns seit vielen Jahren einer strikten Kundenorientierung verschrieben. Wir achten sehr darauf, dass unsere Entwicklungen und Innovationen unseren Kunden die Produktion erleichtert und ihre Fertigungskosten senkt – und damit letztlich ihre Wettbewerbssituation verbessert.

Zu welchen Produkten und Lösungen das geführt hat, können Sie auf den folgenden Seiten sehen. Und wenn Sie Fragen oder Anregungen haben: Rufen Sie uns einfach an, wir freuen uns, von Ihnen zu hören!

For us here at BENZ Werkzeugsysteme our principle is and always has been *Innovation. Präzision. Passion.* It means much more than just a marketing slogan. It describes the fundamental principles of our company – and defines the reasons why for over 30 years we have been very successful with our products in the wood- and metalworking markets.

Innovations are important to us. But we also are aware that they can only be successful if they precisely focus on the needs of our customers. This is the reason why we have committed ourselves for many years to a very strict policy of customer focus. We ensure that our developments and innovations make production easier for our customers and reduce their manufacturing costs, thereby improving their competitive edge in the market.

The products and solutions that resulted can be seen on the following pages. And, should you have questions or suggestions, we would be glad to hear from you – just call us!

© BENZ GmbH Werkzeugsysteme 08/2018. Alle Rechte vorbehalten. Nachdrucke oder Vervielfältigung jeglicher Art sind ohne schriftliche Genehmigung von der BENZ GmbH nicht gestattet. Durch die ständige Fortentwicklung der Produktpalette sind technische Änderungen ohne Informationshinweise vorbehalten. Für etwaige fehlerhafte Angaben oder unvollständige Bezeichnungen kann keine Haftung übernommen werden. Es gelten ausschließlich die allgemeinen Verkaufs- und Lieferbedingungen der BENZ GmbH Werkzeugsysteme unter: www.benz-tools.de. Fotos: BENZ GmbH Werkzeugsysteme, www.fotolia.de

© BENZ GmbH Werkzeugsysteme 08/2018. All rights reserved. No reprints or copies allowed without the prior written approval of the BENZ GmbH. Due to the continuing development of the product range we reserve the right to technical changes without further notice. We cannot assume liability for possible erroneous or incomplete descriptions. The general terms and conditions of BENZ GmbH Werkzeugsysteme apply: www.benz-tools.de. Pictures: BENZ GmbH Werkzeugsysteme, www.fotolia.de

# INHALT
# CONTENT


| | | |
|---|---|---|
| Bauformen \| Designs | | 4 |
| Aggregatetechnik \| Tool system technology | | 6 |
| Sonderlösungen \| Special-purpose solutions | | 10 |
| Beispiele: Komplettbearbeitung \| Examples: Complete machining | | 12 |
| Doosan \| Daewoo | Ø55 | 18 |
| Duplomatic | VDI 30 \| DIN 1809 | 20 |
| | VDI 40 \| DIN 1809 | 22 |
| EMAG | VDI 40 | 24 |
| Haas | VDI 40 | 26 |
| | VDI 40 Hybrid Turret | 28 |
| Mazak | Multiplex Ø40 | 30 |
| | Multiplex Ø50 | 34 |
| | SQT \| QTN Ø40 | 36 |
| | SQT \| QTN Ø50 | 40 |
| Mori Seiki | NL \| NT Ø60 | 42 |
| | NZ \| NT \| NTX Ø40 | 44 |
| Nakamura | Ø55 | 46 |
| | Ø65 | 48 |
| OKUMA | LB 2000 - 3000 EX | 50 |
| | LB 4000 EX | 52 |
| | LT | 54 |
| | LB \| LR \| LU | 56 |
| Sauter Revolver | VDI 25 \| DIN 5480 | 58 |
| Maschinentypen \| Machine types Emco, Gildemeister, Monforts etc. | VDI 30 \| DIN 5480 | 60 |
| | VDI 30 \| DIN 5482 | 64 |
| | VDI 40 \| DIN 5480 | 66 |
| | VDI 40 \| DIN 5482 | 70 |
| | VDI 50 \| DIN 5480 | 72 |
| | VDI 50 \| DIN 5482 | 74 |
| TAKAMAZ | VDI 30 | 76 |
| | VDI 40 | 78 |
| Stoßaggregat BENZ **LinA** \| Push-type aggregate BENZ **LinA** | | 80 |
| BENZ Modulare Werkzeugsysteme \| BENZ Modular Quick Change Systems: BENZ Solidfix®, Trifix®, BENZ CAPTO™, KM™, HSK-T | | 82 |
| VDI-Werkzeughalter \| VDI tool holder | | 92 |
| Zubehör \| Accessories | | 103 |
| BENZ-Service | | 105 |
| Anfrageformular \| Inquiry form | | 106 |

# Für jede Anwendung das Optimum
# The optimum for every application

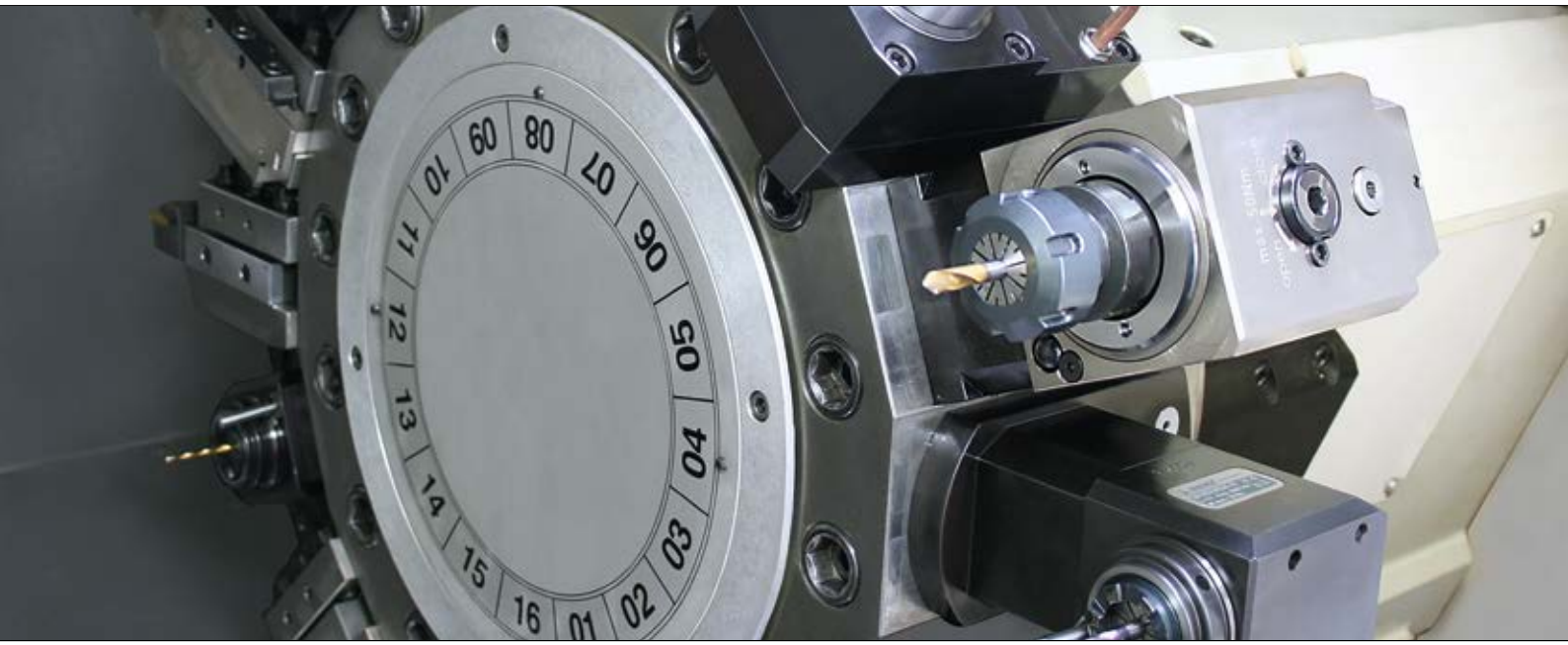

## Axial Bohr- und Fräskopf
## Axial drilling and milling head

| | |
|---|---|
| Typ \| Type DA: | Außenkühlung über KM-Rohr |
| i=1:1 | External coolant via coolant tube |
| Typ \| Type EA: | Innenkühlung zentral durch die Spindel |
| i=1:1 | Internal coolant through the spindle |

## Axial Bohr- und Fräskopf
## Axial drilling and milling head

| | |
|---|---|
| Typ \| Type DE: | Außenkühlung über KM-Rohr |
| i=4:1 | External coolant via coolant tube |
| Typ \| Type EE: | Innenkühlung zentral durch die Spindel |
| i=4:1 | Internal coolant through the spindle |
| Typ \| Type DF: | Außenkühlung über KM-Rohr |
| i=1:4 | External coolant via coolant tube |
| Typ \| Type EF: | Innenkühlung zentral durch die Spindel |
| i=1:4 | Internal coolant through the spindle |

## Innenfräskopf (Sternrevolver)
## Inside milling head (axial turret)

| | |
|---|---|
| Typ \| Type DG: | Außenkühlung über KM-Rohr |
| | External coolant via coolant tube |

## Winkel Bohr- und Fräskopf
## (fester Winkel)
## Angle drilling and milling head (fixed angle)

| | |
|---|---|
| Typ \| Type FM: | Außenkühlung über KM-Rohr |
| | External coolant via coolant tube |
| Typ \| Type GM: | Innenkühlung zentral durch die Spindel |
| | Internal coolant through the spindle |

## Axial Bohr- und Fräskopf
## Axial drilling and milling head

| | |
|---|---|
| Typ \| Type DC: | Außenkühlung über KM-Rohr |
| i=3:1 | External coolant via coolant tube |
| Typ \| Type EC: | Innenkühlung zentral durch die Spindel |
| i=3:1 | Internal coolant through the spindle |
| Typ \| Type DL: | Außenkühlung über KM-Rohr |
| i=1:2 | External coolant via coolant tube |
| Typ \| Type EL: | Innenkühlung zentral durch die Spindel |
| i=1:2 | Internal coolant through the spindle |

## Axial Mehrspindelbohrkopf
## Axial multi spindle drill head

| | |
|---|---|
| Typ \| Type M: | Außenkühlung über KM-Rohr |
| | External coolant via coolant tube |
| oder/or | Innenkühlung zentral durch die Spindel |
| | Internal coolant through the spindle |

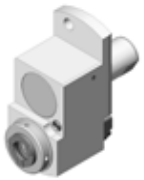

## Axial Bohr- und Fräskopf (achsversetzt)
## Axial drilling and milling head offset

| | |
|---|---|
| Typ \| Type DM: | Außenkühlung über KM-Rohr |
| i=1:1 | External coolant via coolant tube |
| Typ \| Type EM: | Innenkühlung zentral durch die Spindel |
| i=1:1 | Internal coolant through the spindle |
| Typ \| Type DI: | Außenkühlung über KM-Rohr |
| i=1:2 | External coolant via coolant tube |
| Typ \| Type EI: | Innenkühlung zentral durch die Spindel |
| i=1:2 | Internal coolant through the spindle |
| Typ \| Type DK: | Außenkühlung über KM-Rohr |
| i=2:1 | External coolant via coolant tube |
| Typ \| Type EK: | Innenkühlung zentral durch die Spindel |
| i=2:1 | Internal coolant through the spindle |

## Radial-Bohr und Fräskopf
## Radial drilling and milling head

| | |
|---|---|
| Typ \| Type FA: | Außenkühlung über KM-Rohr |
| i=1:1 | External coolant via coolant tube |
| Typ \| Type GA: | Innenkühlung zentral durch die Spindel |
| i=1:1 | Internal coolant through the spindle |
| Typ \| Type FH: | Außenkühlung über KM-Rohr |
| i=2:1 | External coolant via coolant tube |
| Typ \| Type GH: | Innenkühlung zentral durch die Spindel |
| i=2:1 | Internal coolant through the spindle |
| Typ \| Type FW: | Außenkühlung über KM-Rohr |
| i=1:2 | External coolant via coolant tube |
| Typ \| Type GW: | Innenkühlung zentral durch die Spindel |
| i=1:2 | Internal coolant through the spindle |

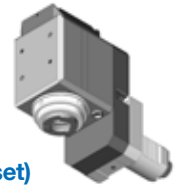

## Radial Bohr- und Fräskopf (zurückgesetzt)
## Radial drilling and milling head (offset)

| | |
|---|---|
| Typ \| Type FB: | Außenkühlung über KM-Rohr |
| i=1:1 | External coolant via coolant tube |
| Typ \| Type GB: | Innenkühlung zentral durch die Spindel |
| i=1:1 | Internal coolant through the spindle |
| Typ \| Type FI: | Außenkühlung über KM-Rohr |
| i=2:1 | External coolant via coolant tube |
| Typ \| Type GI: | Innenkühlung zentral durch die Spindel |
| i=2:1 | Internal coolant through the spindle |
| Typ \| Type FP: | Außenkühlung über KM-Rohr |
| i=1:2 | External coolant via coolant tube |
| Typ \| Type GP: | Innenkühlung zentral durch die Spindel |
| i=1:2 | Internal coolant through the spindle |
| Typ \| Type FC: | Außenkühlung über KM-Rohr |
| i=1:3 | External coolant via coolant tube |
| Typ \| Type GC: | Innenkühlung zentral durch die Spindel |
| i=1:3 | Internal coolant through the spindle |

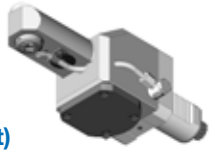

## Innenfräskopf (Scheibenrevolver)
## Inside milling head (radial turret)

| | |
|---|---|
| Typ \| Type FG: | Außenkühlung über KM-Rohr |
| | External coolant via coolant tube |

## Doppel-Radial-Bohr und Fräskopf
## Double-radial drilling and milling head

| | |
|---|---|
| Typ \| Type FA...2: | Außenkühlung über KM-Rohr |
| i=1:1 | External coolant via coolant tube |
| Typ \| Type GA...2: | Innenkühlung |
| i=1:1 | Internal coolant through the spindle |
| Typ \| Type FW...2: | Außenkühlung über KM-Rohr |
| i=1:2 | External coolant via coolant tube |

## Schwenkkopf
## Swivel head

| | |
|---|---|
| Typ \| Type FD: | Außenkühlung über KM-Rohr |
| i=1:0,82 | External coolant via coolant tube |
| Typ \| Type GD: | Innenkühlung |
| i=1:0,82 | Internal coolant through the spindle |
| Typ \| Type FK: | Außenkühlung über KM-Rohr |
| i=1:2 | External coolant via coolant tube |

## Stoßaggregat LinA
## Push-type aggregate LinA

| | |
|---|---|
| Typ \| Type FS: | Radiale Ausführung, Außenkühlung über KM-Rohr<br>Radial design external coolant via coolant tube |
| Typ \| Type DS: | Axiale Ausführung Außenkühlung über KM-Rohr<br>Axial design External coolant via coolant tube |

## Scheibenfräserkopf
## Radial key cutter

| | |
|---|---|
| Typ \| Type FF: | Außenkühlung über KM-Rohr |
| i=3:1 | External coolant via coolant tube |

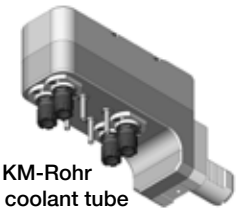

## Radial Mehrspindelbohrkopf
## Radial multi spindle drill head

| | |
|---|---|
| Typ \| Type M: | Außenkühlung über KM-Rohr<br>External coolant via coolant tube |
| oder/or | Innenkühlung zentral durch die Spindel<br>Internal coolant through the spindle |

# Modularer Aufbau für individuelle Werkzeugwahl
# Modular design for individual tool selection

## Werkzeugaufnahmen und Spannsysteme
## Spindle variations and clamping systems

BENZ Solidfix®

BENZ CAPTO™

Spannzange
Collet chuck
System ER DIN 6499

Spannzange
Collet chuck
System Ortlieb DIN 6388

KM™

ABS® Lizenz | License
KOMET®

Fräsdorn
Milling arbor

Weldon und Whistle -
Notch
kombiniert | combined

HSK Form A+C

## Variable Vorsatzköpfe
## Variable attachment heads

Radiales Werkzeug
Radial drilling and milling head

Schwenkkopf
Swivel head

Radiales Werkzeug
Radial drilling and milling
head with two spindles

Werkzeug mit festem Winkel
Tool with fixed angle

Radiales Werkzeug zurückgesetzt
Radial drilling and milling head offset

Innenfräskopf
Inside milling head

Axiales Werkzeug -
variables Schaftgehäuse
Axial head -
variable shaft housing

Kupplung
Coupling

Spindel
Spindle

## Revolveraufnahmen
## Turret connection

VDI-Schaft
VDI-Shank

BMT-Schaft
BMT-Shank

CDI-Schaft
CDI-Shank

## Antriebskupplungen
## Drive couplings

Weitere Ausführungen auf Anfrage.
Additional designs on request.

# Effizienz durch Innovation
# Efficiency gain through innovation

## X-line Getriebetechnologie

Winkelgetriebe aus Stirnrad und Kronenrad ermöglichen:

- Höhere Drehzahlen
- Übertragung höherer Drehmomente
- Erhöhte Systemsteifigkeit durch optimierte Lageranordnung
- Längere Standzeiten der Schneide
- Kompaktere Bauform  und weniger Verschleißteile
- Verlängerung der Wartungsintervalle

## X-line crown gear technology

Angular gears composed of spur gears and crown gears make it possible:

- Higher speed rpm
- Transfer higher torque
- Increased system rigidity by using optimized application of bearings
- Longer durability of cutting edge
- Compact aggregates with less wear and tear parts
- Extension of the maintenance intervals

# Kernlieferprogramm
# Core product range

premium plus®

## Kernlieferprogramm: angetriebene und statische Werkzeuge

- Hohe Qualität durch X-line Getriebetechnologie
- Hohe Lieferbereitschaft ab Lager bzw. kurzfristig lieferbar
- Attraktive Preise, Serienfertigung
- Innovation: Geometrie- und gewichtsoptimiert, neues Design

## Core product range: live and static tools

- High quality through X-line gear technology
- High readiness to deliver in stock or deliverable on short notice
- Attractive pricing, serial production
- Innovation: geometry and weight optimized, new design

## Angetriebene und statische Werkzeuge für diese Maschinen erhältlich:
## Full-range supplier of live and static tools for:

| | | | |
|---|---|---|---|
| Accuway | Ernault | Kern | Schütte |
| Baruffaldi Revolver | Famar | Laru Revolver | Seidler |
| Biglia | +GF+ | Leadwell | Spinner |
| Boehringer | Gildemeister* | Max Müller | Star |
| Brinkmann | Graziano | Mazak* | TAKAMAZ* |
| Cincinnati Cinturn | Haas* | Miyano | Takisawa |
| Citizen | Hardinge | Monforts | Topper |
| CMZ | Heid | MORI SEIKI* | Traub |
| Colchester | Hessapp | Murata \| Muratec | Weiler |
| Daewoo* | Heyligenstaedt | Nakamura* | Weisser |
| Dainichi | Hitachi Seiki | Niles | WFL |
| Doosan* | Hurco | OKUMA* | WIA |
| Duplomatic* | Hwacheon | Pittler | |
| EMAG* | Hyundai | Sauter Revolver* | |
| EMCO | INDEX | Schaublin | |

*Kernlieferprogramm | Core Product Range

## Ausrichtsystem As

Noch nie war das Ausrichten von angetriebenen Werkzeugen so einfach.
Es gibt lediglich eine Einstellschraube zu bedienen. Mit der ersten Fixierung erhält man bereits eine dauerhafte und mechanisch feste Ausrichtposition, mit hoher Wiederholgenauigkeit auch bei mehrmaligem Werkzeugwechsel.

- Einfache Handhabung
- Minimierung des Ausricht- und Justieraufwandes
- Verstellung mit nur einer Ausrichtschraube
- Ausrichtposition dauerhaft mechanisch definiert
- Höchste Wiederholgenauigkeit
- Von beiden Seiten handhabbar
- Gleiche Schlüsselweite an allen Bedienelementen (Einhandverstellung)
- Skalierung zur optischen Ausrichthilfe

## Alignment system Ace

Never before has it been as easy to align live tools. Only one adjustment screw has to be set. From the first time the tool is fixed the position is permanent, with high repeatability even when changing tools frequently.

- Easy Handling
- Minimizing of the setup times
- Adjusting with one screw
- Adjusted position permanently / mechanically defined
- High repeatability
- Can be used from both sides
- The same width across flat on all components for handling (One-handed adjustability)
- Scale for optical alignment help

## Drehdurchführung

Alle BENZ Aggregate sind mit Hochleistungsdrehdurchführungen ausgestattet.
Anwendungen mit Kühlschmieremulsion, Schneidöl, Minimalmengenschmierung, Öl-Luft Schmierung und auch trockene, ölfreie Luft können realisiert werden.
Die Drehdurchführungen sind für Drücke bis 100 bar und Drehzahlen bis 15.000 $min^{-1}$ einsetzbar.

## Rotary feedthrough

All BENZ heads are equipped with high performance rotary feedthrough.
Applications with coolant emulsion, cutting oil, minimum quantity lubrication, oil mist lubrication as well as dry, oil-free air can be realised.
The designs are usable for pressure up to 100 bar and rpms up to 15.000 $min^{-1}$.

# Sonderlösungen
# Special-purpose solutions

**Durch den Einsatz von Mehrspindelbohrköpfen werden Fertigungszeiten im Bereich der Serienfertigung erheblich verkürzt.**

**Trough the use of multi-spindle heads processing times in series production can be extremely shortened.**

Axial Mehrspindelbohrkopf
Axial multi spindle drill head

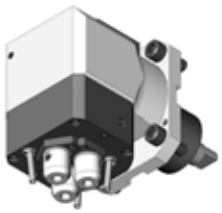

Radial Mehrspindelbohrkopf
Radial multi spindle drill head

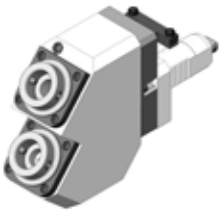

Doppelspindler (fester Winkel 40°) mit IK
Double spindle (fixed angle 40°) with IC

**BENZ bietet auch bei schwierigen Innenbearbeitungen und versetzten Fräsungen die passende Lösung**

**BENZ also offers the right solutions for the difficult machining processes, such as angled drilling.**

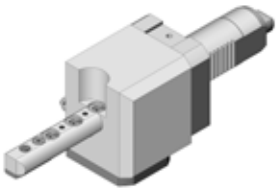

Innenfräskopf (Scheibenrevolver)
Inside milling head (disc turret)

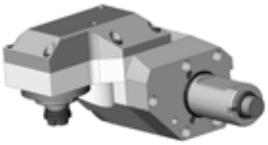

Querfräskopf
Cross milling head

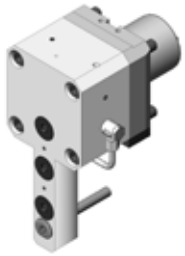

Innenfräskopf (Sternrevolver)
Inside milling head (star turret)

Radial-Bohr und Fräskopf, Y-versetzt
Driven Live Tool, Y-offset

**Angetriebene Werkzeuge von VDI 20 bis VDI 80 in den unterschiedlichsten Varianten und BMT-Werkzeuge bis Ø110 sind Teil unseres Lieferprogramms.**

**Driven tools from VDI 20 up to VDI 80 in various versions and BMT-tooling up to Ø110 are part of our delivery range.**

Radial-Bohr und Fräskopf,
BMT Ø110, ER50

Radial drilling and milling head,
BMT Ø110, ER50

Radial-Bohr und Fräskopf
zurückgesetzt, VDI 80,
BENZ CAPTO™ C5, 160 Nm

Radial drilling and milling head offset,
VDI 80, BENZ CAPTO™ C5, 160 Nm

Radial-Bohr und Fräskopf,
VDI 20, mit IK

Radial drilling and milling head,
VDI 20, with IC

**Der Schwenkkopf GD59 kommt für VDI 50 und größere Aufnahmen bzw. Maschinen zum Einsatz.**

**The swivel head GD59 is used for the VDI 50 and larger inputs and machines.**

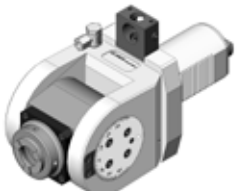

Schwenkkopf für VDI 50/60,
70Nm, Schwenkbereich ±100° mit IK

Swivel head for VDI 50/60, 70 Nm,
swivel range ±100° with IC

**X-line Getriebetechnologie ermöglicht die Produktion von Schrägbohrköpfe mit festem Winkel von 0° - 92° Zurückgesetzte Werkzeuge und Übersetzungen sind ebenfalls möglich.**

**X-line gear technology allows the production of live tools with fixed angle from 0° - 92°. Recessed machining heads and gear reduction are also realisable.**

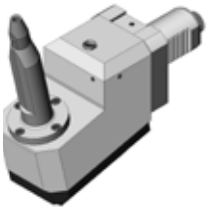

Winkel Bohr- und Fräskopf
(fester Winkel 77°) i=1:3 mit IK

Angle drilling and milling head
(fixed angle 77°) i=1:3 with IC

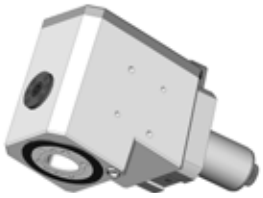

Winkel Bohr- und Fräskopf
mit BENZ CAPTO™
(fester Winkel 83,5°)

Angle drilling and milling head
with BENZ CAPTO™
(fixed angle 83,5°)

BMT-Werkzeug (fester Winkel 76°)

BMT-Angle drilling and milling head
(fixed angle 76°)

Radial-Fräskopf,
Kegelrollenlagerung
(fester Winkel 92°), i= 2,8:1

Angle milling head
taper roller bearing
(fixed angle 92°), i= 2,8:1

**Wir entwickeln Scheibenfräserköpfe, mit speziellen Aufnahmen und wechselbare Spindeln in den verschiedenen Größen.**

**We develop side mill cutters with special inserts and exchangeable spindles in various sizes.**

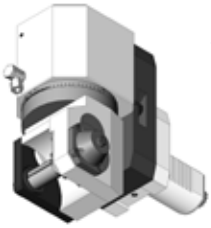

Wälzfräskopf radial

Hob radial

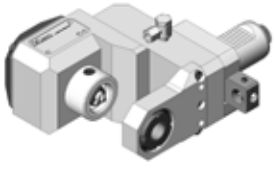

Scheibenfräserkopf mit ABS® Lizenz
Komet® Spindel

Radial key cutter with ABS® Lizenz
Komet® adapter

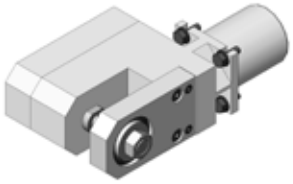

Scheibenfräserkopf, BMT Ø33, 20 Nm

Radial key cutter, BMT Ø33, 20 Nm

## Automobilindustrie
Beispiel: Komplettbearbeitung

## Automotive industry
Example: Complete machining

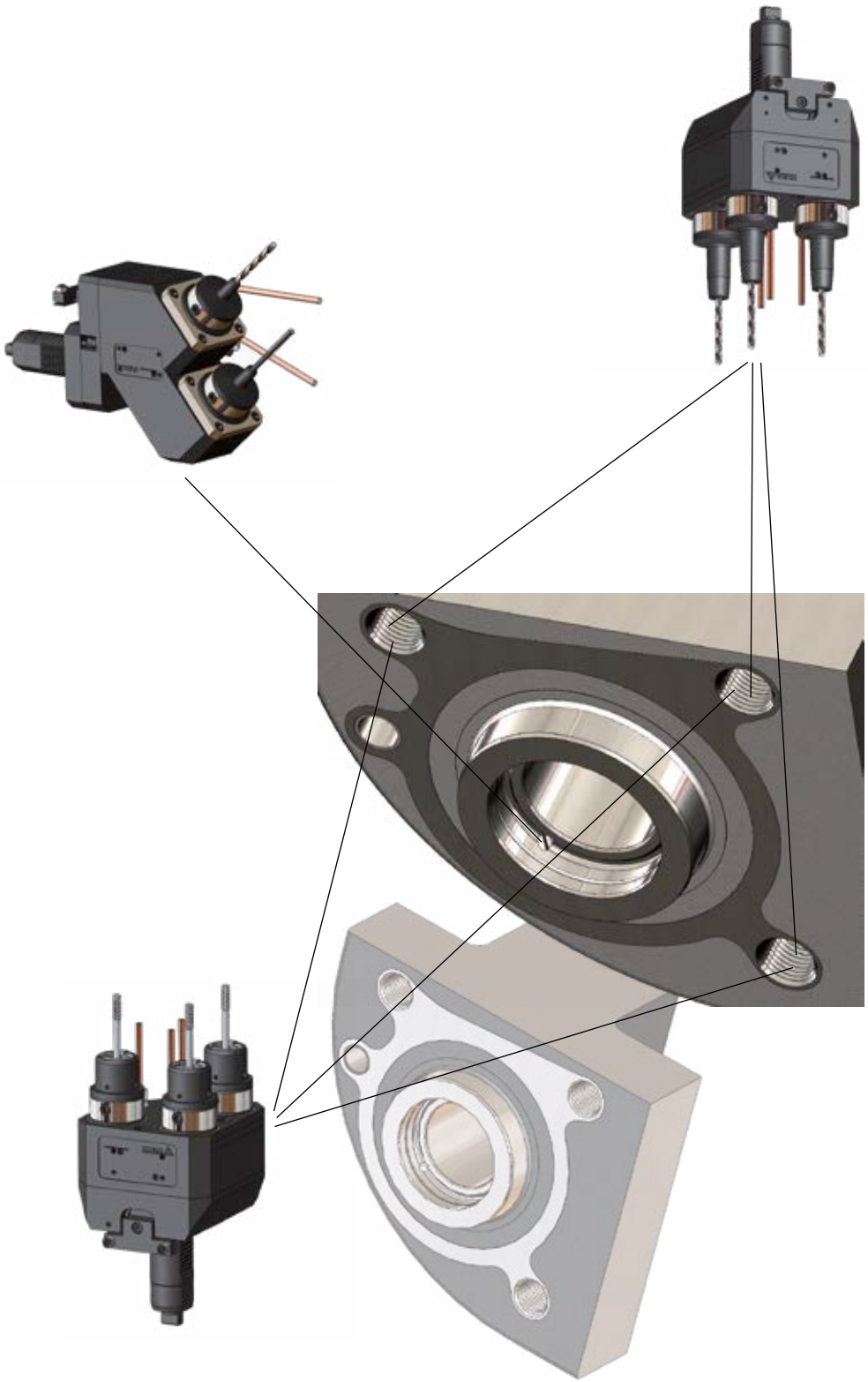

# INNOVATION.

## Was bedeutet das bei BENZ?

Bei Zerspanungsaggregaten für die holz- und metallverarbeitende Industrie bietet Ihnen BENZ Werkzeugsysteme technische Lösungen auf höchstem Niveau!

Mit Blick auf das gerade noch Machbare setzen wir ganz auf innovative Technologien. Und damit wir heute schon wissen, was unsere Märkte morgen brauchen, halten wir engen Kontakt zu unseren Kunden.

Technischer Fortschritt gehört bei uns zum Selbstverständnis, und daher werden Sie in unserem Lieferprogramm immer wieder clevere Detaillösungen finden. Sie sind kein Selbstzweck, sondern können in unseren Augen nur dem Ziel dienen, unsere Kunden bei ihren Aufgaben zu unterstützen – und damit ihre Produktion einfacher und effizienter zu gestalten!

## What does that mean at BENZ?

For tooling systems and right angle heads used in the wood- and metalworking Industry, BENZ Werkzeugsysteme offers technical solutions at the highest level!

With an eye towards solutions which are just about beyond possible, we rely fully on innovative technologies. And in order to know today what the markets will need tomorrow we ensure close contact with our customers.

Technological advancements are included as standard, that is why you will constantly find clever solutions for details in our product range. These are not an end in itself but in our opinion can only serve the goal to support our customers in their tasks – and therefore making their manufacturing process easier and more efficient!

# Luft- und Raumfahrtindustrie
Beispiel: Komplettbearbeitung

# Aerospace industry
Example: Complete machining

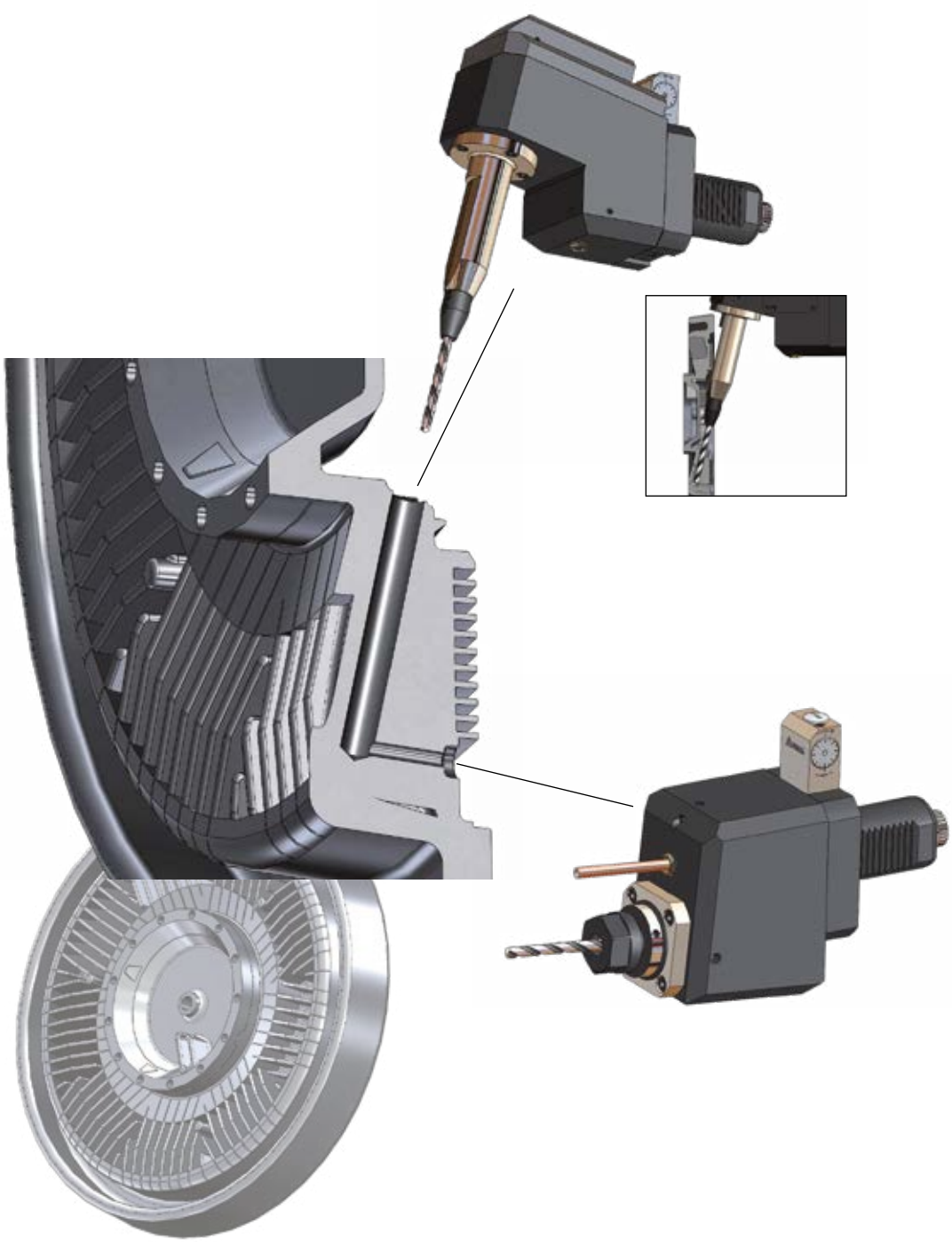

# PRÄZISION.

## Was bedeutet das bei BENZ?

Präzision ist unsere Devise und unser tägliches Geschäft – eine anspruchsvolle Aufgabe, der wir uns immer wieder neu stellen. Wir haben uns bei unseren Produkten zu höchster Genauigkeit und Verlässlichkeit verpflichtet. Das ist nicht einfach nur penibel, sondern in unserer Branche unerlässlich. Denn auch unsere Kunden sind für ihre Produktion auf absolute Genauigkeit angewiesen – und sollen sich dabei voll und ganz auf uns verlassen können! Präzision suchen wir aber nicht nur in der Fertigung. Auch in anderen Bereichen streben wir nach minimaler Toleranz und maximaler Treffsicherheit – von der Entwicklung bis zur Lieferung.

## What does that mean at BENZ?

„Precision“ – It’s our motto and our daily business – as well as a demanding task to which we recommit ourselves consistently. When it comes to our products we have made a commitment for the highest level of precision and reliability. This is not simply fastidious but essential in our field. Because even our customers are held to a standard of absolute precision when it comes to their production – and that is why they can always rely on BENZ!
We are not just looking for precision when it comes to our production. In all other areas we also strive to achieve minimal tolerances and maximum accuracy – from design and development up to delivery to the customer.

## Windkraftindustrie
Beispiel: Komplettbearbeitung

## Wind power industry
Example: Complete machining

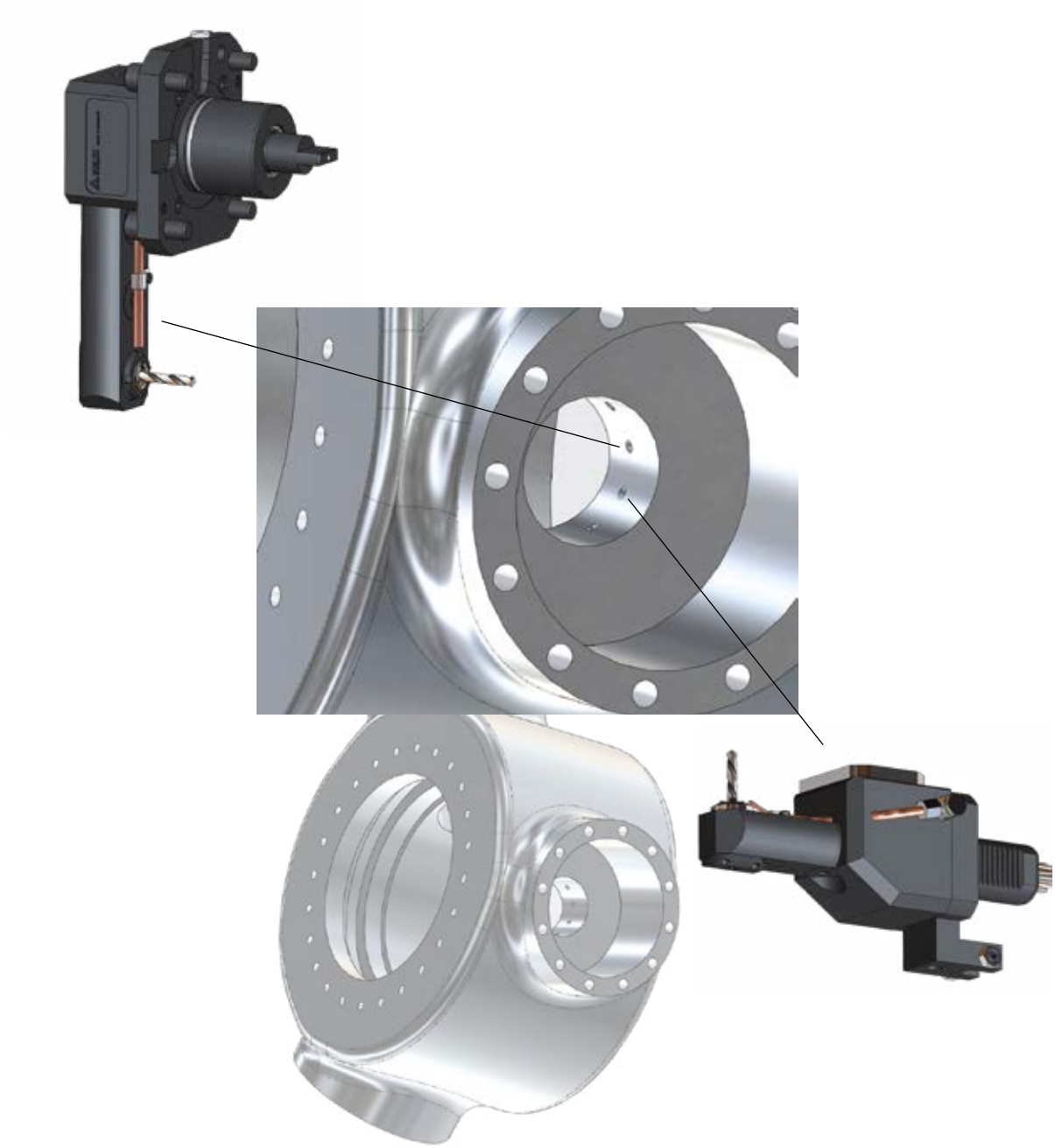

# PASSION.

### Was bedeutet das bei BENZ?

Präzisionsprodukte wie die von BENZ Werkzeugsysteme setzen sich aus vielen verschiedenen Teilen und Komponenten zusammen. Sie sind das Ergebnis großer Sorgfalt, die bei der Konstruktion beginnt und sich bis zur Auswahl unserer Ausgangsmaterialien und Bearbeitungsverfahren erstreckt.

Vor allem aber sind sie Ausdruck der Erfahrung unserer Mitarbeiter und ihrer Leidenschaft für gute Arbeit. Wir sind eben Werkzeugspezialisten mit Leib und Seele, und für eine überzeugende Lösung und die Zufriedenheit unserer Kunden setzen wir alles in Bewegung.

Dieses Engagement hat durchaus Tradition, denn die meisten unserer Mitarbeiter sind schon seit vielen Jahren in unserem Unternehmen. Es sind diese Mitarbeiter und ihr unschätzbares Know-how, die den Unterschied machen.

### What does that mean at BENZ?

Precision products such as the ones by BENZ Werkzeugsysteme are comprised of many different parts and components. They are the result of great care, which starts with the design and stretches across the selection of our base materials and manufacturing processes.

First and foremost though, they are the expression of the experience of all our employees and their passion for good work. We are truly machine engineers with our heart and soul, and in order to achieve a convincing solution for the satisfaction of our customers, we pull out all the stops.

This commitment absolutely has tradition, as most of our employees have been with the company for many years. It is precisely these employees and their invaluable know-how that make the difference.

# Doosan / Daewoo

Doosan PUMA MX 1600 ST
Doosan PUMA MX 2100 ST
Doosan PUMA TT 1500 MS
Doosan PUMA TT 1500 SY
Doosan PUMA TT 1800 MS
Doosan PUMA TT 1800 SY

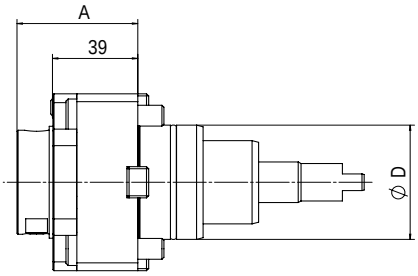


1

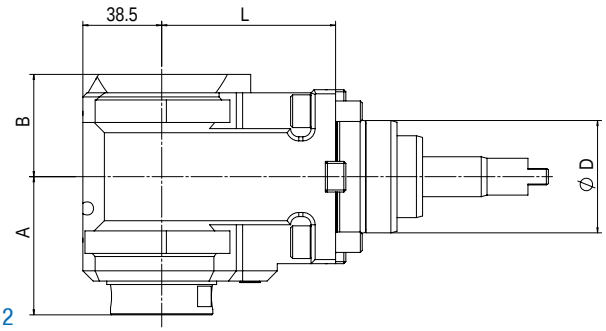


2

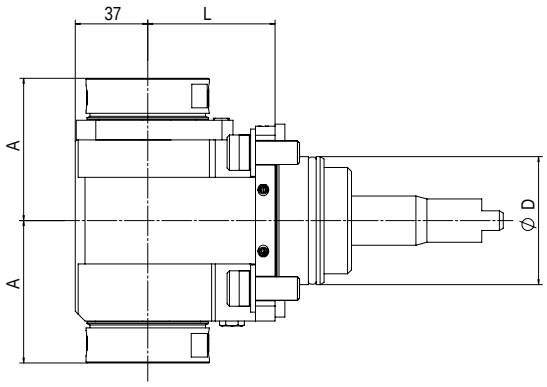


3

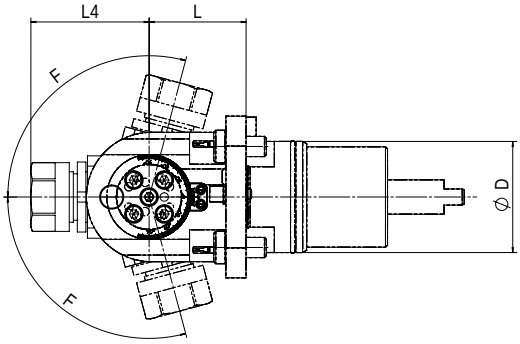


4

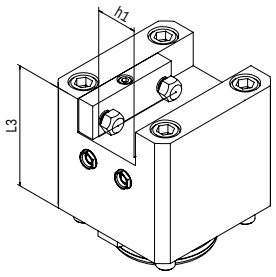


5

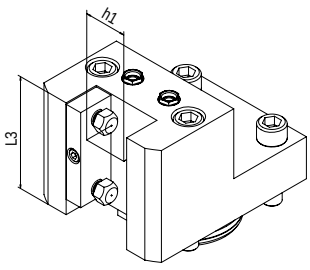


6

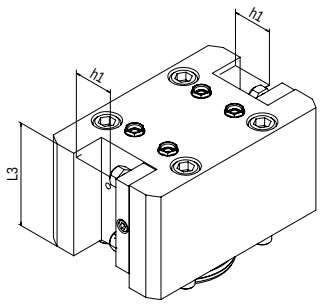


7

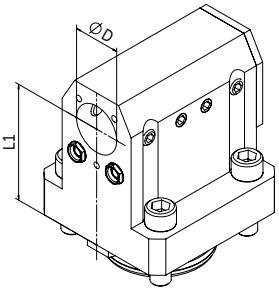


8

# Doosan / Daewoo Ø55

**Beachten Sie unseren separaten Katalog!**
Ask for our complete Doosan catalogue!



## Angetriebene Werkzeuge | Live Tools

### BENZ Solidfix®

Modulares Schnellwechselsystem | Modular Quick Change System

| Bestell-Nr. Order No. | Ausführung Tool style | Bild Figure | Aufnahme Tool holder | n [min⁻¹] | Übersetzung Gear ratio | T [Nm] | EK EC | IK IC | pmax [bar] | Maße \| Dimensions D | A | B | L | $L_4$ |
|---|---|---|---|---|---|---|---|---|---|---|---|---|---|---|
| 114DA11400S4 | axial | 1 | BENZ Solidfix® S4 | 6.000 | 1:1 | 50 | ✔ | - | - | 55 | 51 | - | - | - |
| 114EA11400S4 | axial | 1 | | 6.000 | 1:1 | 50 | ✔ | ✔ | 50 | 55 | 51 | - | - | - |
| 114FAX11449S4D-85 | radial | 2 | | 6.000 | 1:1 | 70 | ✔ | - | - | 55 | 72 | 52 | 85 | - |
| 114GAX11449S4D-85 | radial | 2 | | 6.000 | 1:1 | 70 | ✔ | ✔ | 100 | 55 | 72 | 60 | 85 | - |
| 114FAX11449S42-85 | radial Doppelspindler Double spindle | 3 | | 6.000 | 1:1 | 70 | ✔ | - | - | 55 | 72 | - | 85 | - |

Maß A: bis Plananlage, ohne Adapter | Dimension A: up to plane surface, without adapter

## Spannzange | Collet Chuck

| Bestell-Nr. Order No. | Ausführung Tool style | Bild Figure | Aufnahme Tool holder | n [min⁻¹] | Übersetzung Gear ratio | T [Nm] | EK EC | IK IC | pmax [bar] | Maße \| Dimensions D | A* | B | L | $L_4$ |
|---|---|---|---|---|---|---|---|---|---|---|---|---|---|---|
| 114DA11400E6A | axial | 1 | ER32 | 6.000 | 1:1 | 50 | ✔ | - | - | 55 | 55,1 | - | - | - |
| 114EA11400E6A | axial | 1 | ER32 | 6.000 | 1:1 | 50 | ✔ | ✔ | 50 | 55 | 60,2 | - | - | - |
| 114FAX11449E6AD-85 | radial | 2 | ER32 | 6.000 | 1:1 | 70 | ✔ | - | - | 55 | 69,1 | 52 | 85 | - |
| 114GAX11449E6AD-85 | radial | 2 | ER32 | 6.000 | 1:1 | 70 | ✔ | ✔ | 100 | 55 | 74,2 | 60 | 85 | - |
| 114FAX11449E6A2-85 | radial Doppelspindler Double spindle | 3 | ER32 | 6.000 | 1:1 | 70 | ✔ | - | - | 55 | 69,1 | - | 85 | - |
| 114FK11438E3 | schwenkbar swiveling F= 105° | 4 | ER16 | 8.000 | 1:2 | 8 | ✔ | - | - | 55 | - | - | 46 | 50,6 |

EK: externe Kühlung, IK: interne Kühlung
R: rechte Ausführung, L: linke Ausführung
Zubehör (ab S. 103) ist nicht im Lieferumfang enthalten.
Maß A*: max. Länge inkl. Spannmutter
Technische Änderungen vorbehalten.

R: right hand design, L: left hand design
EC: external coolant, IC: internal coolant
Accessories (from p. 103) are not included in delivery.
Dimension A*: max. length incl. clamping nut
We reserve the right to modify technical contents.

## Statische Halter | Static tool holder

| Bestell-Nr. Order No. | Ausführung Tool style | Bild Figure | Maße \| Dimensions $D_1$ | $h_1$ | $L_1$ | $L_3$ |
|---|---|---|---|---|---|---|
| 114A114559001 | Vierkant-Queraufnahme \| Square locking drive radial<br>Haupt-, Gegenspindel, Überkopf \| Main-, opposed spindle, overhead | 5 | - | 25x25 | - | 100 |
| 114A114560001 | Vierkant-Längsaufnahme \| Turning Tool holder axial<br>Haupt-, Gegenspindel, Überkopf \| Main-, opposed spindle, overhead | 6 | - | 25x25 | - | 80 |
| 114A114567001 | Vierkant-Längsaufnahme doppelt \| Turning Tool holder axial double<br>Haupt-, Gegenspindel, Überkopf \| Main-, opposed spindle, overhead | 7 | - | 25x25 | - | 80 |
| 114A114578001 | Bohrstangenhalter \| Boring bar holder<br>Haupt-, Gegenspindel mit IK \| Main-, opposed spindle with IC | 8 | Ø32 | - | 100 | - |
| 114A114581001 | Verschlussdeckel \| Cap | - | - | - | | - |

# Duplomatic VDI 30 / DIN 1809

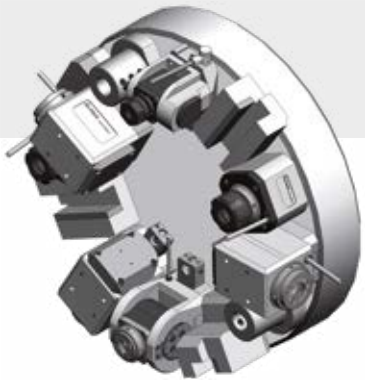

Biglia B42
Biglia B111
Daewoo PUMA 200
Duplomatic VDI 30
Hyundai Kia SKT 100
Weiler DZ 42 (12-fach Revolver | 12 tool mounts turret)
Weiler DZ 65
YCM GT 200 MA

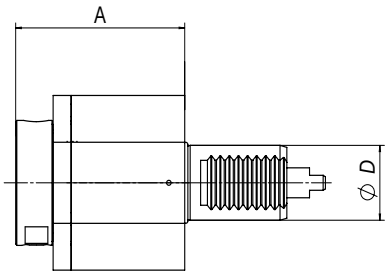


1

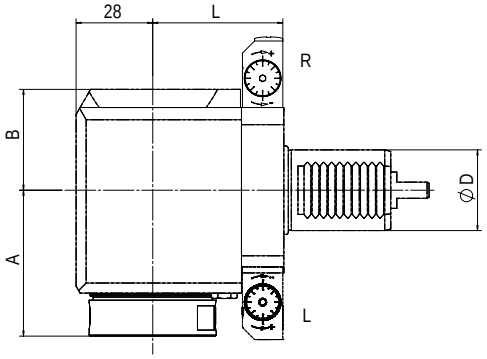


2

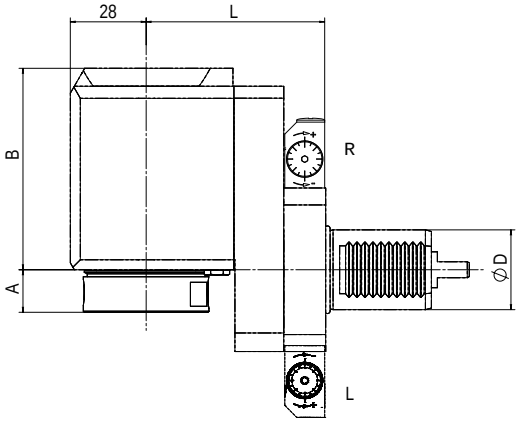


3

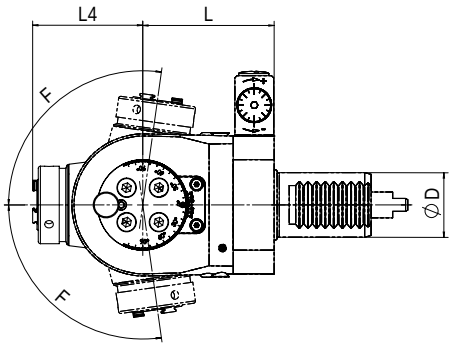


4

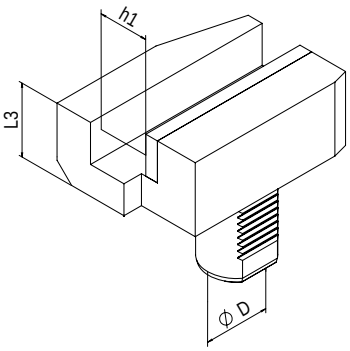


5

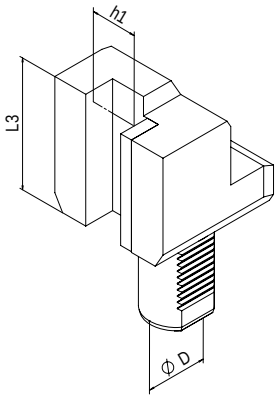


6

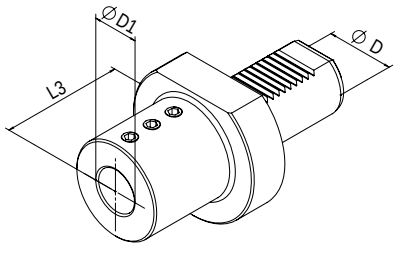


7

# Duplomatic VDI 30 / DIN 1809

## Angetriebene Werkzeuge | Live Tools

### BENZ Solidfix®

Modulares Schnellwechselsystem | Modular Quick Change System

| Bestell-Nr. Order No. | Ausführung Tool style | Bild Figure | Aufnahme Tool holder | n [min⁻¹] | Übersetzung Gear ratio | T [Nm] | EK EC | IK IC | pmax [bar] | Maße \| Dimensions D | A | B | L | $L_4$ |
|---|---|---|---|---|---|---|---|---|---|---|---|---|---|---|
| 113DA01100S3 | axial | 1 | BENZ Solidfix® S3 | 8.000 | 1:1 | 25 | ✔ | - | - | 30 | 58 | - | - | - |
| 113EA01131S3 | axial | 1 | | 8.000 | 1:1 | 25 | ✔ | ✔ | 50 | 30 | 79 | - | - | - |
| 113FAX01139S3L | radial | 2 | | 8.000 | 1:1 | 30 | ✔ | - | - | 30 | 56 | 40 | 55 | - |
| 113FAX01139S3R | radial | 2 | | 8.000 | 1:1 | 30 | ✔ | - | - | 30 | 56 | 40 | 55 | - |
| 113GAX01139S3L | radial | 2 | | 8.000 | 1:1 | 30 | ✔ | ✔ | 100 | 30 | 56 | 58 | 55 | - |
| 113GAX01139S3R | radial | 2 | | 8.000 | 1:1 | 30 | ✔ | ✔ | | 30 | 56 | 58 | 55 | - |
| 113FBX01139S3L | radial zurückgesetzt offset | 3 | | 8.000 | 1:1 | 30 | ✔ | - | - | 30 | 21 | 75 | 55 | - |
| 113FBX01139S3R | | 3 | | 8.000 | 1:1 | 30 | ✔ | - | - | 30 | 21 | 75 | 55 | - |
| 113GBX01139S3L | | 3 | | 8.000 | 1:1 | 30 | ✔ | ✔ | 100 | 30 | 21 | 93 | 55 | - |
| 113GBX01139S3R | | 3 | | 8.000 | 1:1 | 30 | ✔ | ✔ | 100 | 30 | 21 | 93 | 55 | - |

Maß A: bis Plananlage, ohne Adapter | Dimension A: up to plane surface, without adapter

### Spannzange | Collet Chuck

| Bestell-Nr. Order No. | Ausführung Tool style | Bild Figure | Aufnahme Tool holder | n [min⁻¹] | Übersetzung Gear ratio | T [Nm] | EK EC | IK IC | pmax [bar] | Maße \| Dimensions D | A* | B | L | $L_4$ |
|---|---|---|---|---|---|---|---|---|---|---|---|---|---|---|
| 113DA01100E5A | axial | 1 | ER25 | 8.000 | 1:1 | 25 | ✔ | - | - | 30 | 53,9 | - | - | - |
| 113EA01131E5A | axial | 1 | ER25 | 8.000 | 1:1 | 25 | ✔ | ✔ | 50 | 30 | 79,9 | - | - | - |
| 113FAX01139E5AL | radial | 2 | ER25 | 8.000 | 1:1 | 30 | ✔ | - | - | 30 | 56,9 | 40 | 55 | - |
| 113FAX01139E5AR | radial | 2 | ER25 | 8.000 | 1:1 | 30 | ✔ | - | - | 30 | 56,9 | 40 | 55 | - |
| 113GAX01139E5AL | radial | 2 | ER25 | 8.000 | 1:1 | 30 | ✔ | ✔ | 100 | 30 | 61,9 | 58 | 55 | - |
| 113GAX01139E5AR | radial | 2 | ER25 | 8.000 | 1:1 | 30 | ✔ | ✔ | 100 | 30 | 61,9 | 58 | 55 | - |
| 113FBX01139E5AL | radial zurückgesetzt offset | 3 | ER25 | 8.000 | 1:1 | 30 | ✔ | - | - | 30 | 21,9 | 75 | 55 | - |
| 113FBX01139E5AR | | 3 | ER25 | 8.000 | 1:1 | 30 | ✔ | - | - | 30 | 21,9 | 75 | 55 | - |
| 113GBX01139E5AL | | 3 | ER25 | 8.000 | 1:1 | 30 | ✔ | ✔ | 100 | 30 | 26,9 | 93 | 55 | - |
| 113GBX01139E5AR | | 3 | ER25 | 8.000 | 1:1 | 30 | ✔ | ✔ | 100 | 30 | 26,9 | 93 | 55 | - |
| 113FDX01139E3A | schwenkbar swiveling F= ±98° | 4 | ER16 | 8.000 | 1:0,88 | 12 | ✔ | - | - | 30 | - | - | 61 | 51,1 |
| 113GDX01139E3A | | 4 | ER16 | 8.000 | | | ✔ | ✔ | 50 | 30 | - | - | 61 | 56 |

EK: externe Kühlung, IK: interne Kühlung
R: rechte Ausführung, L: linke Ausführung
Maß A*: max. Länge inkl. Spannmutter
Zubehör (ab S. 103) ist nicht im Lieferumfang enthalten.
Technische Änderungen vorbehalten.

EC: external coolant, IC: internal coolant
R: right hand design, L: left hand design
Dimension A*: max. length incl. clamping nut
Accessories (from p. 103) are not included in delivery.
We reserve the right to modify technical contents.

## Statische Halter | Static tool holder

| Bestell-Nr. Order No. | Ausführung Tool style | Bild Figure | Maße \| Dimensions $D_1$ | $h_1$ | $L_3$ |
|---|---|---|---|---|---|
| 113.5552022 | Vierkant-Queraufnahme rechts \| Square locking drive radial right | 5 | - | 20x20 | 40 |
| 113.5562022 | Vierkant-Queraufnahme links \| Square locking drive radial left | 5 | - | 20x20 | 40 |
| 113.5612070 | Vierkant-Längsaufnahme rechts \| Turning Tool holder axial right | 6 | - | 20x20 | 70 |
| 113.5622070 | Vierkant-Längsaufnahme links \| Turning Tool holder axial left | 6 | - | 20x20 | 70 |
| 113.5712560 | Bohrstangenhalter \| Boring bar holder | 7 | Ø25 | - | 60 |

Weitere Ausführungen ab S. 92 | Additional models from p. 92

# Duplomatic VDI 40 / DIN 1809

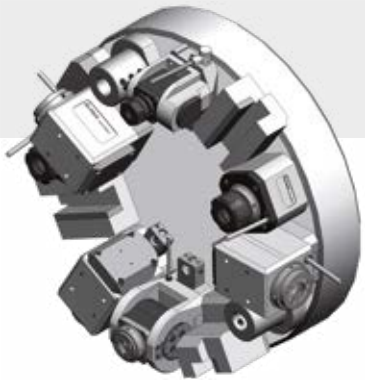

Biglia B56
Biglia B200
Hyundai Hit 250 M
Hyundai Hit 250 S
Topper TB 25 YMBL

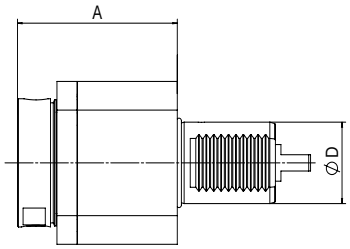


1

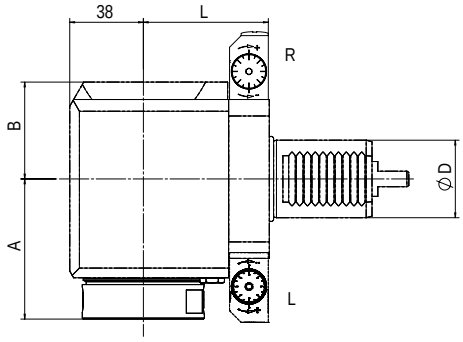


2

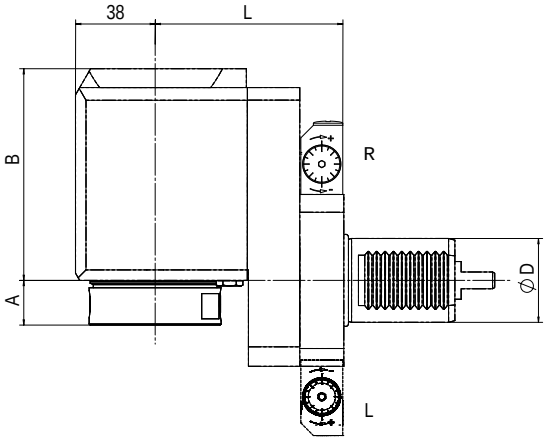


3

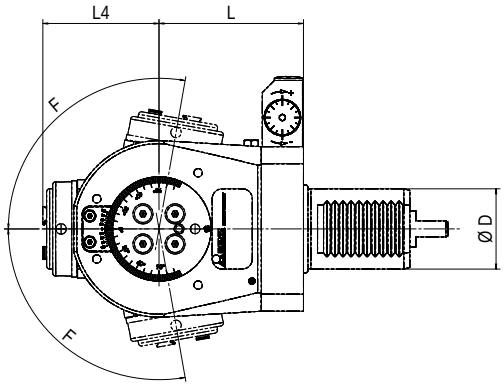


4

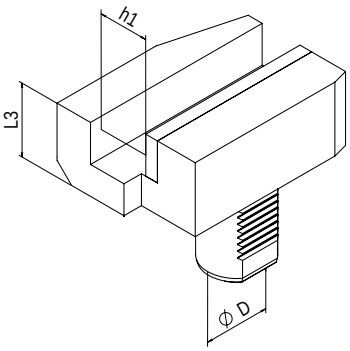


5

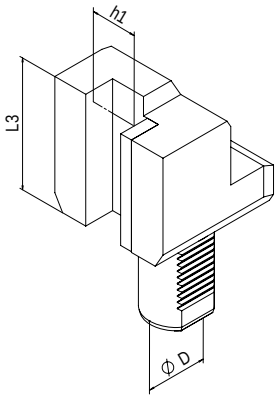


6

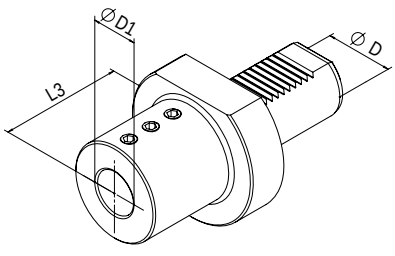


7

# Duplomatic VDI 40 / DIN 1809

## Angetriebene Werkzeuge | Live Tools

### BENZ Solidfix®

Modulares Schnellwechselsystem | Modular Quick Change System

| Bestell-Nr. Order No. | Ausführung Tool style | Bild Figure | Aufnahme Tool holder | n [min⁻¹] | Übersetzung Gear ratio | T [Nm] | EK EC | IK IC | pmax [bar] | Maße \| Dimensions | | | | |
|---|---|---|---|---|---|---|---|---|---|---|---|---|---|---|
| | | | | | | | | | | D | A | B | L | $L_4$ |
| 114DA02241S4 | axial | 1 | BENZ Solidfix® S4 | 6.000 | 1:1 | 50 | ✔ | - | - | 40 | 88 | - | - | - |
| 114EA02241S4 | axial | 1 | | 6.000 | 1:1 | 50 | ✔ | ✔ | 50 | 40 | 88 | - | - | - |
| 114FAX02249S4R | radial | 2 | | 6.000 | 1:1 | 70 | ✔ | - | - | 40 | 72 | 50 | 65 | - |
| 114FAX02249S4L | radial | 2 | | 6.000 | 1:1 | 70 | ✔ | - | - | 40 | 72 | 50 | 65 | - |
| 114GAX02249S4R | radial | 2 | | 6.000 | 1:1 | 70 | ✔ | ✔ | 100 | 40 | 72 | 60 | 65 | - |
| 114GAX02249S4L | radial | 2 | | 6.000 | 1:1 | 70 | ✔ | ✔ | 100 | 40 | 72 | 60 | 65 | - |
| 114FBX02249S4R | radial zurückgesetzt offset | 3 | | 6.000 | 1:1 | 70 | ✔ | - | - | 40 | 21 | 101 | 90 | - |
| 114FBX02249S4L | | 3 | | 6.000 | 1:1 | 70 | ✔ | - | - | 40 | 21 | 101 | 90 | - |
| 114GBX02249S4R | | 3 | | 6.000 | 1:1 | 70 | ✔ | ✔ | 100 | 40 | 21 | 111 | 90 | - |
| 114GBX02249S4L | | 3 | | 6.000 | 1:1 | 70 | ✔ | ✔ | 100 | 40 | 21 | 111 | 90 | - |

Maß A: bis Plananlage, ohne Adapter | Dimension A: up to plane surface, without adapter

### Spannzange | Collet Chuck

| Bestell-Nr. Order No. | Ausführung Tool style | Bild Figure | Aufnahme Tool holder | n [min⁻¹] | Übersetzung Gear ratio | T [Nm] | EK EC | IK IC | pmax [bar] | Maße \| Dimensions | | | | |
|---|---|---|---|---|---|---|---|---|---|---|---|---|---|---|
| | | | | | | | | | | D | A* | B | L | $L_4$ |
| 114DA02241E6A | axial | 1 | ER32 | 6.000 | 1:1 | 50 | ✔ | - | - | 40 | 76,1 | - | - | - |
| 114EA02241E6A | axial | 1 | ER32 | 6.000 | 1:1 | 50 | ✔ | ✔ | 50 | 40 | 81,2 | - | - | - |
| 114FAX02249E6AR | radial | 2 | ER32 | 6.000 | 1:1 | 70 | ✔ | - | - | 40 | 71,1 | 50 | 65 | - |
| 114FAX02249E6AL | radial | 2 | ER32 | 6.000 | 1:1 | 70 | ✔ | - | - | 40 | 71,1 | 50 | 65 | - |
| 114GAX02249E6AR | radial | 2 | ER32 | 6.000 | 1:1 | 70 | ✔ | ✔ | 100 | 40 | 76,2 | 60 | 65 | - |
| 114GAX02249E6AL | radial | 2 | ER32 | 6.000 | 1:1 | 70 | ✔ | ✔ | 100 | 40 | 76,2 | 60 | 65 | - |
| 114FBX02249E6AR | radial zurückgesetzt offset | 3 | ER32 | 6.000 | 1:1 | 70 | ✔ | - | - | 40 | 20,1 | 101 | 90 | - |
| 114FBX02249E6AL | | 3 | ER32 | 6.000 | 1:1 | 70 | ✔ | - | - | 40 | 20,1 | 101 | 90 | - |
| 114GBX02249E6AR | | 3 | ER32 | 6.000 | 1:1 | 70 | ✔ | ✔ | 100 | 40 | 25,2 | 111 | 90 | - |
| 114GBX02249E6AL | | 3 | ER32 | 6.000 | 1:1 | 70 | ✔ | ✔ | 100 | 40 | 25,2 | 111 | 90 | - |
| 114FDX02249E5A | schwenkbar swiveling F= ±100° | 4 | ER25 | 6.000 | 1:0,82 | 32 | ✔ | - | - | 40 | - | - | 72 | 57,9 |
| 114GDX02249E5A | | 4 | ER25 | 6.000 | 1:0,82 | 32 | ✔ | ✔ | 50 | 40 | - | - | 72 | 62,9 |

EK: externe Kühlung, IK: interne Kühlung
R: rechte Ausführung, L: linke Ausführung
Maß A*: max. Länge inkl. Spannmutter
Zubehör (ab S. 103) ist nicht im Lieferumfang enthalten.
Technische Änderungen vorbehalten.

EC: external coolant, IC: internal coolant
R: right hand design, L: left hand design
Dimension A*: max. length incl. clamping nut
Accessories (from p. 103) are not included in delivery.
We reserve the right to modify technical contents.

## Statische Halter | Static tool holder

| Bestell-Nr. Order No. | Ausführung Tool style | Bild Figure | Maße \| Dimensions | | |
|---|---|---|---|---|---|
| | | | $D_1$ | $h_1$ | $L_3$ |
| 114.5552522 | Vierkant-Queraufnahme rechts \| Square locking drive radial right | 5 | - | 25x25 | 44 |
| 114.5562522 | Vierkant-Queraufnahme links \| Square locking drive radial left | 5 | - | 25x25 | 44 |
| 114.5612585 | Vierkant-Längsaufnahme rechts \| Turning Tool holder axial right | 6 | - | 25x25 | 85 |
| 114.5622585 | Vierkant-Längsaufnahme links \| Turning Tool holder axial left | 6 | - | 25x25 | 85 |
| 114.5713275 | Bohrstangenhalter \| Boring bar holder | 7 | Ø32 | - | 75 |

Weitere Ausführungen ab S. 92 | Additional models from p. 92

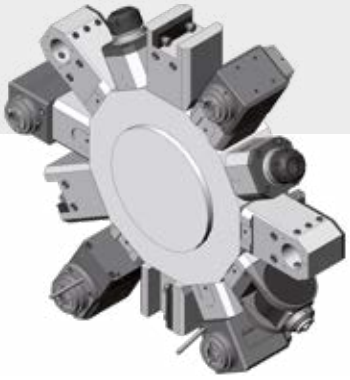

Life tool C-Revolver
VL 3
VL 5
VSC 200
VSC 250

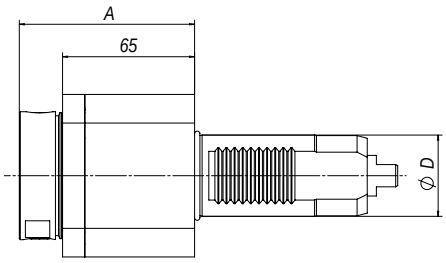


1

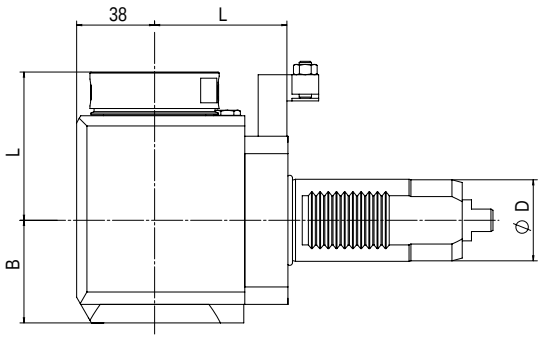


2

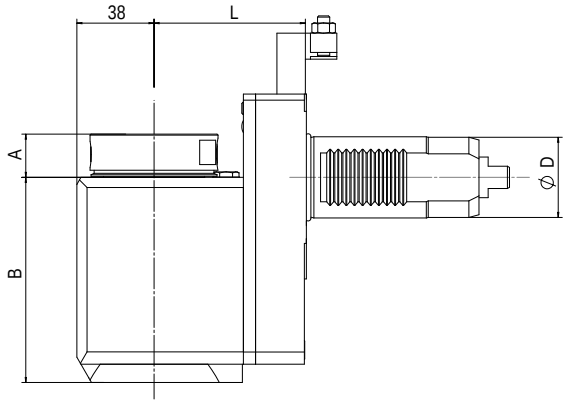


3

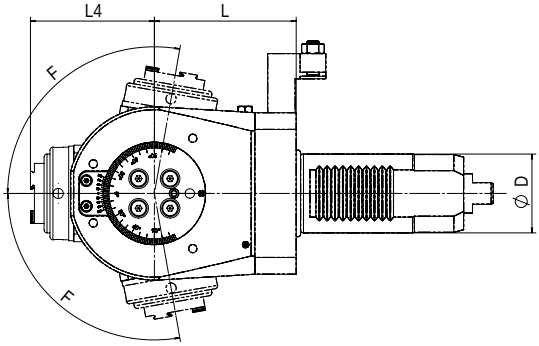


4

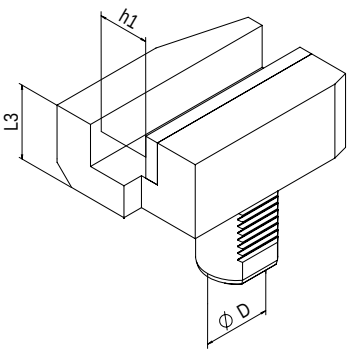


5

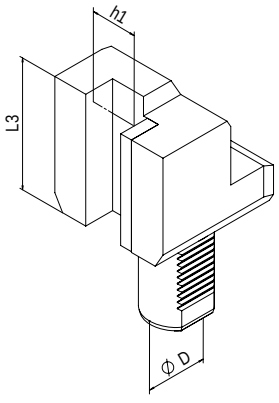


6

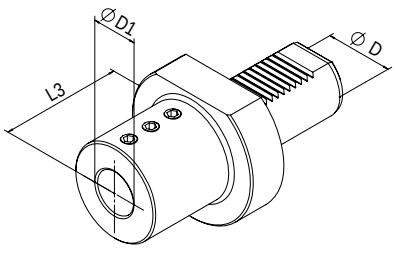


7

# EMAG VDI 40

BENZ CAPTO™ verfügbar
BENZ CAPTO™ available



## Angetriebene Werkzeuge | Live Tools

### BENZ Solidfix®

Modulares Schnellwechselsystem | Modular Quick Change System

| Bestell-Nr. Order No. | Ausführung Tool style | Bild Figure | Aufnahme Tool holder | n [min⁻¹] | Übersetzung Gear ratio | T [Nm] | EK EC | IK IC | pmax [bar] | Maße \| Dimensions D | A | B | L | $L_4$ |
|---|---|---|---|---|---|---|---|---|---|---|---|---|---|---|
| 114DA05741S4 | axial | 1 | BENZ Solidfix® S4 | 6.000 | 1:1 | 70 | ✔ | - | - | 40 | 88 | - | - | - |
| 114EA05741S4 | axial | 1 | | 6.000 | 1:1 | 70 | ✔ | ✔ | 50 | 40 | 88 | - | - | - |
| 114FAX05749S4L | radial | 2 | | 6.000 | 1:1 | 70 | ✔ | - | - | 40 | 72 | 50 | 65 | - |
| 114GAX05749S4L | radial | 2 | | 6.000 | 1:1 | 70 | ✔ | ✔ | 100 | 40 | 72 | 60 | 65 | - |
| 114FBX05749S4L | radial zurückgesetzt offset | 3 | | 6.000 | 1:1 | 70 | ✔ | - | - | 40 | 21 | 101 | 75 | - |
| 114GBX05749S4L | | 3 | | 6.000 | 1:1 | 70 | ✔ | ✔ | 100 | 40 | 21 | 111 | 75 | - |

Maß A: bis Plananlage, ohne Adapter | Dimension A: up to plane surface, without adapter

## Spannzange | Collet Chuck

| Bestell-Nr. Order No. | Ausführung Tool style | Bild Figure | Aufnahme Tool holder | n [min⁻¹] | Übersetzung Gear ratio | T [Nm] | EK EC | IK IC | pmax [bar] | Maße \| Dimensions D | A* | B | L | $L_4$ |
|---|---|---|---|---|---|---|---|---|---|---|---|---|---|---|
| 114DA05741E6A | axial | 1 | ER32 | 6.000 | 1:1 | 70 | ✔ | - | - | 40 | 76,1 | - | - | - |
| 114EA05741E6A | axial | 1 | ER32 | 6.000 | 1:1 | 70 | ✔ | ✔ | 50 | 40 | 81,2 | - | - | - |
| 114FAX05749E6AL | radial | 2 | ER32 | 6.000 | 1:1 | 70 | ✔ | - | - | 40 | 71,1 | 50 | 65 | - |
| 114GAX05749E6AL | radial | 2 | ER32 | 6.000 | 1:1 | 70 | ✔ | ✔ | 100 | 40 | 76,2 | 60 | 65 | - |
| 114FBX05749E6AL | radial zurückgesetzt offset | 3 | ER32 | 6.000 | 1:1 | 70 | ✔ | - | - | 40 | 20,1 | 101 | 75 | - |
| 114GBX05749E6AL | | 3 | ER32 | 6.000 | 1:1 | 70 | ✔ | ✔ | 100 | 40 | 25,2 | 111 | 75 | - |
| 114FDX05749E5A | schwenkbar swiveling F= ±100° | 4 | ER25 | 6.000 | 1:0,82 | 32 | ✔ | - | - | 40 | - | - | 72 | 57,9 |
| 114GDX05749E5A | | 4 | ER25 | 6.000 | 1:0,82 | 32 | ✔ | ✔ | 50 | 40 | - | - | 72 | 62,9 |

EK: externe Kühlung, IK: interne Kühlung
R: rechte Ausführung, L: linke Ausführung
Maß A*: max. Länge inkl. Spannmutter
Zubehör (ab S. 103) ist nicht im Lieferumfang enthalten.
Technische Änderungen vorbehalten.

EC: external coolant, IC: internal coolant
R: right hand design, L: left hand design
Dimension A*: max. length incl. clamping nut
Accessories (from p. 103) are not included in delivery.
We reserve the right to modify technical contents.

## Statische Halter | Static tool holder

| Bestell-Nr. Order No. | Ausführung Tool style | Bild Figure | Maße \| Dimensions $D_1$ | $h_1$ | $L_3$ |
|---|---|---|---|---|---|
| 114.5562522 | Vierkant-Queraufnahme links \| Square locking drive radial left | 5 | - | 25x25 | 44 |
| 114.5622585 | Vierkant-Längsaufnahme links \| Turning Tool holder axial left | 6 | - | 25x25 | 85 |
| 114.5713275 | Bohrstangenhalter \| Boring bar holder | 7 | Ø32 | - | 75 |

Weitere Ausführungen ab S. 92 | Additional models from p. 92

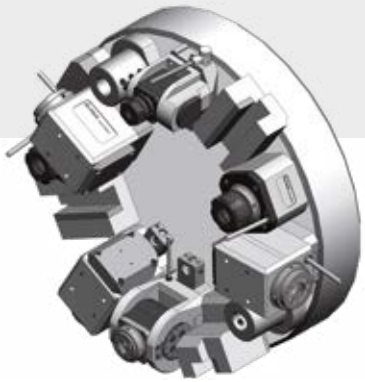

| | |
|---|---|
| HL 1 | TCE 550 |
| HL 2 | TCE 550 T |
| HL 3 | TCE 860 |
| HL 4 | TCE 860 T |
| SL 20 | TL 15 |
| SL 30 | TL 25 |

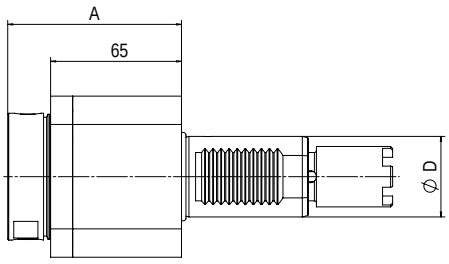


1

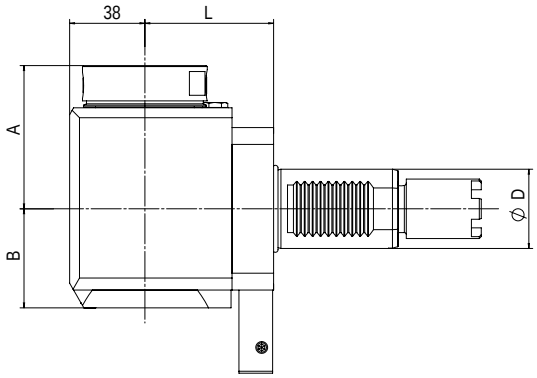


2

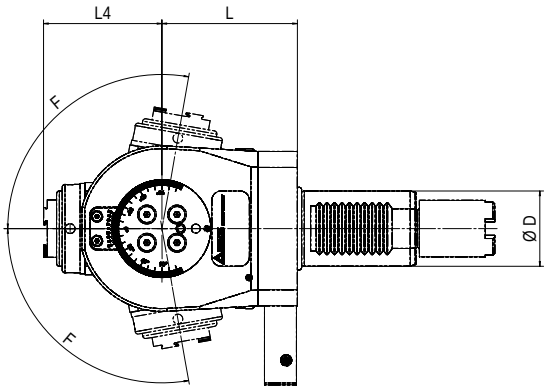


3

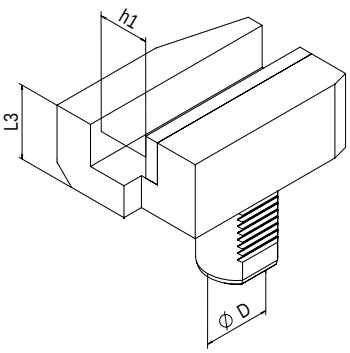


4

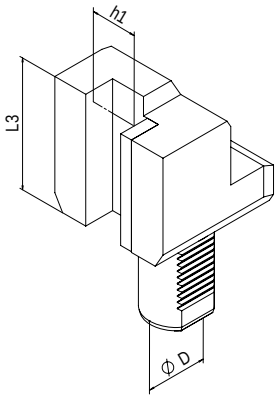


5

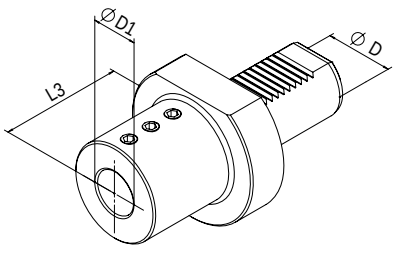


6

# Haas VDI 40

**Beachten Sie unseren separaten Katalog!**
Ask for our complete Haas catalogue!

BENZ CAPTO™ verfügbar
BENZ CAPTO™ available



## Angetriebene Werkzeuge | Live Tools

### BENZ Solidfix®

Modulares Schnellwechselsystem | Modular Quick Change System

| Bestell-Nr. Order No. | Ausführung Tool style | Bild Figure | Aufnahme Tool holder | n [min⁻¹] | Übersetzung Gear ratio | T [Nm] | EK EC | IK IC | pmax [bar] | Maße \| Dimensions D | A | B | L | $L_4$ |
|---|---|---|---|---|---|---|---|---|---|---|---|---|---|---|
| 114DA09541S4 | axial | 1 | BENZ Solidfix® S4 | 6.000 | 1:1 | 50 | ✔ | - | - | 40 | 88 | - | - | - |
| 114EA09541S4 | axial | 1 | | 6.000 | 1:1 | 50 | ✔ | ✔ | 50 | 40 | 88 | - | - | - |
| 114FAX09549S4L | radial | 2 | | 6.000 | 1:1 | 70 | ✔ | - | - | 40 | 72 | 50 | 65 | - |
| 114GAX09549S4L | radial | 2 | | 6.000 | 1:1 | 70 | ✔ | ✔ | 100 | 40 | 72 | 60 | 65 | - |

Maß A: bis Plananlage, ohne Adapter | Dimension A: up to plane surface, without adapter

### Spannzange | Collet Chuck

| Bestell-Nr. Order No. | Ausführung Tool style | Bild Figure | Aufnahme Tool holder | n [min⁻¹] | Übersetzung Gear ratio | T [Nm] | EK EC | IK IC | pmax [bar] | Maße \| Dimensions D | A* | B | L | $L_4$ |
|---|---|---|---|---|---|---|---|---|---|---|---|---|---|---|
| 114DA09541E6A | axial | 1 | ER32 | 6.000 | 1:1 | 50 | ✔ | - | - | 40 | 76,1 | - | - | - |
| 114EA09541E6A | axial | 1 | ER32 | 6.000 | 1:1 | 50 | ✔ | ✔ | 50 | 40 | 81,2 | - | - | - |
| 114FAX09549E6AL | radial | 2 | ER32 | 6.000 | 1:1 | 70 | ✔ | - | - | 40 | 71,1 | 50 | 65 | - |
| 114GAX09549E6AL | radial | 2 | ER32 | 6.000 | 1:1 | 70 | ✔ | ✔ | 100 | 40 | 76,2 | 60 | 65 | - |
| 114FDX09549E5A | schwenkbar swiveling F= ±100° | 3 | ER25 | 6.000 | 1:0,82 | 32 | ✔ | - | - | 40 | - | - | 72 | 57,9 |
| 114GDX09549E5A | | 3 | ER25 | 6.000 | 1:0,82 | 32 | ✔ | ✔ | 50 | 40 | - | - | 72 | 62,9 |

EK: externe Kühlung, IK: interne Kühlung
R: rechte Ausführung, L: linke Ausführung
Maß A*: max. Länge inkl. Spannmutter
Zubehör (ab S. 103) ist nicht im Lieferumfang enthalten.
Technische Änderungen vorbehalten.

EC: external coolant, IC: internal coolant
R: right hand design, L: left hand design
Dimension A*: max. length incl. clamping nut
Accessories (from p. 103) are not included in delivery.
We reserve the right to modify technical contents.

## Statische Halter | Static tool holder

| Bestell-Nr. Order No. | Ausführung Tool style | Bild Figure | Maße \| Dimensions $D_1$ | $h_1$ | $L_3$ |
|---|---|---|---|---|---|
| 114.5562522 | Vierkant-Queraufnahme links \| Square locking drive radial left | 4 | - | 25x25 | 44 |
| 114.5622585 | Vierkant-Längsaufnahme links \| Turning Tool holder axial left | 5 | - | 25x25 | 85 |
| 114.5713275 | Bohrstangenhalter \| Boring bar holder | 6 | Ø32 | - | 75 |

Weitere Ausführungen ab S. 92 | Additional models from p. 92

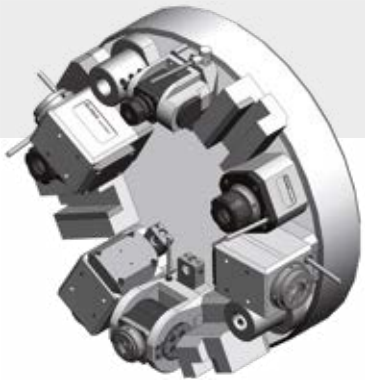

SL 20 „Hybrid-Turret“
SL 30 „Hybrid-Turret“
SL 40 „VDI-Turret“
TL 15 „Hybrid-Turret“
TL 25 „Hybrid-Turret“

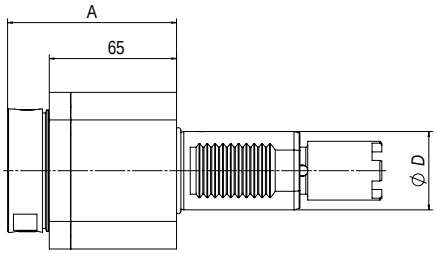


1

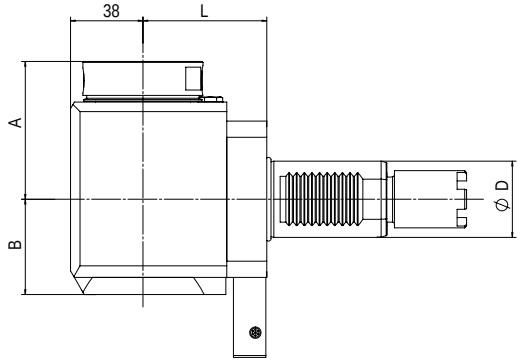


2

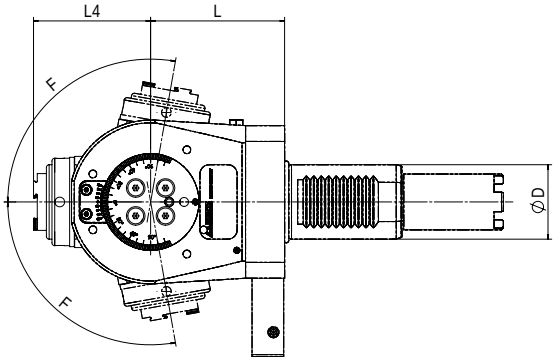


3

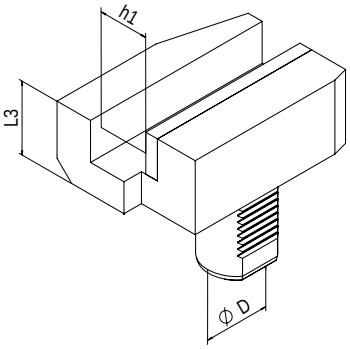


4

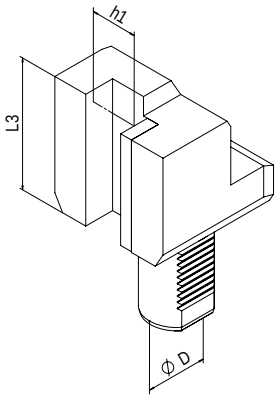


5

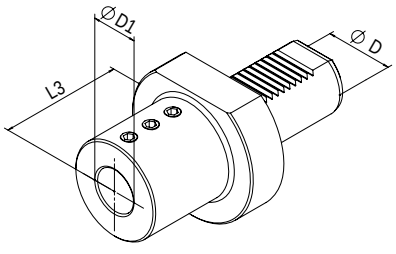


6

# Haas VDI 40 Hybrid Turret

BENZ CAPTO™ verfügbar
BENZ CAPTO™ available



## Angetriebene Werkzeuge | Live Tools

### BENZ Solidfix®

Modulares Schnellwechselsystem | Modular Quick Change System

| Bestell-Nr. Order No. | Ausführung Tool style | Bild Figure | Aufnahme Tool holder | n [min⁻¹] | Übersetzung Gear ratio | T [Nm] | EK EC | IK IC | pmax [bar] | Maße \| Dimensions D | A | B | L | $L_4$ |
|---|---|---|---|---|---|---|---|---|---|---|---|---|---|---|
| 114DA10441S4 | axial | 1 | BENZ Solidfix® S4 | 6.000 | 1:1 | 50 | ✔ | - | - | 40 | 88 | - | - | - |
| 114EA10441S4 | axial | 1 | | 6.000 | 1:1 | 50 | ✔ | ✔ | 50 | 40 | 88 | - | - | - |
| 114FAX10449S4L | radial | 2 | | 6.000 | 1:1 | 70 | ✔ | - | - | 40 | 72 | 50 | 65 | - |
| 114GAX10449S4L | radial | 2 | | 6.000 | 1:1 | 70 | ✔ | ✔ | 100 | 40 | 72 | 60 | 65 | - |

Maß A: bis Plananlage, ohne Adapter | Dimension A: up to plane surface, without adapter

### Spannzange | Collet Chuck

| Bestell-Nr. Order No. | Ausführung Tool style | Bild Figure | Aufnahme Tool holder | n [min⁻¹] | Übersetzung Gear ratio | T [Nm] | EK EC | IK IC | pmax [bar] | Maße \| Dimensions D | A* | B | L | $L_4$ |
|---|---|---|---|---|---|---|---|---|---|---|---|---|---|---|
| 114DA10441E6A | axial | 1 | ER32 | 6.000 | 1:1 | 50 | ✔ | - | - | 40 | 76,1 | - | - | - |
| 114EA10441E6A | axial | 1 | ER32 | 6.000 | 1:1 | 50 | ✔ | ✔ | 50 | 40 | 81,2 | - | - | - |
| 114FAX10449E6AL | radial | 2 | ER32 | 6.000 | 1:1 | 70 | ✔ | - | - | 40 | 71,1 | 50 | 65 | - |
| 114GAX10449E6AL | radial | 2 | ER32 | 6.000 | 1:1 | 70 | ✔ | ✔ | 100 | 40 | 76,2 | 60 | 65 | - |
| 114FDX10449E5A | schwenkbar swiveling F= ±100° | 3 | ER25 | 6.000 | 1:0,82 | 32 | ✔ | - | - | 40 | - | - | 72 | 57,9 |
| 114GDX10449E5A | | 3 | ER25 | 6.000 | 1:0,82 | 32 | ✔ | ✔ | 50 | 40 | - | - | 72 | 62,9 |

EK: externe Kühlung, IK: interne Kühlung
R: rechte Ausführung, L: linke Ausführung
Maß A*: max. Länge inkl. Spannmutter
Zubehör (ab S. 103) ist nicht im Lieferumfang enthalten.
Technische Änderungen vorbehalten.

EC: external coolant, IC: internal coolant
R: right hand design, L: left hand design
Dimension A*: max. length incl. clamping nut
Accessories (from p. 103) are not included in delivery.
We reserve the right to modify technical contents.

## Statische Halter | Static tool holder

| Bestell-Nr. Order No. | Ausführung Tool style | Bild Figure | Maße \| Dimensions $D_1$ | $h_1$ | $L_3$ |
|---|---|---|---|---|---|
| 114.5562522 | Vierkant-Queraufnahme links \| Square locking drive radial left | 4 | - | 25x25 | 44 |
| 114.5622585 | Vierkant-Längsaufnahme links \| Turning Tool holder axial left | 5 | - | 25x25 | 85 |
| 114.5713275 | Bohrstangenhalter \| Boring bar holder | 6 | Ø32 | - | 75 |

Weitere Ausführungen ab S. 92 | Additional models from p. 92

Multiplex 610 (12-fach Revolver | 12 tool mounts turret)
Multiplex 615
Multiplex 620
Multiplex 6200 (12-fach Revolver | 12 tool mounts turret)
Multiplex 6200 Y
Multiplex3 8200 Y

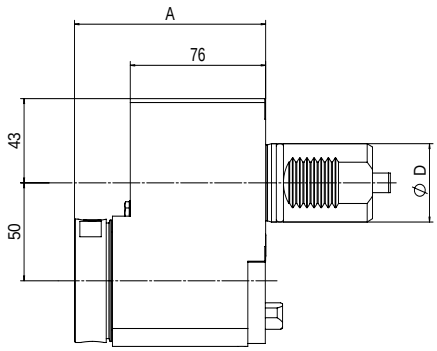


1

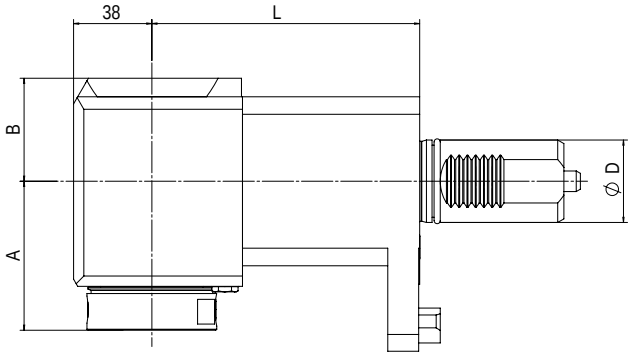


2

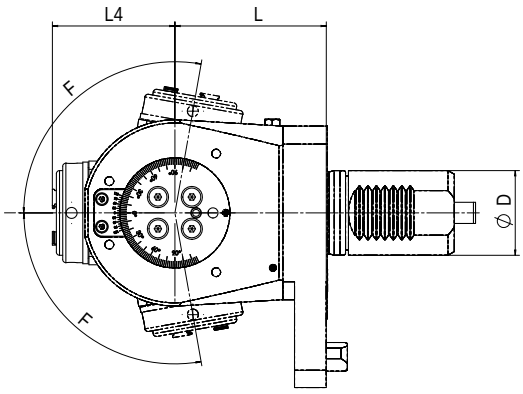


3

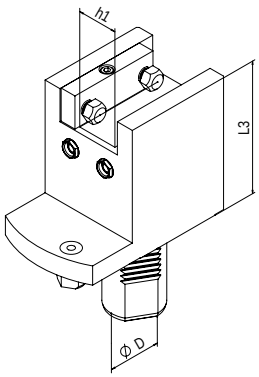


4

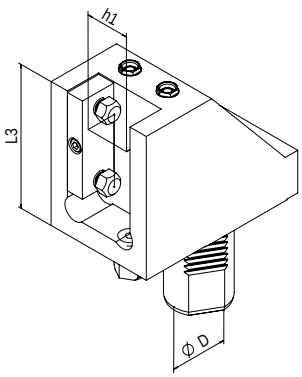


5

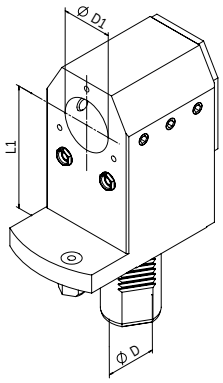


6

# Mazak Multiplex Ø40

BENZ CAPTO™ verfügbar
BENZ CAPTO™ available

## Angetriebene Werkzeuge | Live Tools

### BENZ Solidfix®

Modulares Schnellwechselsystem | Modular Quick Change System

| Bestell-Nr. Order No. | Ausführung Tool style | Bild Figure | Aufnahme Tool holder | n [min⁻¹] | Übersetzung Gear ratio | T [Nm] | EK EC | IK IC | pmax [bar] | Maße \| Dimensions D | A | B | L | $L_4$ |
|---|---|---|---|---|---|---|---|---|---|---|---|---|---|---|
| 114DM01881S4 | axial versetzt offset | 1 | BENZ Solidfix® S4 | 6.000 | 1:1 | 50 | ✔ | - | - | 40 | 106 | - | - | - |
| 114EM01881S4 | | 1 | | 6.000 | 1:1 | 50 | ✔ | ✔ | 50 | 40 | 106 | - | - | - |
| 114FAX01849S4R-130 | radial | 2 | | 6.000 | 1:1 | 100 | ✔ | - | - | 40 | 72 | 50 | 130 | - |
| 114GAX01849S4R-130 | | 2 | | 6.000 | 1:1 | 100 | ✔ | ✔ | 100 | 40 | 72 | 60 | 130 | - |

Maß A: bis Plananlage, ohne Adapter | Dimension A: up to plane surface, without adapter

Mazak

## Spannzange | Collet Chuck

| Bestell-Nr. Order No. | Ausführung Tool style | Bild Figure | Aufnahme Tool holder | n [min⁻¹] | Übersetzung Gear ratio | T [Nm] | EK EC | IK IC | pmax [bar] | Maße \| Dimensions D | A* | B | L | $L_4$ |
|---|---|---|---|---|---|---|---|---|---|---|---|---|---|---|
| 114DM01881E6A | axial versetzt offset | 1 | ER32 | 6.000 | 1:1 | 50 | ✔ | - | - | 40 | 101,1 | - | - | - |
| 114EM01881E6A | | 1 | ER32 | 6.000 | 1:1 | 50 | ✔ | ✔ | 50 | 40 | 106,2 | - | - | - |
| 114FAX01849E6AR-130 | radial | 2 | ER32 | 6.000 | 1:1 | 100 | ✔ | - | - | 40 | 71,1 | 50 | 130 | - |
| 114GAX01849E6AR-130 | radial | 2 | ER32 | 6.000 | 1:1 | 100 | ✔ | ✔ | 100 | 40 | 76,2 | 60 | 130 | - |
| 114FDX01849E5A | schwenkbar swiveling F= ±100° | 3 | ER25 | 6.000 | 1:0,82 | 32 | ✔ | - | - | 40 | - | - | 72 | 57,9 |
| 114GDX01849E5A | | 3 | ER25 | 6.000 | 1:0,82 | 32 | ✔ | ✔ | 50 | 40 | - | - | 72 | 62,9 |

EK: externe Kühlung, IK: interne Kühlung
R: rechte Ausführung, L: linke Ausführung
Maß A*: max. Länge inkl. Spannmutter
Zubehör (ab S. 103) ist nicht im Lieferumfang enthalten.
Technische Änderungen vorbehalten.

EC: external coolant, IC: internal coolant
R: right hand design, L: left hand design
Dimension A*: max. length incl. clamping nut
Accessories (from p. 103) are not included in delivery.
We reserve the right to modify technical contents.

## Statische Halter | Static tool holder

| Bestell-Nr. Order No. | Ausführung Tool style | Bild Figure | Maße \| Dimensions $D_1$ | $h_1$ | $L_1$ | $L_3$ |
|---|---|---|---|---|---|---|
| 114A018559001 | Vierkant-Queraufnahme \| Square locking drive radial Überkopf \| Overhead | 4 | - | 20x20 | - | 140 |
| 114A018560001 | Vierkant-Längsaufnahme \| Turning Tool holder axial Überkopf \| Overhead | 5 | - | 20x20 | - | 120 |
| 114A018578001 | Bohrstangenhalter mit IK \| Boring bar holder with IC | 6 | Ø32 | - | 150 | - |

Radiale Werkzeuge und Schwenkköpfe mit Ausrichtsystem verfügbar |
Radial tools and swivel heads available with alignment system

Multiplex 610 (16-fach Revolver | 16 tool mounts turret)
Multiplex 6100
Multiplex 6100 Y
Multiplex 6200 (16-fach Revolver | 16 tool mounts turret)
Super Quick Turn 10 (16-fach Revolver | 16 tool mounts turret)

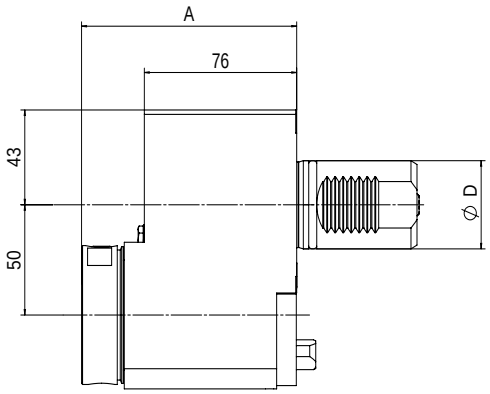


1

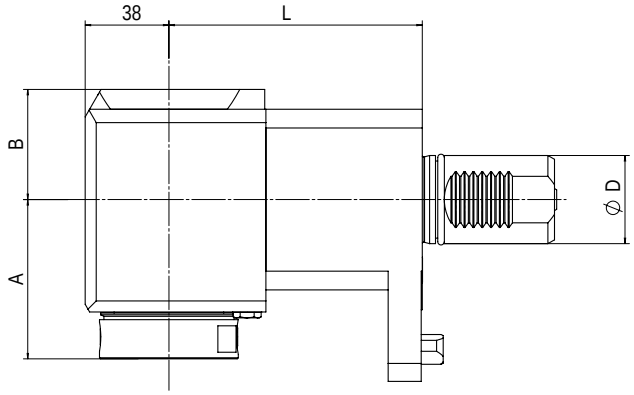


2

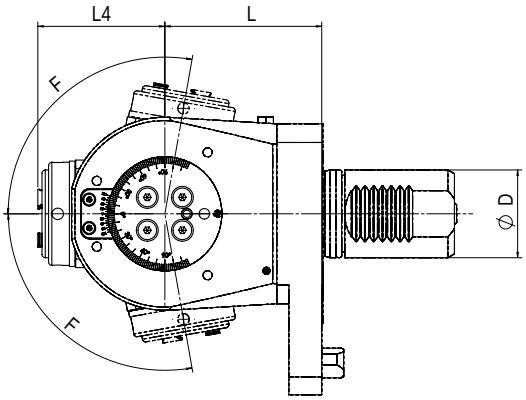


3

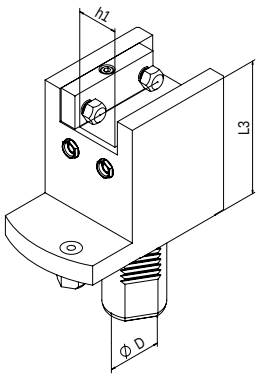


4

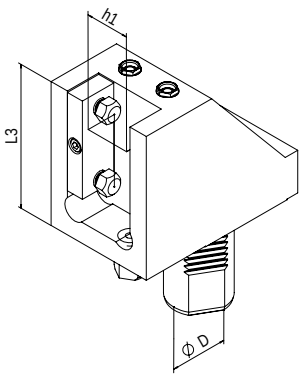


5

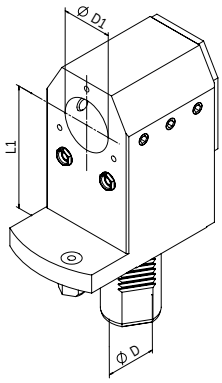


6

# Mazak Multiplex Ø40

BENZ CAPTO™ verfügbar
BENZ CAPTO™ available

## Angetriebene Werkzeuge | Live Tools

### BENZ Solidfix®

Modulares Schnellwechselsystem | Modular Quick Change System

| Bestell-Nr. Order No. | Ausführung Tool style | Bild Figure | Aufnahme Tool holder | n [min⁻¹] | Übersetzung Gear ratio | T [Nm] | EK EC | IK IC | pmax [bar] | Maße \| Dimensions D | A | B | L | $L_4$ |
|---|---|---|---|---|---|---|---|---|---|---|---|---|---|---|
| 114DM07881S4 | axial versetzt offset | 1 | BENZ Solidfix® S4 | 6.000 | 1:1 | 50 | ✔ | - | - | 40 | 106 | - | - | - |
| 114EM07881S4 | | 1 | | 6.000 | 1:1 | 50 | ✔ | ✔ | 50 | 40 | 106 | - | - | - |
| 114FAX07849S4R-115 | radial | 2 | | 6.000 | 1:1 | 100 | ✔ | - | - | 40 | 72 | 50 | 115 | - |
| 114GAX07849S4R-115 | radial | 2 | | 6.000 | 1:1 | 100 | ✔ | ✔ | 100 | 40 | 72 | 60 | 115 | - |

Maß A: bis Plananlage, ohne Adapter | Dimension A: up to plane surface, without adapter

Mazak

## Spannzange | Collet Chuck

| Bestell-Nr. Order No. | Ausführung Tool style | Bild Figure | Aufnahme Tool holder | n [min⁻¹] | Übersetzung Gear ratio | T [Nm] | EK EC | IK IC | pmax [bar] | Maße \| Dimensions D | A* | B | L | $L_4$ |
|---|---|---|---|---|---|---|---|---|---|---|---|---|---|---|
| 114DM07881E6A | axial versetzt offset | 1 | ER32 | 6.000 | 1:1 | 50 | ✔ | - | - | 40 | 101,1 | - | - | - |
| 114EM07881E6A | | 1 | ER32 | 6.000 | 1:1 | 50 | ✔ | ✔ | 50 | 40 | 106,2 | - | - | - |
| 114FAX07849E6AR-115 | radial | 2 | ER32 | 6.000 | 1:1 | 100 | ✔ | - | - | 40 | 71,1 | 50 | 115 | - |
| 114GAX07849E6AR-115 | radial | 2 | ER32 | 6.000 | 1:1 | 100 | ✔ | ✔ | 100 | 40 | 76,2 | 60 | 115 | - |
| 114FDX07849E5A | schwenkbar swiveling F= ±100° | 3 | ER25 | 6.000 | 1:0,82 | 32 | ✔ | - | - | 40 | - | - | 72 | 57,9 |
| 114GDX07849E5A | | 3 | ER25 | 6.000 | 1:0,82 | 32 | ✔ | ✔ | 50 | 40 | - | - | 72 | 62,9 |

EK: externe Kühlung, IK: interne Kühlung
R: rechte Ausführung, L: linke Ausführung
Maß A*: max. Länge inkl. Spannmutter
Zubehör (ab S. 103) ist nicht im Lieferumfang enthalten.
Technische Änderungen vorbehalten.

EC: external coolant, IC: internal coolant
R: right hand design, L: left hand design
Dimension A*: max. length incl. clamping nut
Accessories (from p. 103) are not included in delivery.
We reserve the right to modify technical contents.

## Statische Halter | Static tool holder

| Bestell-Nr. Order No. | Ausführung Tool style | Bild Figure | Maße \| Dimensions $D_1$ | $h_1$ | $L_1$ | $L_3$ |
|---|---|---|---|---|---|---|
| 114A078559001 | Vierkant-Queraufnahme \| Square locking drive radial Überkopf \| Overhead | 4 | - | 20x20 | - | 110 |
| 114A078560001 | Vierkant-Längsaufnahme \| Turning Tool holder axial Überkopf \| Overhead | 5 | - | 20x20 | - | 100 |
| 114A078578001 | Bohrstangenhalter mit IK \| Boring bar holder with IC | 6 | Ø32 | - | 130 | - |

Radiale Werkzeuge und Schwenkköpfe mit Ausrichtsystem verfügbar |
Radial tools and swivel heads available with alignment system

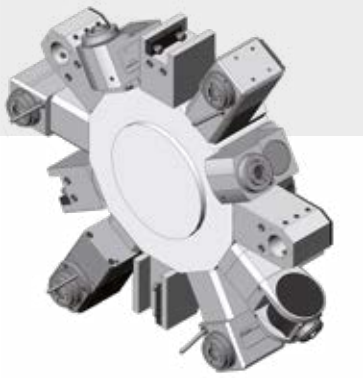

Multiplex 630
Multiplex 6300

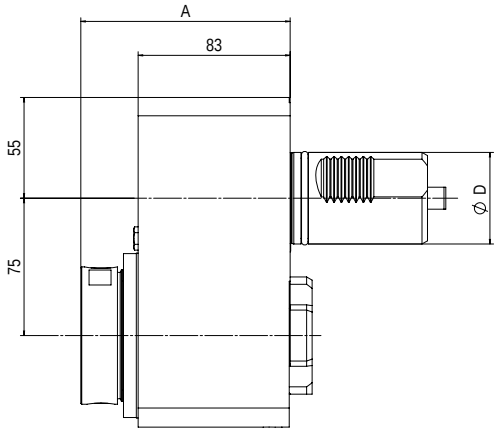


1

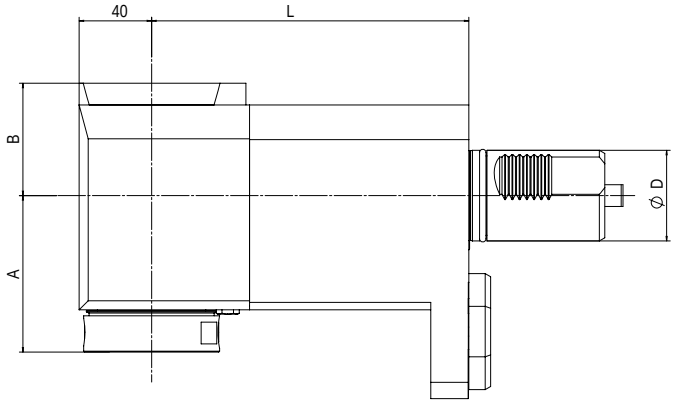


2

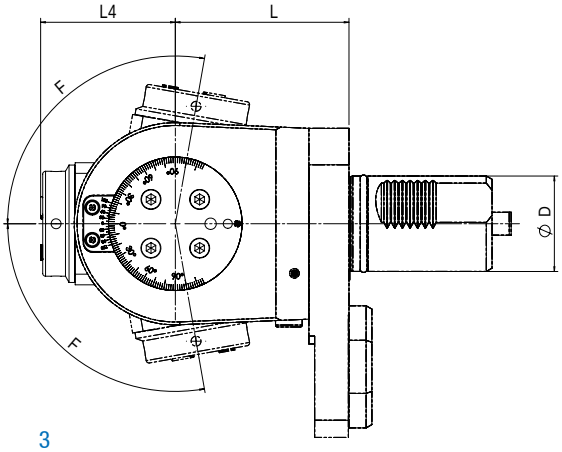


3

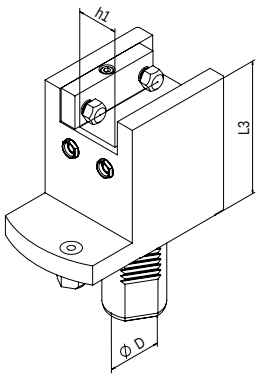


4

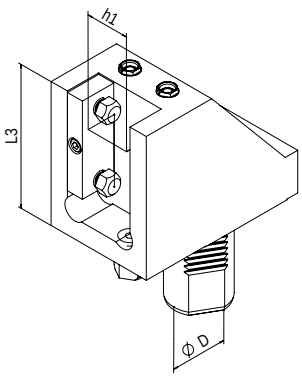


5

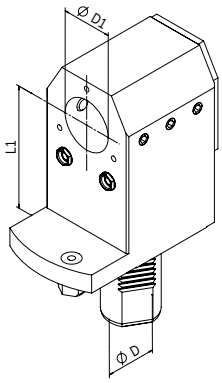


6

# Mazak Multiplex Ø50

BENZ CAPTO™ verfügbar
BENZ CAPTO™ available

## Angetriebene Werkzeuge | Live Tools

### BENZ Solidfix®

Modulares Schnellwechselsystem | Modular Quick Change System

| Bestell-Nr. Order No. | Ausführung Tool style | Bild Figure | Aufnahme Tool holder | n [min⁻¹] | Übersetzung Gear ratio | T [Nm] | EK EC | IK IC | pmax [bar] | Maße \| Dimensions D | A | B | L | $L_4$ |
|---|---|---|---|---|---|---|---|---|---|---|---|---|---|---|
| 115DM01983S5 | axial versetzt offset | 1 | BENZ Solidfix® S5 | 4.500 | 1:1 | 100 | ✔ | - | - | 50 | 114 | - | - | - |
| 115EM01983S5 | | 1 | | 4.500 | 1:1 | 100 | ✔ | ✔ | 50 | 50 | 114 | - | - | - |
| 115FAX01959S5R-175 | radial | 2 | | 4.500 | 1:1 | 150 | ✔ | - | - | 50 | 86 | 62 | 175 | - |
| 115GAX01959S5R-175 | radial | 2 | | 4.500 | 1:1 | 150 | ✔ | ✔ | 100 | 50 | 86 | 68 | 175 | - |

Maß A: bis Plananlage, ohne Adapter | Dimension A: up to plane surface, without adapter

Mazak

### Spannzange | Collet Chuck

| Bestell-Nr. Order No. | Ausführung Tool style | Bild Figure | Aufnahme Tool holder | n [min⁻¹] | Übersetzung Gear ratio | T [Nm] | EK EC | IK IC | pmax [bar] | Maße \| Dimensions D | A* | B | L | $L_4$ |
|---|---|---|---|---|---|---|---|---|---|---|---|---|---|---|
| 115DM01983E7A | axial versetzt offset | 1 | ER40 | 4.500 | 1:1 | 100 | ✔ | - | - | 50 | 105,1 | - | - | - |
| 115EM01983E7A | | 1 | ER40 | 4.500 | 1:1 | 100 | ✔ | ✔ | 50 | 50 | 110,2 | - | - | - |
| 115FAX01959E7AR-175 | radial | 2 | ER40 | 4.500 | 1:1 | 150 | ✔ | - | - | 50 | 81,5 | 62 | 175 | - |
| 115GAX01959E7AR-175 | radial | 2 | ER40 | 4.500 | 1:1 | 150 | ✔ | ✔ | 100 | 50 | 86,4 | 68 | 175 | - |
| 115FDX01959E6A | schwenkbar swiveling F= ±100° | 3 | ER32 | 6.000 | 1:0,82 | 70 | ✔ | - | - | 50 | - | - | 91 | 70,6 |
| 115GDX01959E6A | | 3 | ER32 | 6.000 | 1:0,82 | 70 | ✔ | ✔ | 50 | 50 | - | - | 91 | 75,7 |

EK: externe Kühlung, IK: interne Kühlung
R: rechte Ausführung, L: linke Ausführung
Maß A*: max. Länge inkl. Spannmutter
Zubehör (ab S. 103) ist nicht im Lieferumfang enthalten.
Technische Änderungen vorbehalten.

EC: external coolant, IC: internal coolant
R: right hand design, L: left hand design
Dimension A*: max. length incl. clamping nut
Accessories (from p. 103) are not included in delivery.
We reserve the right to modify technical contents.

## Statische Halter | Static tool holder

| Bestell-Nr. Order No. | Ausführung Tool style | Bild Figure | Maße \| Dimensions $D_1$ | $h_1$ | $L_1$ | $L_3$ |
|---|---|---|---|---|---|---|
| 115A019559001 | Vierkant-Queraufnahme \| Square locking drive radial Überkopf \| Overhead | 4 | - | 25x25 | - | 168 |
| 115A019560001 | Vierkant-Längsaufnahme \| Turning Tool holder axial Überkopf \| Overhead | 5 | - | 25x25 | - | 150 |
| 115A019578001 | Bohrstangenhalter mit IK \| Boring bar holder with IC | 6 | Ø50 | - | 190 | - |

Radiale Werkzeuge und Schwenkköpfe mit Ausrichtsystem verfügbar |
Radial tools and swivel heads available with alignment system

Quick Turn Nexus 200 M / MS / MSY (12-fach Revolver | 12 tool mounts turret)
Quick Turn Nexus 250 M / MS / MSY (12-fach Revolver | 12 tool mounts turret)
Super Quick Turn 15 M
Super Quick Turn 18 M
Super Quick Turn 200 M (12-fach Revolver | 12 tool mounts turret)
Super Quick Turn 250 MY (12-fach Revolver | 12 tool mounts turret)

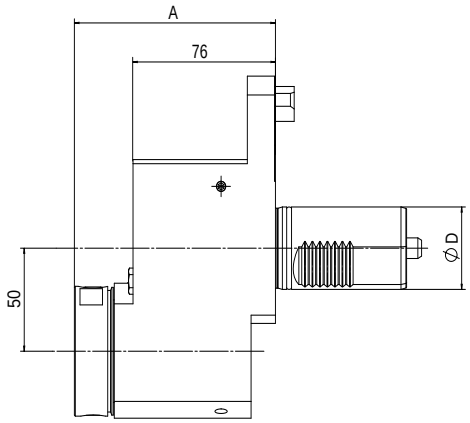


1

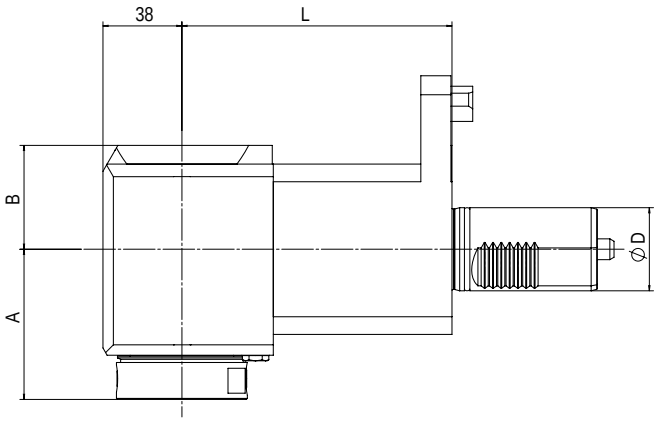


2

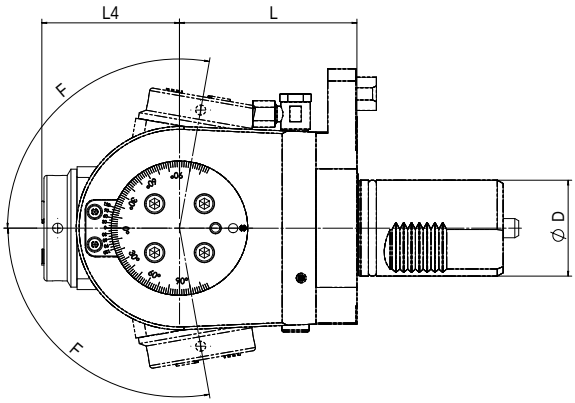


3

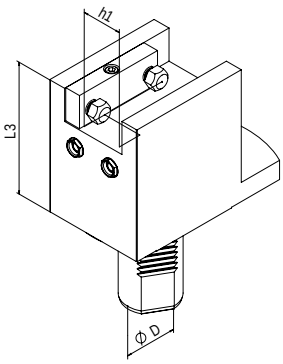


4

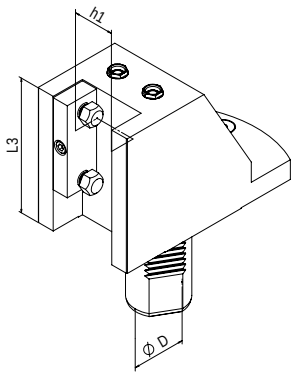


5

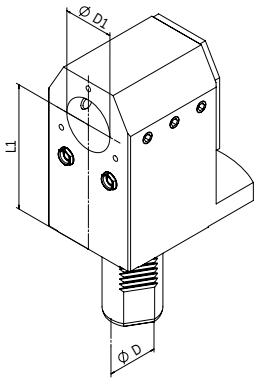


6

# Mazak SQT / QTN Ø40

BENZ CAPTO™ verfügbar
BENZ CAPTO™ available

## Angetriebene Werkzeuge | Live Tools

### BENZ Solidfix®

Modulares Schnellwechselsystem | Modular Quick Change System

| Bestell-Nr. Order No. | Ausführung Tool style | Bild Figure | Aufnahme Tool holder | n [min⁻¹] | Übersetzung Gear ratio | T [Nm] | EK EC | IK IC | pmax [bar] | Maße \| Dimensions | | | | |
|---|---|---|---|---|---|---|---|---|---|---|---|---|---|---|
| | | | | | | | | | | D | A | B | L | $L_4$ |
| 114DM03981S4 | axial versetzt offset | 1 | BENZ Solidfix® S4 | 6.000 | 1:1 | 50 | ✔ | - | - | 40 | 106 | - | - | - |
| 114EM03981S4 | | 1 | | 6.000 | 1:1 | 50 | ✔ | ✔ | 50 | 40 | 106 | - | - | - |
| 114FAX03949S4R-130 | radial | 2 | | 6.000 | 1:1 | 70 | ✔ | - | - | 40 | 72 | 50 | 130 | - |
| 114GAX03949S4R-130 | radial | 2 | | 6.000 | 1:1 | 70 | ✔ | ✔ | 100 | 40 | 72 | 60 | 130 | - |

Maß A: bis Plananlage, ohne Adapter | Dimension A: up to plane surface, without adapter



## Spannzange | Collet Chuck

| Bestell-Nr. Order No. | Ausführung Tool style | Bild Figure | Aufnahme Tool holder | n [min⁻¹] | Übersetzung Gear ratio | T [Nm] | EK EC | IK IC | pmax [bar] | Maße \| Dimensions | | | | |
|---|---|---|---|---|---|---|---|---|---|---|---|---|---|---|
| | | | | | | | | | | D | A* | B | L | $L_4$ |
| 114DM03981E6A | axial versetzt offset | 1 | ER32 | 6.000 | 1:1 | 50 | ✔ | - | - | 40 | 101,1 | - | - | - |
| 114EM03981E6A | | 1 | ER32 | 6.000 | 1:1 | 50 | ✔ | ✔ | 50 | 40 | 106,2 | - | - | - |
| 114FAX03949E6AR-130 | radial | 2 | ER32 | 6.000 | 1:1 | 70 | ✔ | - | - | 40 | 71,1 | 50 | 130 | - |
| 114GAX03949E6AR-130 | radial | 2 | ER32 | 6.000 | 1:1 | 70 | ✔ | ✔ | 100 | 40 | 76,2 | 60 | 130 | - |
| 114FDX03949E5A-127 | schwenkbar swiveling F= ±100° | 3 | ER25 | 6.000 | 1:0,82 | 32 | ✔ | - | - | 40 | - | - | 127 | 57,9 |
| 114GDX03949E5A-127 | | 3 | ER25 | 6.000 | 1:0,82 | 32 | ✔ | ✔ | 50 | 40 | - | - | | 62,9 |

EK: externe Kühlung, IK: interne Kühlung
R: rechte Ausführung, L: linke Ausführung
Maß A*: max. Länge inkl. Spannmutter
Zubehör (ab S. 103) ist nicht im Lieferumfang enthalten.
Technische Änderungen vorbehalten.

EC: external coolant, IC: internal coolant
R: right hand design, L: left hand design
Dimension A*: max. length incl. clamping nut
Accessories (from p. 103) are not included in delivery.
We reserve the right to modify technical contents.

## Statische Halter | Static tool holder

| Bestell-Nr. Order No. | Ausführung Tool style | Bild Figure | Maße \| Dimensions | | | |
|---|---|---|---|---|---|---|
| | | | $D_1$ | $h_1$ | $L_1$ | $L_3$ |
| 114A039559001 | Vierkant-Queraufnahme \| Square locking drive radial Überkopf \| Overhead | 4 | - | 25x25 | - | 140 |
| 114A039560001 | Vierkant-Längsaufnahme \| Turning Tool holder axial Überkopf \| Overhead | 5 | - | 25x25 | - | 120 |
| 114A039578001 | Bohrstangenhalter mit IK \| Boring bar holder with IC | 6 | Ø32 | - | 140 | - |

Radiale Werkzeuge und Schwenkköpfe mit Ausrichtsystem verfügbar |
Radial tools and swivel heads available with alignment system

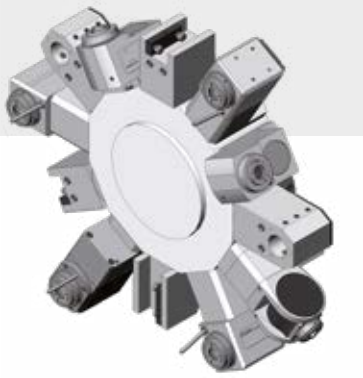

Quick Turn Nexus 100 M/MS/MSY
Quick Turn Nexus 200 M/MS/MSY (16-fach Revolver | 16 tool mounts turret)
Quick Turn Nexus 250 M/MS/MSY (16-fach Revolver | 16 tool mounts turret)
Super Quick Turn 10 M/MS
Super Quick Turn 100 M
Super Quick Turn 200 M (16-fach Revolver | 16 tool mounts turret)
Super Quick Turn 250 M (16-fach Revolver | 16 tool mounts turret)

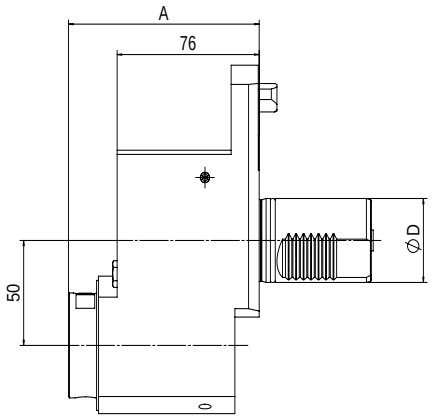


1

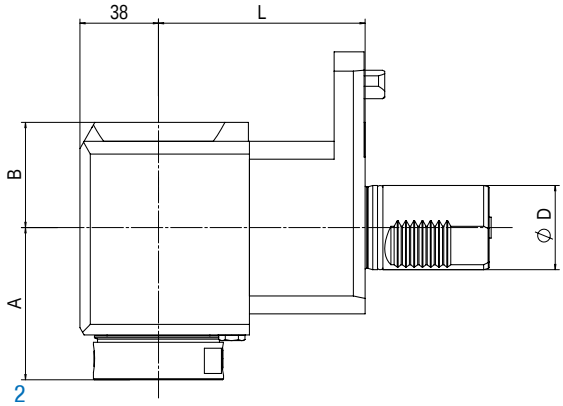


2

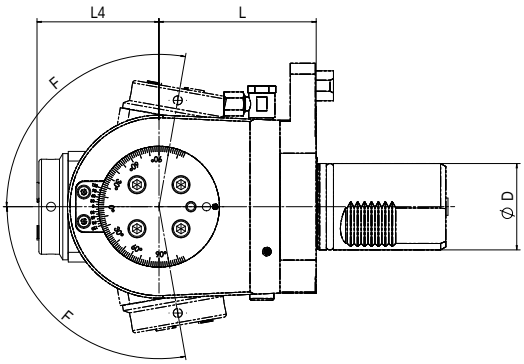


3

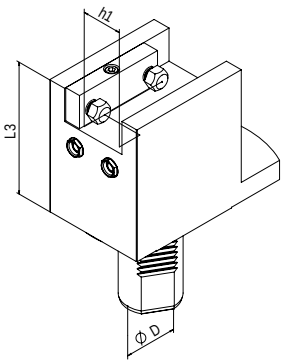


4

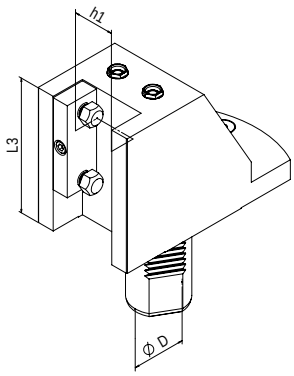


5

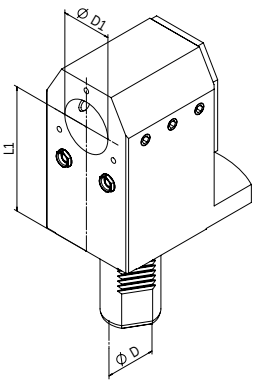


6

# Mazak SQT / QTN Ø40

BENZ CAPTO™ verfügbar
BENZ CAPTO™ available

## Angetriebene Werkzeuge | Live Tools

### BENZ Solidfix®

Modulares Schnellwechselsystem | Modular Quick Change System

| Bestell-Nr. Order No. | Ausführung Tool style | Bild Figure | Aufnahme Tool holder | n [min⁻¹] | Übersetzung Gear ratio | T [Nm] | EK EC | IK IC | pmax [bar] | Maße \| Dimensions D | A | B | L | $L_4$ |
|---|---|---|---|---|---|---|---|---|---|---|---|---|---|---|
| 114DM04181S4 | axial versetzt offset | 1 | BENZ Solidfix® S4 | 6.000 | 1:1 | 50 | ✔ | - | - | 40 | 106 | - | - | - |
| 114EM04181S4 | | 1 | | 6.000 | 1:1 | 50 | ✔ | ✔ | 50 | 40 | 106 | - | - | - |
| 114FAX04149S4R-100 | radial | 2 | | 6.000 | 1:1 | 70 | ✔ | - | - | 40 | 72 | 50 | 100 | - |
| 114GAX04149S4R-100 | radial | 2 | | 6.000 | 1:1 | 70 | ✔ | ✔ | 100 | 40 | 72 | 60 | 100 | - |

Maß A: bis Plananlage, ohne Adapter | Dimension A: up to plane surface, without adapter

Mazak

## Spannzange | Collet Chuck

| Bestell-Nr. Order No. | Ausführung Tool style | Bild Figure | Aufnahme Tool holder | n [min⁻¹] | Übersetzung Gear ratio | T [Nm] | EK EC | IK IC | pmax [bar] | Maße \| Dimensions D | A* | B | L | $L_4$ |
|---|---|---|---|---|---|---|---|---|---|---|---|---|---|---|
| 114DM04181E6A | axial versetzt offset | 1 | ER32 | 6.000 | 1:1 | 50 | ✔ | - | - | 40 | 101,1 | - | - | - |
| 114EM04181E6A | | 1 | ER32 | 6.000 | 1:1 | 50 | ✔ | ✔ | 50 | 40 | 106,2 | - | - | - |
| 114FAX04149E6AR-100 | radial | 2 | ER32 | 6.000 | 1:1 | 70 | ✔ | - | - | 40 | 71,1 | 50 | 100 | - |
| 114GAX04149E6AR-100 | radial | 2 | ER32 | 6.000 | 1:1 | 70 | ✔ | ✔ | 100 | 40 | 76,2 | 60 | 100 | - |
| 114FDX04149E5A-97 | schwenkbar swiveling F= ±100° | 3 | ER25 | 6.000 | 1:0,82 | 32 | ✔ | - | - | 40 | - | - | 97 | 57,9 |
| 114GDX04149E5A-97 | | 3 | ER25 | 6.000 | 1:0,82 | 32 | ✔ | ✔ | 50 | 40 | - | - | 97 | 62,9 |

EK: externe Kühlung, IK: interne Kühlung
R: rechte Ausführung, L: linke Ausführung
Maß A*: max. Länge inkl. Spannmutter
Zubehör (ab S. 103) ist nicht im Lieferumfang enthalten.
Technische Änderungen vorbehalten.

EC: external coolant, IC: internal coolant
R: right hand design, L: left hand design
Dimension A*: max. length incl. clamping nut
Accessories (from p. 103) are not included in delivery.
We reserve the right to modify technical contents.

## Statische Halter | Static tool holder

| Bestell-Nr. Order No. | Ausführung Tool style | Bild Figure | Maße \| Dimensions $D_1$ | $h_1$ | $L_1$ | $L_3$ |
|---|---|---|---|---|---|---|
| 114A041559001 | Vierkant-Queraufnahme \| Square locking drive radial Überkopf \| Overhead | 4 | - | 20x20 | - | 110 |
| 114A041560001 | Vierkant-Längsaufnahme \| Turning Tool holder axial Überkopf \| Overhead | 5 | - | 20x20 | - | 100 |
| 114A041578001 | Bohrstangenhalter mit IK \| Boring bar holder with IC | 6 | Ø32 | - | 110 | - |

Radiale Werkzeuge und Schwenkköpfe mit Ausrichtsystem verfügbar |
Radial tools and swivel heads available with alignment system

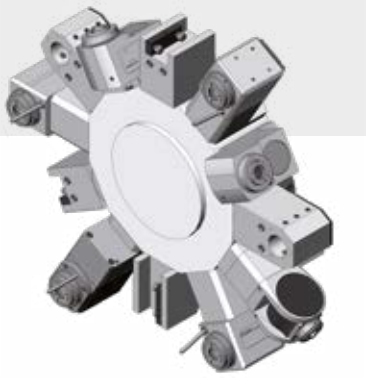

Quick Turn Nexus 300 / M / MY
Quick Turn Nexus 350 / M / MY
Quick Turn Nexus 400
Quick Turn Nexus 450 / M

Super Quick Turn 28
Super Quick Turn 30
Super Quick Turn 300 M / MY
Super Quick Turn 350 M

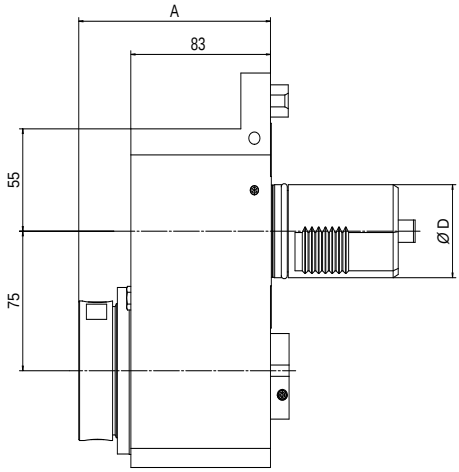


1

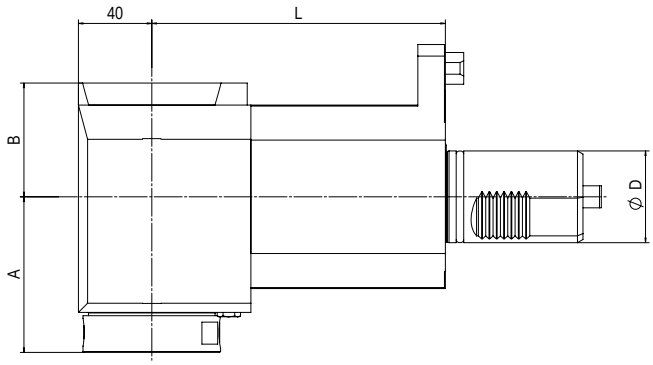


2

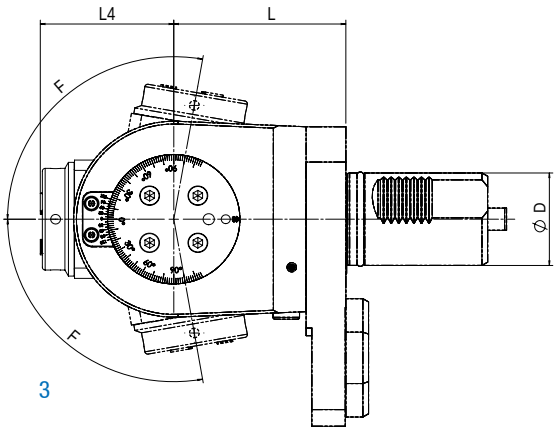


3

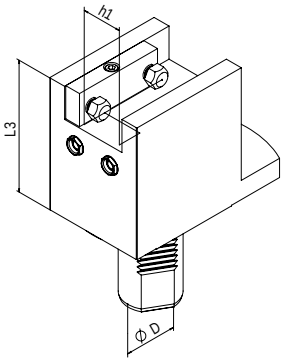


4

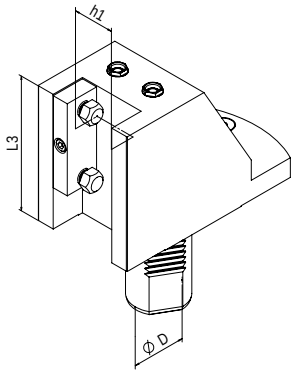


5

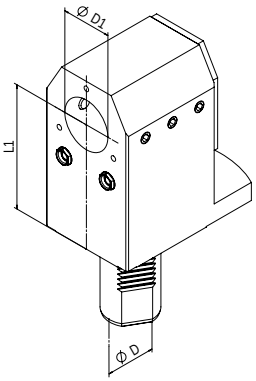


6

# Mazak SQT / QTN Ø50

BENZ CAPTO™ verfügbar
BENZ CAPTO™ available

## Angetriebene Werkzeuge | Live Tools

### BENZ Solidfix®

Modulares Schnellwechselsystem | Modular Quick Change System

| Bestell-Nr. Order No. | Ausführung Tool style | Bild Figure | Aufnahme Tool holder | n [min⁻¹] | Übersetzung Gear ratio | T [Nm] | EK EC | IK IC | pmax [bar] | Maße \| Dimensions D | A | B | L | $L_4$ |
|---|---|---|---|---|---|---|---|---|---|---|---|---|---|---|
| 115DM02183S5 | axial versetzt offset | 1 | BENZ Solidfix® S5 | 4.500 | 1:1 | 100 | ✔ | - | - | 50 | 114 | - | - | - |
| 115EM02183S5 | | 1 | | 4.500 | 1:1 | 100 | ✔ | ✔ | 50 | 50 | 114 | - | - | - |
| 115FAX02159S5R-160 | radial | 2 | | 4.500 | 1:1 | 150 | ✔ | - | - | 50 | 86 | 62 | 160 | - |
| 115GAX02159S5R-160 | radial | 2 | | 4.500 | 1:1 | 150 | ✔ | ✔ | 100 | 50 | 86 | 68 | 160 | - |

Maß A: bis Plananlage, ohne Adapter | Dimension A: up to plane surface, without adapter

Mazak

### Spannzange | Collet Chuck

| Bestell-Nr. Order No. | Ausführung Tool style | Bild Figure | Aufnahme Tool holder | n [min⁻¹] | Übersetzung Gear ratio | T [Nm] | EK EC | IK IC | pmax [bar] | Maße \| Dimensions D | A* | B | L | $L_4$ |
|---|---|---|---|---|---|---|---|---|---|---|---|---|---|---|
| 115DM02183E7A | axial versetzt offset | 1 | ER40 | 4.500 | 1:1 | 100 | ✔ | - | - | 50 | 107,1 | - | - | - |
| 115EM02183E7A | | 1 | ER40 | 4.500 | 1:1 | 100 | ✔ | ✔ | 50 | 50 | 112,2 | - | - | - |
| 115FAX02159E7AR-160 | radial | 2 | ER40 | 4.500 | 1:1 | 150 | ✔ | - | - | 50 | 81,5 | 62 | 160 | - |
| 115GAX02159E7AR-160 | radial | 2 | ER40 | 4.500 | 1:1 | 150 | ✔ | ✔ | 100 | 50 | 86,4 | 68 | 160 | - |
| 115FDX02159E6A | schwenkbar swiveling F= ±100° | 3 | ER32 | 6.000 | 1:0,82 | 70 | ✔ | - | - | 50 | - | - | 91 | 70,6 |
| 115GDX02159E6A | | 3 | ER32 | 6.000 | 1:0,82 | 70 | ✔ | ✔ | 50 | 50 | - | - | 91 | 75,7 |

EK: externe Kühlung, IK: interne Kühlung
R: rechte Ausführung, L: linke Ausführung
Maß A*: max. Länge inkl. Spannmutter
Zubehör (ab S. 103) ist nicht im Lieferumfang enthalten.
Technische Änderungen vorbehalten.

EC: external coolant, IC: internal coolant
R: right hand design, L: left hand design
Dimension A*: max. length incl. clamping nut
Accessories (from p. 103) are not included in delivery.
We reserve the right to modify technical contents.

## Statische Halter | Static tool holder

| Bestell-Nr. Order No. | Ausführung Tool style | Bild Figure | Maße \| Dimensions $D_1$ | $h_1$ | $L_1$ | $L_3$ |
|---|---|---|---|---|---|---|
| 115A021559001 | Vierkant-Queraufnahme \| Square locking drive radial Überkopf \| Overhead | 4 | - | 25x25 | - | 160 |
| 115A021560001 | Vierkant-Längsaufnahme \| Turning Tool holder axial Überkopf \| Overhead | 5 | - | 25x25 | - | 150 |
| 115A021578001 | Bohrstangenhalter mit IK \| Boring bar holder with IC | 6 | Ø40 | - | 175 | - |
| 115A021578002 | Bohrstangenhalter mit IK \| Boring bar holder with IC | 6 | Ø50 | - | 175 | - |

Radiale Werkzeuge und Schwenkköpfe mit Ausrichtsystem verfügbar |
Radial tools and swivel heads available with alignment system

# Mori Seiki NL / NT Ø60

NL 1500
NL 2000
NL 2500
NL 3000
NT 4250

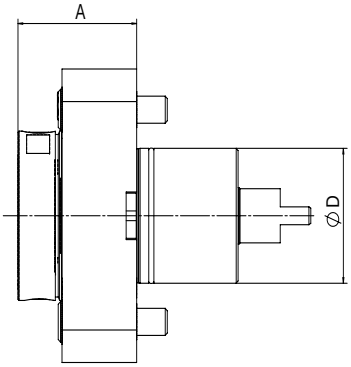


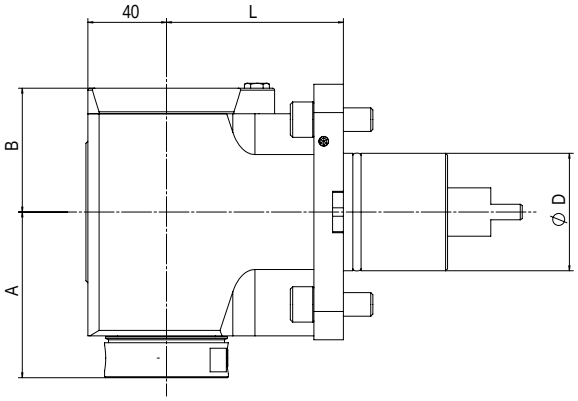


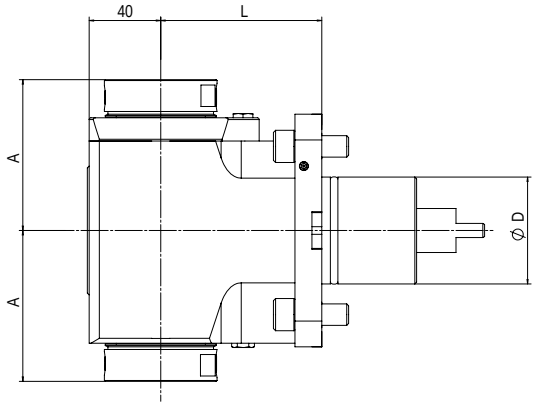


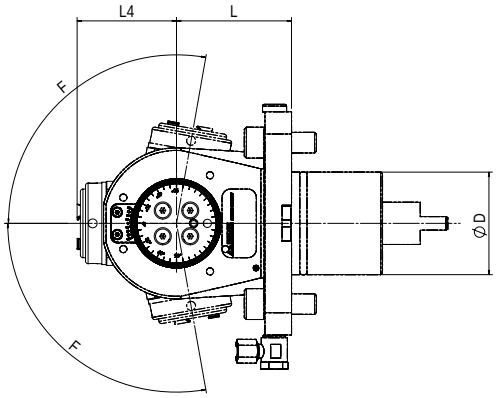


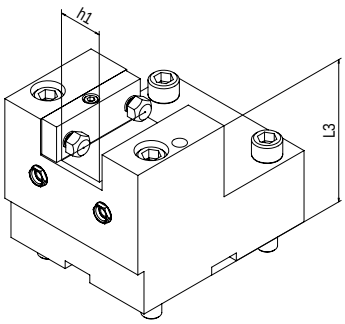


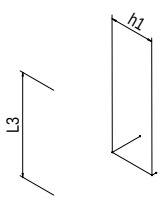


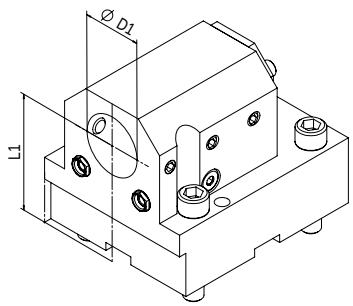

# Mori Seiki NL / NT Ø60

BENZ CAPTO™ verfügbar
BENZ CAPTO™ available

## Angetriebene Werkzeuge | Live Tools

### BENZ Solidfix®

Modulares Schnellwechselsystem | Modular Quick Change System

| Bestell-Nr. Order No. | Ausführung Tool style | Bild Figure | Aufnahme Tool holder | n [min⁻¹] | Übersetzung Gear ratio | T [Nm] | EK EC | IK IC | pmax [bar] | Maße \| Dimensions D | A | B | L | $L_4$ |
|---|---|---|---|---|---|---|---|---|---|---|---|---|---|---|
| 115DA03500S5 | axial | 1 | BENZ Solidfix® S5 | 6.000 | 1:1 | 100 | ✔ | - | - | 60 | 62 | - | - | - |
| 115EA03500S5 | axial | 1 | | 6.000 | 1:1 | 100 | ✔ | ✔ | 50 | 60 | 62 | - | - | - |
| 115FAX03559S5D | radial | 2 | | 6.000 | 1:1 | 150 | ✔ | - | - | 60 | 86 | 63 | 90 | - |
| 115GAX03559S5D | radial | 2 | | 6.000 | 1:1 | 150 | ✔ | ✔ | 100 | 60 | 86 | 70 | 90 | - |
| 115FAX03559S52 | radial Doppelspindler Double spindle | 3 | | 6.000 | 1:1 | 150 | ✔ | - | - | 60 | 86 | - | 90 | - |

Maß A: bis Plananlage, ohne Adapter | Dimension A: up to plane surface, without adapter

Mori Seiki

### Spannzange | Collet Chuck

Werkzeuge für High Speed Revolver auf Anfrage
Live tools for high speed turret on demand

| Bestell-Nr. Order No. | Ausführung Tool style | Bild Figure | Aufnahme Tool holder | n [min⁻¹] | Übersetzung Gear ratio | T [Nm] | EK EC | IK IC | pmax [bar] | Maße \| Dimensions D | A* | B | L | $L_4$ |
|---|---|---|---|---|---|---|---|---|---|---|---|---|---|---|
| 115DA03500E7A | axial | 1 | ER40 | 6.000 | 1:1 | 100 | ✔ | - | - | 60 | 67 | - | - | - |
| 115EA03500E7A | axial | 1 | ER40 | 6.000 | 1:1 | 100 | ✔ | ✔ | 50 | 60 | 71,9 | - | - | - |
| 115FAX03559E7AD | radial | 2 | ER40 | 6.000 | 1:1 | 150 | ✔ | - | - | 60 | 81,5 | 63 | - | - |
| 115GAX03559E7AD | radial | 2 | ER40 | 6.000 | 1:1 | 150 | ✔ | ✔ | 100 | 60 | 86,4 | 70 | - | - |
| 115FAX03559E7A2 | radial Doppelspindler Double spindle | 3 | ER40 | 6.000 | 1:1 | 150 | ✔ | - | - | 60 | 81,5 | - | - | - |
| 115FDX03549E5A | schwenkbar swiveling F= ±100° | 4 | ER25 | 6.000 | 1:0,82 | 32 | ✔ | - | - | 60 | - | - | 54,3 | 70,6 |
| 115GDX03549E5A | | 4 | ER25 | 6.000 | 1:0,82 | 32 | ✔ | ✔ | 50 | 60 | - | - | 54,3 | 75,7 |

EK: externe Kühlung, IK: interne Kühlung
R: rechte Ausführung, L: linke Ausführung
Maß A*: max. Länge inkl. Spannmutter
Zubehör (ab S. 103) ist nicht im Lieferumfang enthalten.
Technische Änderungen vorbehalten.

R: right hand design, L: left hand design
EC: external coolant, IC: internal coolant
Dimension A*: max. length incl. clamping nut
Accessories (from p. 103) are not included in delivery.
We reserve the right to modify technical contents.

## Statische Halter | Static tool holder

| Bestell-Nr. Order No. | Ausführung Tool style | Bild Figure | Maße \| Dimensions $D_1$ | $h_1$ | $L_1$ | $L_3$ |
|---|---|---|---|---|---|---|
| 115A035559001 | Vierkant-Queraufnahme \| Square locking drive radial<br>Haupt-, Gegenspindel, Überkopf \| Main-, opposed spindle, overhead | 5 | - | 25x25 | - | 100 |
| 115A035560002 | Vierkant-Längsaufnahme \| Turning Tool holder axial<br>Haupt-, Gegenspindel, Überkopf \| Main-, opposed spindle, overhead | 6 | - | 25x25 | - | 70 |
| 115A035578002 | Bohrstangenhalter \| Boring bar holder<br>Haupt-, Gegenspindel mit IK \| Main-, opposed spindle with IC | 7 | Ø40 | - | 80 | - |
| 115A035581001 | Verschlussdeckel \| Cap | - | - | - | - | - |

# Mori Seiki NZ / NT / NTX Ø40

NZ 1500
NZ 2000
NT 1000

NT 2000
NTX 1000
NTX 2000

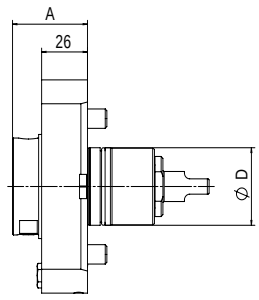


1

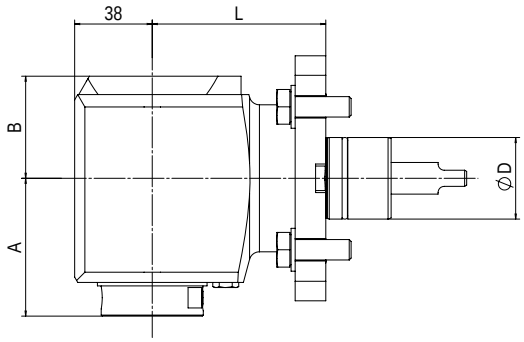


2

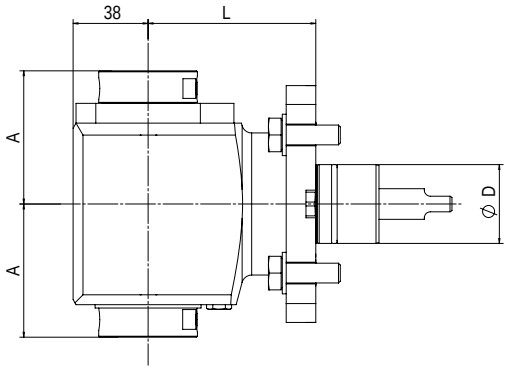


3

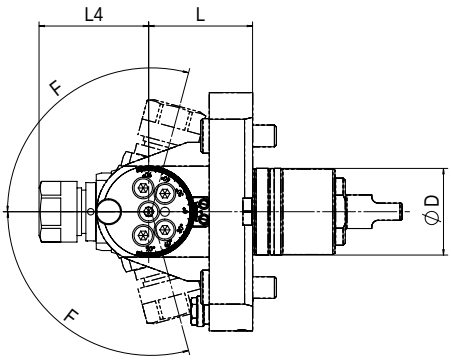


4

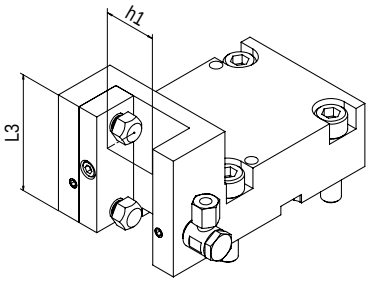


5

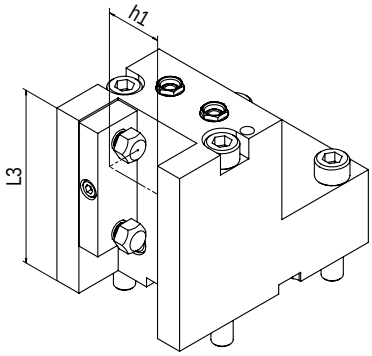


6

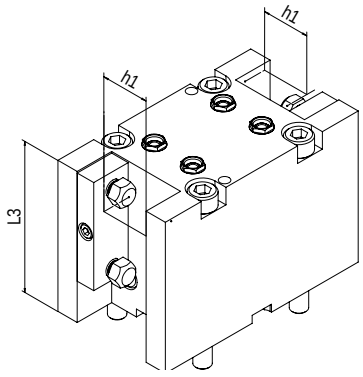


7

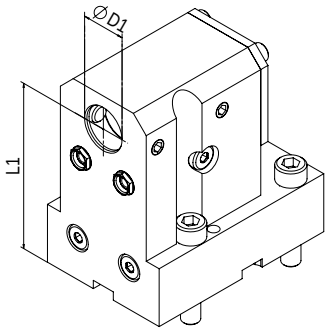


8

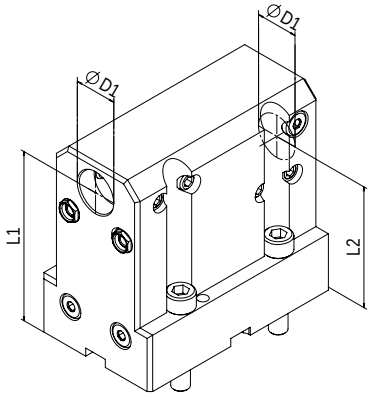


9

# Mori Seiki NZ / NT / NTX Ø40

BENZ CAPTO™ verfügbar
BENZ CAPTO™ available

## Angetriebene Werkzeuge | Live Tools

### BENZ Solidfix®

Modulares Schnellwechselsystem | Modular Quick Change System

| Bestell-Nr. Order No. | Ausführung Tool style | Bild Figure | Aufnahme Tool holder | n [min⁻¹] | Übersetzung Gear ratio | T [Nm] | EK EC | IK IC | pmax [bar] | Maße \| Dimensions D | A | B | L |
|---|---|---|---|---|---|---|---|---|---|---|---|---|---|
| 113DA05300S3 | axial | 1 | BENZ Solidfix® S3 | 8.000 | 1:1 | 50 | ✔ | - | - | 40 | 45 | - | - |
| 113EA05300S3 | axial | 1 | | 8.000 | 1:1 | 50 | ✔ | ✔ | 50 | 40 | 59 | - | - |
| 113FAX05339S3D | radial | 2 | | 8.000 | 1:1 | 30 | ✔ | - | - | 40 | 56 | 50 | 85 |
| 113GAX05339S3D | radial | 2 | | 8.000 | 1:1 | 30 | ✔ | ✔ | 100 | 40 | 56 | 60 | 85 |
| 113FAX05339S32 | radial Doppelspindler Double spindle | 3 | | 8.000 | 1:1 | 30 | ✔ | - | - | 40 | 56 | - | 85 |

Maß A: bis Plananlage, ohne Adapter | Dimension A: up to plane surface, without adapter

Mori Seiki

### Spannzange | Collet Chuck

Werkzeuge für High Speed Revolver auf Anfrage
Live tools for high speed turret on demand

| Bestell-Nr. Order No. | Ausführung Tool style | Bild Figure | Aufnahme Tool holder | n [min⁻¹] | Über-setzung Gear ratio | T [Nm] | EK EC | IK IC | pmax [bar] | Maße \| Dimensions D | A* | B | L | $L_4$ |
|---|---|---|---|---|---|---|---|---|---|---|---|---|---|---|
| 113DA05300E5A | axial | 1 | ER 25 | 8.000 | 1:1 | 50 | ✔ | - | - | 40 | 37,9 | - | - | |
| 113EA05300E5A | axial | 1 | ER 25 | 8.000 | 1:1 | 50 | ✔ | ✔ | 50 | 40 | 62,4 | - | - | |
| 113FAX05339E5AD | radial | 2 | ER 25 | 8.000 | 1:1 | 30 | ✔ | - | - | 40 | 56,9 | 50 | 85 | |
| 113GAX05339E5AD | radial | 2 | ER 25 | 8.000 | 1:1 | 30 | ✔ | ✔ | 100 | 40 | 61,9 | 60 | 85 | |
| 113FAX05339E5A2 | radial Doppelspindler Double spindle | 3 | ER 25 | 8.000 | 1:1 | 30 | ✔ | - | - | 40 | 56,9 | - | 85 | |
| 113FK05338E3 | schwenkbar swiveling F= ±105° | 4 | ER 16 | 8.000 | 1:2 | 8 | ✔ | - | - | 40 | | | 53 | 50,6 |

EK: externe Kühlung, IK: interne Kühlung
Maß A*: max. Länge inkl. Spannmutter
Zubehör (ab S. 103) ist nicht im Lieferumfang enthalten.
Technische Änderungen vorbehalten.

EC: external coolant, IC: internal coolant
Dimension A*: max. length incl. clamping nut
Accessories (from p. 103) are not included in delivery.
We reserve the right to modify technical contents.

## Statische Halter | Static tool holder

| Bestell-Nr. Order No. | Ausführung Tool style | Bild Figure | Maße \| Dimensions $D_1$ | $h_1$ | $L_1$ | $L_2$ | $L_3$ |
|---|---|---|---|---|---|---|---|
| 113A053582001 | Abstechhalter \| Infeed Toolholder | 5 | - | 25x25 | - | - | 68 |
| 113A053560001 | Vierkant-Längsaufnahme \| Turning Tool holder axial Haupt-, Gegenspindel, Überkopf \| Main-, opposed spindle, overhead | 6 | - | 20x20 | - | - | 95 |
| 113A053560002 | | 6 | - | 25x25 | - | - | 95 |
| 113A053567001 | Vierkant-Längsaufnahme doppelt Turning Tool holder axial double Haupt-, Gegenspindel, Überkopf \| Main-, opposed spindle, overhead | 7 | - | 20x20 | - | - | 95 |
| 113A053567002 | | 7 | - | 25x25 | - | - | 95 |
| 113A053578001 | Bohrstangenhalter \| Boring bar holder Haupt-, Gegenspindel mit IK \| Main-, opposed spindle with IC | 8 | Ø32 | - | 100 | - | - |
| 113A053578002 | | 8 | Ø25 | - | 100 | - | - |
| 113A053579001 | Bohrstangenhalter doppelt \| Boring bar holder double Haupt-, Gegenspindel mit IK \| Main-, opposed spindle with IC | 9 | Ø25 | - | 105 | 75 | - |
| 113A053581001 | Verschlussdeckel \| Cap | - | - | - | - | - | - |

# Nakamura Ø55

Nakamura SC-250
Nakamura TMC 18
Nakamura TW 10
Nakamura TW 41

Nakamura WT 20
Nakamura WT 150
Nakamura WT 250
Nakamura-Tome Super

NTJ
Nakamura-Tome Super NTM 3

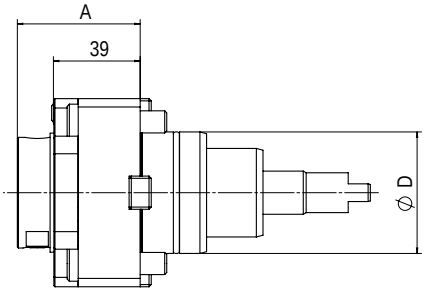


1

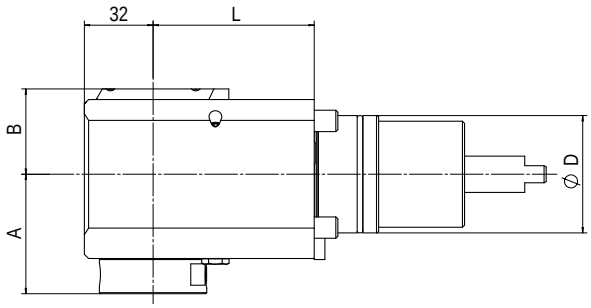


2

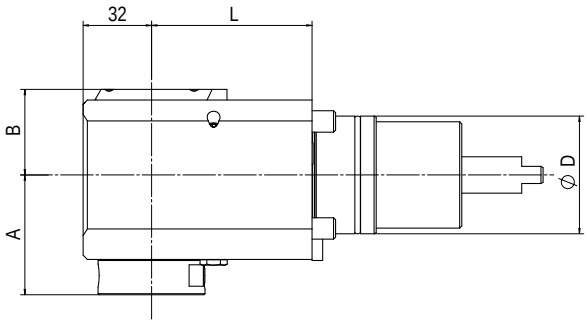


3

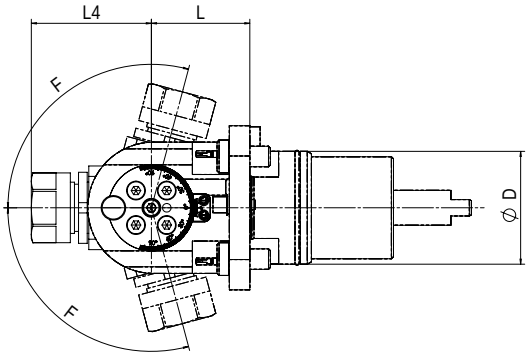


4

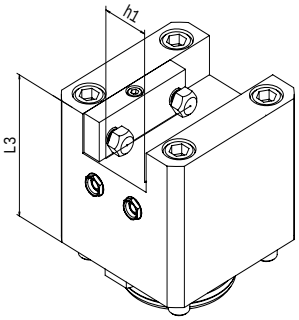


5

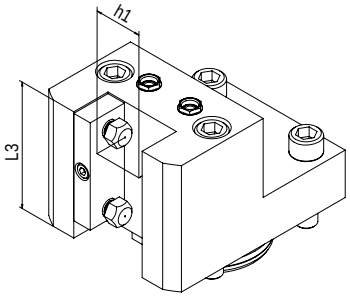


6

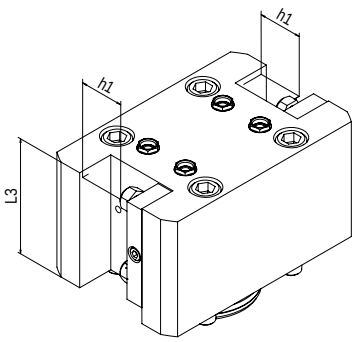


7

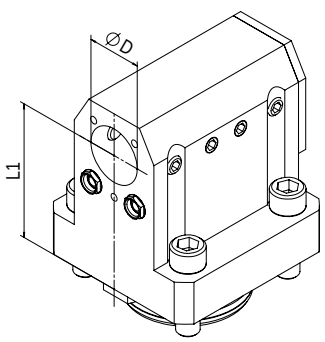


8

# Nakamura Ø55

BENZ CAPTO™ verfügbar
BENZ CAPTO™ available

## Angetriebene Werkzeuge | Live Tools

### BENZ Solidfix®

Modulares Schnellwechselsystem | Modular Quick Change System

| Bestell-Nr. Order No. | Ausführung Tool style | Bild Figure | Aufnahme Tool holder | n [min⁻¹] | Übersetzung Gear ratio | T [Nm] | EK EC | IK IC | pmax [bar] | Maße \| Dimensions | | | | |
|---|---|---|---|---|---|---|---|---|---|---|---|---|---|---|
| | | | | | | | | | | D | A | B | L | $L_4$ |
| 113DA01500S3 | axial | 1 | BENZ Solidfix® S3 | 8.000 | 1:1 | 25 | ✔ | - | - | 55 | 46 | - | - | - |
| 113EA01500S3 | axial | 1 | | 8.000 | 1:1 | 25 | ✔ | ✔ | 50 | 55 | 46 | - | - | - |
| 113FAX01539S3D-75 | radial | 2 | | 8.000 | 1:1 | 30 | ✔ | - | - | 55 | 56 | 40 | 75 | - |
| 113GAX01539S3D-75 | radial | 2 | | 8.000 | 1:1 | 30 | ✔ | ✔ | 100 | 55 | 56 | 58 | 75 | - |
| 113FAX01539S32-75 | radial Doppelspindler Double spindle | 3 | | 8.000 | 1:1 | 30 | ✔ | - | - | 55 | 56 | - | 75 | - |

Maß A: bis Plananlage, ohne Adapter | Dimension A: up to plane surface, without adapter

Nakamura

## Spannzange | Collet Chuck

| Bestell-Nr. Order No. | Ausführung Tool style | Bild Figure | Aufnahme Tool holder | n [min⁻¹] | Übersetzung Gear ratio | T [Nm] | EK EC | IK IC | pmax [bar] | Maße \| Dimensions | | | | |
|---|---|---|---|---|---|---|---|---|---|---|---|---|---|---|
| | | | | | | | | | | D | A* | B | L | $L_4$ |
| 113DA01500E5A | axial | 1 | ER 25 | 8.000 | 1:1 | 25 | ✔ | - | - | 55 | 48,8 | - | - | - |
| 113EA01500E5A | axial | 1 | ER 25 | 8.000 | 1:1 | 25 | ✔ | ✔ | 50 | 55 | 53,9 | - | - | - |
| 113FAX01539E5AD-75 | radial | 2 | ER 25 | 8.000 | 1:1 | 30 | ✔ | - | - | 55 | 56,9 | 40 | 75 | - |
| 113GAX01539E5AD-75 | radial | 2 | ER 25 | 8.000 | 1:1 | 30 | ✔ | ✔ | 100 | 55 | 61,9 | 58 | 75 | - |
| 113FAX01539E5A2-75 | radial Doppelspindler Double spindle | 3 | ER 25 | 8.000 | 1:1 | 30 | ✔ | - | - | 55 | 56,9 | - | 75 | - |
| 113FK01538E3 | schwenkbar swiveling F= ±105° | 4 | ER 16 | 8.000 | 1:2 | 8 | ✔ | - | - | 55 | | | 53 | 50,6 |

EK: externe Kühlung, IK: interne Kühlung
R: rechte Ausführung, L: linke Ausführung
Maß A*: max. Länge inkl. Spannmutter
Zubehör (ab S. 103) ist nicht im Lieferumfang enthalten.
Technische Änderungen vorbehalten.

EC: external coolant, IC: internal coolant
R: right hand design, L: left hand design
Dimension A*: max. length incl. clamping nut
Accessories (from p. 103) are not included in delivery.
We reserve the right to modify technical contents.

## Statische Halter | Static tool holder

| Bestell-Nr. Order No. | Ausführung Tool style | Bild Figure | Maße \| Dimensions | | | |
|---|---|---|---|---|---|---|
| | | | $D_1$ | $h_1$ | $L_1$ | $L_3$ |
| 113A015559001 | Vierkant-Queraufnahme \| Square locking drive radial<br>Haupt-, Gegenspindel, Überkopf \| Main-, opposed spindle, overhead | 5 | - | 20x20 | - | 75 |
| 113A015560001 | Vierkant-Längsaufnahme \| Turning Tool holder axial<br>Haupt-, Gegenspindel, Überkopf \| Main-, opposed spindle, overhead | 6 | - | 20x20 | - | 70 |
| 113A015567001 | Vierkant-Längsaufnahme doppelt \| Turning Tool holder axial double<br>Haupt-, Gegenspindel, Überkopf \| Main-, opposed spindle, overhead | 7 | - | 20x20 | - | 70 |
| 113A015578001 | Bohrstangenhalter \| Boring bar holder<br>Haupt-, Gegenspindel mit IK \| Main-, opposed spindle with IC | 8 | Ø32 | - | 80 | - |
| 113A015581001 | Verschlussdeckel \| Cap | - | - | - | - | - |

# Nakamura Ø65

Nakamura NTX
Nakamura SC-300
Nakamura SC-300 L
Nakamura SC-300 LM
Nakamura SC-300 M
Nakamura TW 20
Nakamura WT 300
Nakamura-Tome Super NTX

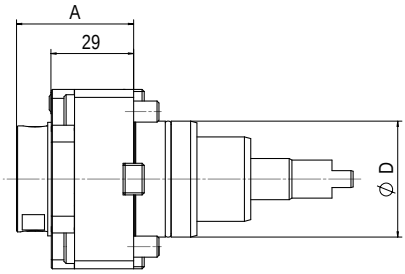


1

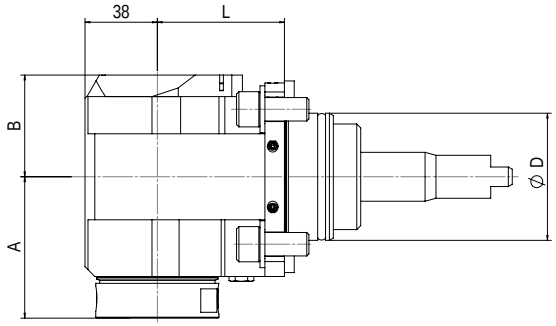


2

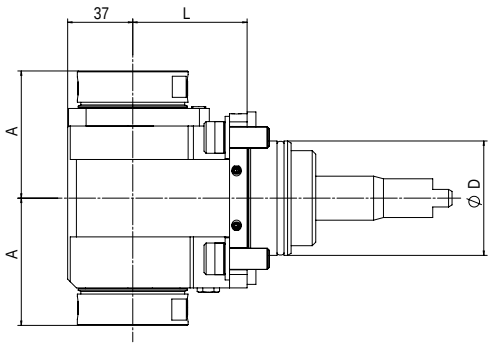


3

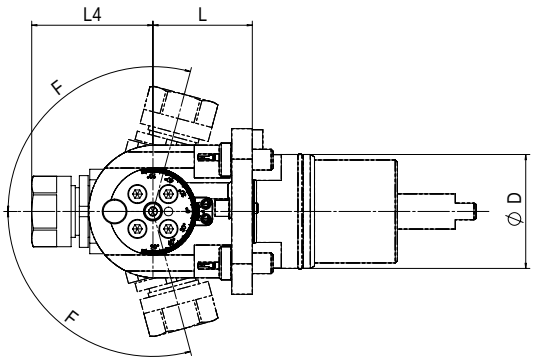


4

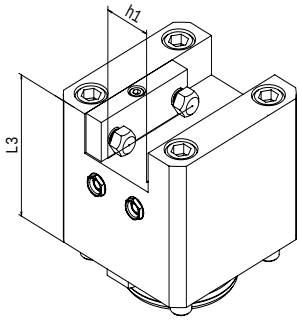


5

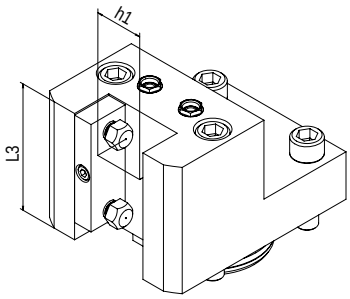


6

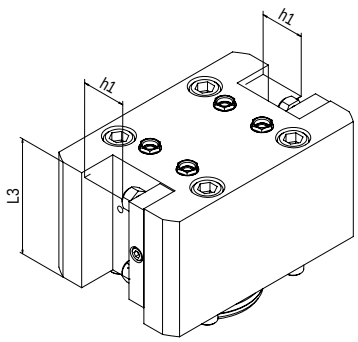


7

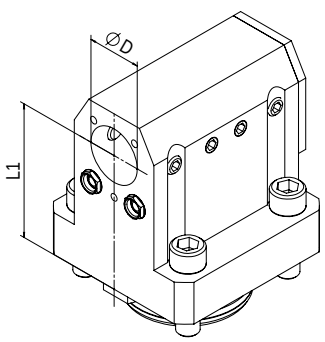


8

# Nakamura Ø65

BENZ CAPTO™ verfügbar
BENZ CAPTO™ available

## Angetriebene Werkzeuge | Live Tools

### BENZ Solidfix®

Modulares Schnellwechselsystem | Modular Quick Change System

| Bestell-Nr. Order No. | Ausführung Tool style | Bild Figure | Aufnahme Tool holder | n [min⁻¹] | Übersetzung Gear ratio | T [Nm] | EK EC | IK IC | pmax [bar] | Maße \| Dimensions D | A | B | L | $L_4$ |
|---|---|---|---|---|---|---|---|---|---|---|---|---|---|---|
| 114DA05100S4 | axial | 1 | BENZ Solidfix® S4 | 6.000 | 1:1 | 50 | ✔ | - | - | 65 | 49 | - | - | - |
| 114EA05100S4 | axial | 1 | | 6.000 | 1:1 | 50 | ✔ | ✔ | 50 | 65 | 49 | - | - | - |
| 114FAX05149S4D | radial | 2 | | 6.000 | 1:1 | 70 | ✔ | - | - | 65 | 72 | 50 | 65 | - |
| 114GAX05149S4D | radial | 2 | | 6.000 | 1:1 | 70 | ✔ | ✔ | 100 | 65 | 72 | 60 | 65 | - |
| 114FAX05149S42 | radial Doppelspindler Double spindle | 3 | | 6.000 | 1:1 | 70 | ✔ | - | - | 65 | 72 | - | 65 | - |

Maß A: bis Plananlage, ohne Adapter | Dimension A: up to plane surface, without adapter



## Spannzange | Collet Chuck

| Bestell-Nr. Order No. | Ausführung Tool style | Bild Figure | Aufnahme Tool holder | n [min⁻¹] | Übersetzung Gear ratio | T [Nm] | EK EC | IK IC | pmax [bar] | Maße \| Dimensions D | A* | B | L | $L_4$ |
|---|---|---|---|---|---|---|---|---|---|---|---|---|---|---|
| 114DA05100E6A | axial | 1 | ER 32 | 6.000 | 1:1 | 50 | ✔ | - | - | 65 | 40,1 | - | - | - |
| 114EA05100E6A | axial | 1 | ER 32 | 6.000 | 1:1 | 50 | ✔ | ✔ | 50 | 65 | 45,2 | - | - | - |
| 114FAX05149E6AD | radial | 2 | ER 32 | 6.000 | 1:1 | 70 | ✔ | - | - | 65 | 69,1 | 52 | 65 | - |
| 114GAX05149E6AD | radial | 2 | ER 32 | 6.000 | 1:1 | 70 | ✔ | ✔ | 100 | 65 | 74,2 | 60 | 65 | - |
| 114FAX05149E6A2 | radial Doppelspindler Double spindle | 3 | ER 32 | 6.000 | 1:1 | 70 | ✔ | - | - | 65 | 69,1 | - | 65 | - |
| 114FK05138E3 | schwenkbar swiveling F= ±105° | 4 | ER 16 | 8.000 | 1:2 | 8 | ✔ | - | - | 65 | | | 53 | 50,6 |

EK: externe Kühlung, IK: interne Kühlung
R: rechte Ausführung, L: linke Ausführung
Maß A*: max. Länge inkl. Spannmutter
Zubehör (ab S. 103) ist nicht im Lieferumfang enthalten.
Technische Änderungen vorbehalten.

EC: external coolant, IC: internal coolant
R: right hand design, L: left hand design
Dimension A*: max. length incl. clamping nut
Accessories (from p. 103) are not included in delivery.
We reserve the right to modify technical contents.

## Statische Halter | Static tool holder

| Bestell-Nr. Order No. | Ausführung Tool style | Bild Figure | Maße \| Dimensions $D_1$ | $h_1$ | $L_1$ | $L_3$ |
|---|---|---|---|---|---|---|
| 114A051559001 | Vierkant-Queraufnahme \| Square locking drive radial<br>Haupt-, Gegenspindel, Überkopf \| Main-, opposed spindle, overhead | 5 | - | 25x25 | - | 90 |
| 114A051560001 | Vierkant-Längsaufnahme \| Turning Tool holder axial<br>Haupt-, Gegenspindel, Überkopf \| Main-, opposed spindle, overhead | 6 | - | 25x25 | - | 80 |
| 114A051567001 | Vierkant-Längsaufnahme doppelt \| Turning Tool holder axial double<br>Haupt-, Gegenspindel, Überkopf \| Main-, opposed spindle, overhead | 7 | - | 25x25 | - | 80 |
| 114A051578001 | Bohrstangenhalter \| Boring bar holder<br>Haupt-, Gegenspindel mit IK \| Main-, opposed spindle with IC | 8 | Ø32 | - | 80 | - |
| 114A051581001 | Verschlussdeckel \| Cap | - | - | - | - | - |

LB 2000 EX-M
LB 2000 EX-MW
LB 2500 EX-M
LB 2500 EX-MW

LB 3000 EX-M
LB 3000 EX-MW
LB 3000 EX-MY
LB 3000 EX-MYW

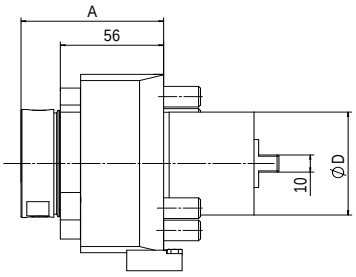


1

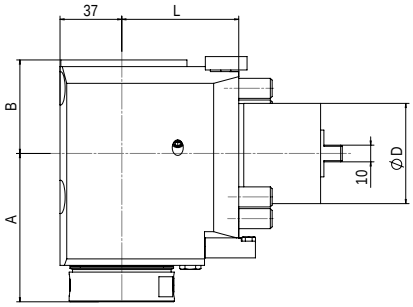


2

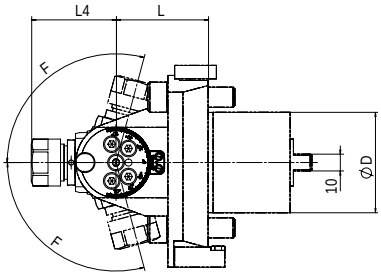


3

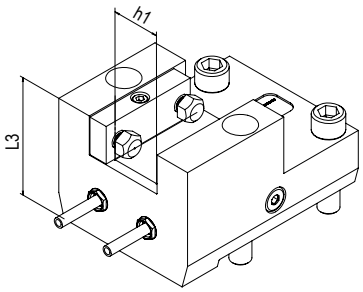


4

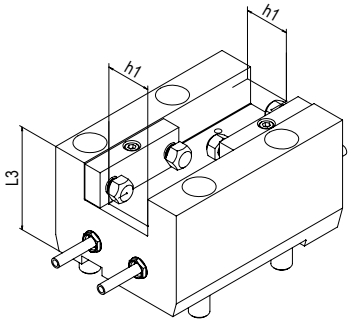


5

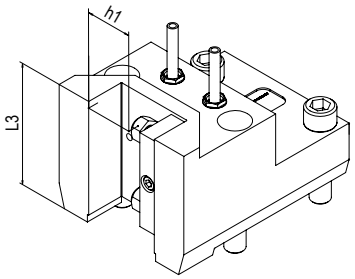


6

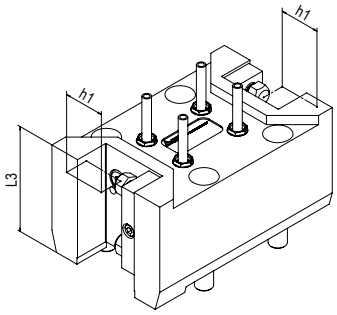


7

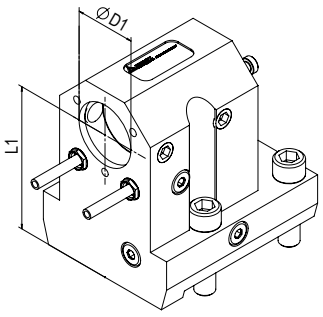


8

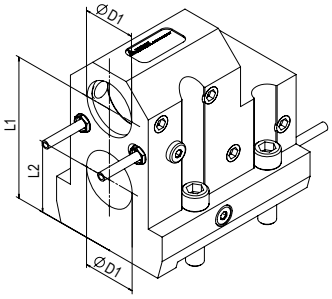


9

# OKUMA LB 2000 - 3000 EX

## Angetriebene Werkzeuge | Live Tools

### BENZ Solidfix®

Modulares Schnellwechselsystem | Modular Quick Change System

| Bestell-Nr. Order No. | Ausführung Tool style | Bild Figure | Aufnahme Tool holder | n [min$^{-1}$] | Über-setzung | T [Nm] | EK EC | IK IC | pmax [bar] | Maße \| Dimensions D | A* | B | L |
|---|---|---|---|---|---|---|---|---|---|---|---|---|---|
| 114DA09841S4 | axial | 1 | BENZ Solidfix® S4 | 6.000 | 1:1 | 70 | ✔ | - | - | 60 | 77 | - | - |
| 114EA09841S4 | axial | 1 | | 6.000 | 1:1 | 70 | ✔ | ✔ | 50 | 60 | 77 | - | - |
| 114FAX09849S4D-70 | radial | 2 | | 6.000 | 1:1 | 70 | ✔ | - | - | 60 | 89 | 56 | 70 |
| 114GAX09849S4D-70 | radial | 2 | | 6.000 | 1:1 | 70 | ✔ | ✔ | 100 | 60 | 89 | 58 | 70 |

Maß A: bis Plananlage, ohne Adapter | Dimension A: up to plane surface, without adapter

## Spannzange | Collet Chuck

| Bestell-Nr. Order No. | Ausführung Tool style | Bild Figure | Aufnahme Tool holder | n [min$^{-1}$] | Über-setzung Gear ratio | T [Nm] | EK EC | IK IC | pmax [bar] | Maße \| Dimensions D | A* | B | L | $L_4$ |
|---|---|---|---|---|---|---|---|---|---|---|---|---|---|---|
| 114DA09841E6A | axial | 1 | ER32 | 6.000 | 1:1 | 70 | ✔ | - | - | 60 | 67,1 | - | - | |
| 114EA09841E6A | axial | 1 | ER32 | 6.000 | 1:1 | 70 | ✔ | ✔ | 50 | 60 | 72,2 | - | - | |
| 114FAX09849E6AD-70 | radial | 2 | ER32 | 6.000 | 1:1 | 70 | ✔ | - | - | 60 | 86,1 | 56 | 70 | |
| 114GAX09849E6AD-70 | radial | 2 | ER32 | 6.000 | 1:1 | 70 | ✔ | ✔ | 100 | 60 | 91,2 | 58 | 70 | |
| 114FK09838E3 | schwenkbar swiveling F= ±105° | 3 | ER16 | 8.000 | 1:2 | 8 | ✔ | - | - | 60 | | | 53 | 50,6 |

EK: externe Kühlung, IK: interne Kühlung
Maß A*: max. Länge inkl. Spannmutter
Zubehör (ab S. 103) ist nicht im Lieferumfang enthalten.
Technische Änderungen vorbehalten.

EC: external coolant, IC: internal coolant
Dimension A*: max. length incl. clamping nut
Accessories (from p. 103) are not included in delivery.
We reserve the right to modify technical contents.

## Statische Halter | Static tool holder

| Bestell-Nr. Order No. | Ausführung Tool style | Bild Figure | Maße \| Dimensions $D_1$ | $h_1$ | $L_1$ | $L_2$ | $L_3$ |
|---|---|---|---|---|---|---|---|
| 114A098559001 | Vierkant-Queraufnahme \| Square locking drive radial<br>Haupt-, Gegenspindel, Überkopf \| Main-, opposed spindle, overhead | 4 | - | 25x25 | - | - | 70 |
| 114A098587001 | Vierkant-Queraufnahme doppelt<br>Square locking drive radial double<br>Haupt-, Gegenspindel, Überkopf \| Main-, opposed spindle, overhead | 5 | - | 25x25 | - | - | 70 |
| 114A098560001 | Vierkant-Längsaufnahme \| Turning Tool holder axial<br>Haupt-, Gegenspindel, Überkopf \| Main-, opposed spindle, overhead | 6 | - | 25x25 | - | - | 75 |
| 114A098567001 | Vierkant-Längsaufnahme doppelt<br>Turning Tool holder axial double<br>Haupt-, Gegenspindel, Überkopf \| Main-, opposed spindle, overhead | 7 | - | 25x25 | - | - | 75 |
| 114A098578001 | Bohrstangenhalter \| Boring bar holder<br>Haupt-, Gegenspindel mit IK \| Main-, opposed spindle with IC | 8 | Ø40 | - | 90 | - | - |
| 114A098579001 | Bohrstangenhalter doppelt \| Boring bar holder double<br>Haupt-, Gegenspindel \| Main-, opposed spindle | 9 | Ø40 | - | 105 | 50 | - |
| 114A098581001 | Verschlussdeckel \| Cap | - | - | - | - | - | - |

## LB 4000 EX-M

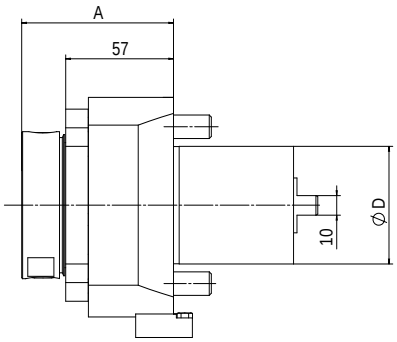


1

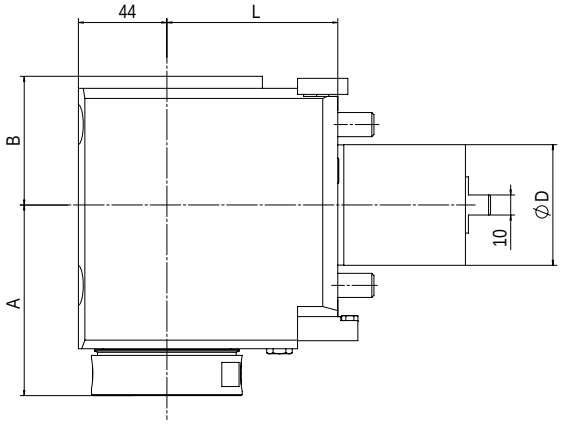


2

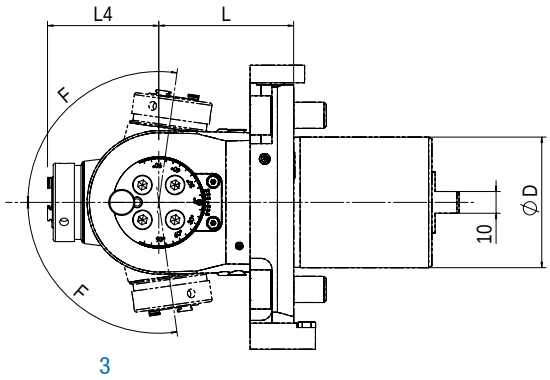


3

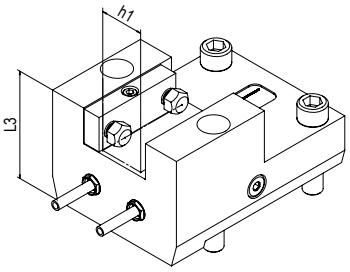


4

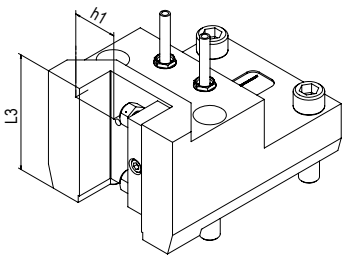


5

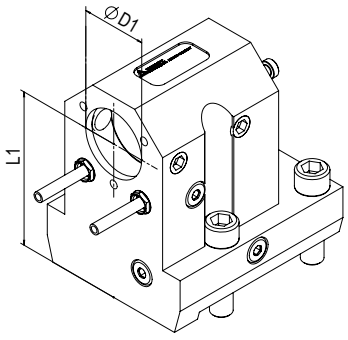


6

# OKUMA LB 4000 EX

## Angetriebene Werkzeuge | Live Tools

### BENZ Solidfix®

Modulares Schnellwechselsystem | Modular Quick Change System

| Bestell-Nr. Order No. | Ausführung Tool style | Bild Figure | Aufnahme Tool holder | n [min⁻¹] | Übersetzung Gear ratio | T [Nm] | EK EC | IK IC | pmax [bar] | Maße \| Dimensions | | | | |
|---|---|---|---|---|---|---|---|---|---|---|---|---|---|---|
| | | | | | | | | | | D | A | B | L | $L_4$ |
| 115DA03951S5 | axial | 1 | BENZ Solidfix® S5 | 6.000 | 1:1 | 100 | ✔ | - | - | 60 | 80 | - | - | - |
| 115EA03951S5 | axial | 1 | | 6.000 | 1:1 | 100 | ✔ | ✔ | 50 | 60 | 80 | - | - | - |
| 115FAX03959S5D | radial | 2 | | 4.500 | 1:1 | 150 | ✔ | - | - | 60 | 86 | 62 | 85 | - |
| 115GAX03959S5D | radial | 2 | | 4.500 | 1:1 | 150 | ✔ | ✔ | 100 | 60 | 86 | 68 | 85 | - |

Maß A: bis Plananlage, ohne Adapter | Dimension A: up to plane surface, without adapter

### Spannzange | Collet Chuck

| Bestell-Nr. Order No. | Ausführung Tool style | Bild Figure | Aufnahme Tool holder | n [min⁻¹] | Übersetzung Gear ratio | T [Nm] | EK EC | IK IC | pmax [bar] | Maße \| Dimensions | | | | |
|---|---|---|---|---|---|---|---|---|---|---|---|---|---|---|
| | | | | | | | | | | D | A* | B | L | $L_4$ |
| 115DA03951E7A | axial | 1 | ER40 | 6.000 | 1:1 | 100 | ✔ | - | - | 60 | 71 | - | - | |
| 115EA03951E7A | axial | 1 | ER40 | 6.000 | 1:1 | 100 | ✔ | ✔ | 50 | 60 | 76 | - | - | |
| 115FAX03959E7AD | radial | 2 | ER40 | 4.500 | 1:1 | 150 | ✔ | - | - | 60 | 81,5 | 62 | 85 | |
| 115GAX03959E7AD | radial | 2 | ER40 | 4.500 | 1:1 | 150 | ✔ | ✔ | 100 | 60 | 86,4 | 68 | 85 | |
| 115FDX03939E3A | schwenkbar swiveling F= ±98° | 3 | ER16 | 8.000 | 1:0,88 | 30 | ✔ | - | - | 60 | | 61 | 62 | 51,1 |
| 115GDX03939E3A | | 3 | ER16 | 8.000 | 1:0,88 | 30 | ✔ | ✔ | 100 | 60 | | 61 | 62 | 56 |

EK: externe Kühlung, IK: interne Kühlung
R: rechte Ausführung, L: linke Ausführung
Maß A*: max. Länge inkl. Spannmutter
Zubehör (ab S. 103) ist nicht im Lieferumfang enthalten.
Technische Änderungen vorbehalten.

EC: external coolant, IC: internal coolant
R: right hand design, L: left hand design
Dimension A*: max. length incl. clamping nut
Accessories (from p. 103) are not included in delivery.
We reserve the right to modify technical contents.

## Statische Halter | Static tool holder

| Bestell-Nr. Order No. | Ausführung Tool style | Bild Figure | Maße \| Dimensions | | | |
|---|---|---|---|---|---|---|
| | | | $D_1$ | $h_1$ | $L_1$ | $L_3$ |
| 115A039559001 | Vierkant-Queraufnahme \| Square locking drive radial<br>Überkopf \| Overhead | 4 | - | 25x25 | - | 70 |
| 115A039560001 | Vierkant-Längsaufnahme \| Turning Tool holder axial<br>Überkopf \| Overhead | 5 | - | 25x25 | - | 75 |
| 115A039578001 | Bohrstangenhalter mit IK \| Boring bar holder with IC | 6 | Ø40 | - | 90 | - |
| 115A039581001 | Verschlussdeckel \| Cap | - | - | - | - | - |

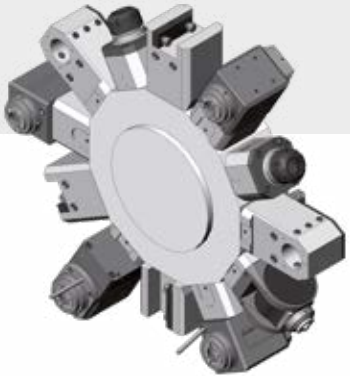

LT 15 M
LT 15 MY
LT 300 M

LT 300 MY
Mac Turn 250 -2S
Mac Turn 350 -2S

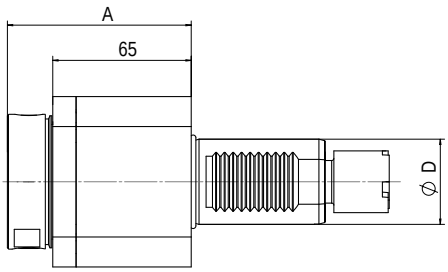


1

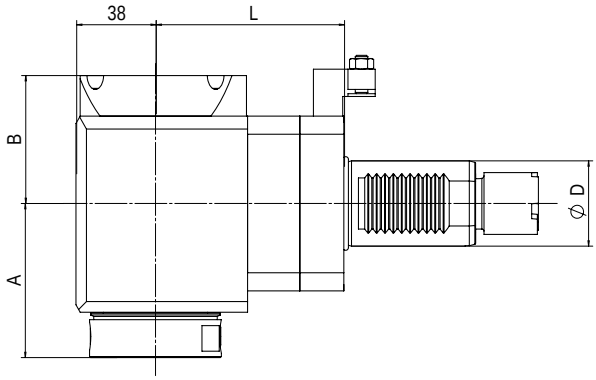


2

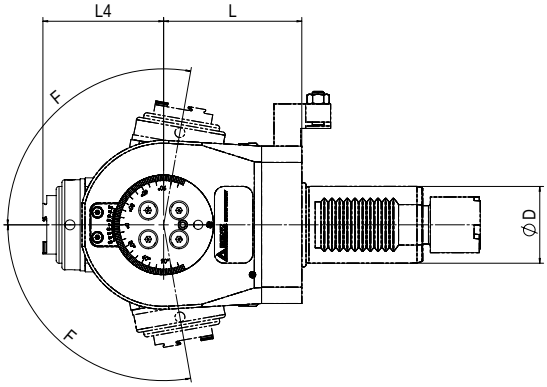


3

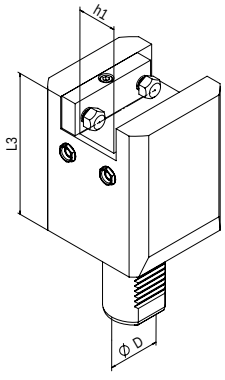


4

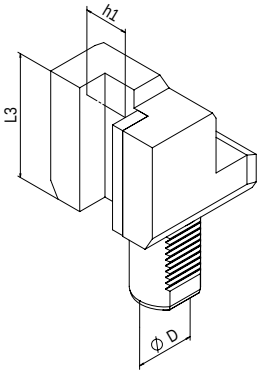


5

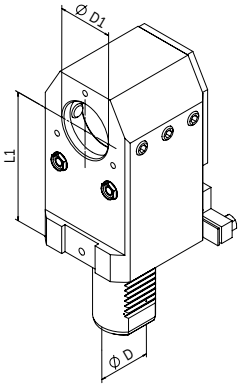


6

# OKUMA LT

BENZ CAPTO™ verfügbar
BENZ CAPTO™ available

## Angetriebene Werkzeuge | Live Tools

### BENZ Solidfix®

Modulares Schnellwechselsystem | Modular Quick Change System

| Bestell-Nr. Order No. | Ausführung Tool style | Bild Figure | Aufnahme Tool holder | n [min⁻¹] | Übersetzung Gear ratio | T [Nm] | EK EC | IK IC | pmax [bar] | Maße \| Dimensions D | A | B | L | $L_4$ |
|---|---|---|---|---|---|---|---|---|---|---|---|---|---|---|
| 114DA04941S4 | axial | 1 | BENZ Solidfix® S4 | 6.000 | 1:1 | 50 | ✔ | - | - | 40 | 88 | - | - | - |
| 114EA04941S4 | axial | 1 | | 6.000 | 1:1 | 50 | ✔ | ✔ | 50 | 40 | 88 | - | - | - |
| 114FAX05449S4R-90 | radial | 2 | | 6.000 | 1:1 | 70 | ✔ | - | - | 40 | 72 | 50 | 90 | - |
| 114GAX05449S4R-90 | radial | 2 | | 6.000 | 1:1 | 70 | ✔ | ✔ | 100 | 40 | 72 | 60 | 90 | - |

Maß A: bis Plananlage, ohne Adapter | Dimension A: up to plane surface, without adapter

### Spannzange | Collet Chuck

| Bestell-Nr. Order No. | Ausführung Tool style | Bild Figure | Aufnahme Tool holder | n [min⁻¹] | Übersetzung Gear ratio | T [Nm] | EK EC | IK IC | pmax [bar] | Maße \| Dimensions D | A* | B | L | $L_4$ |
|---|---|---|---|---|---|---|---|---|---|---|---|---|---|---|
| 114DA04941E6A | axial | 1 | ER32 | 6.000 | 1:1 | 50 | ✔ | - | - | 40 | 76,1 | - | - | - |
| 114EA04941E6A | axial | 1 | ER32 | 6.000 | 1:1 | 50 | ✔ | ✔ | 50 | 40 | 81,2 | - | - | - |
| 114FAX05449E6AR-90 | radial | 2 | ER32 | 6.000 | 1:1 | 70 | ✔ | | - | 40 | 71,1 | 50 | 90 | - |
| 114GAX05449E6AR-90 | radial | 2 | ER32 | 6.000 | 1:1 | 70 | ✔ | ✔ | 100 | 40 | 76,2 | 60 | 90 | - |
| 114FDX05449E5A | schwenkbar swiveling F= ±100° | 3 | ER25 | 6.000 | 1:0,82 | 32 | ✔ | - | - | 40 | - | - | 72 | 57,9 |
| 114GDX05449E5A | | 3 | ER25 | 6.000 | 1:0,82 | 32 | ✔ | ✔ | 50 | 40 | - | - | 72 | 62,9 |

EK: externe Kühlung, IK: interne Kühlung
R: rechte Ausführung, L: linke Ausführung
Maß A*: max. Länge inkl. Spannmutter
Zubehör (ab S. 103) ist nicht im Lieferumfang enthalten.
Technische Änderungen vorbehalten.

EC: external coolant, IC: internal coolant
R: right hand design, L: left hand design
Dimension A*: max. length incl. clamping nut
Accessories (from p. 103) are not included in delivery.
We reserve the right to modify technical contents.

## Statische Halter | Static tool holder

| Bestell-Nr. Order No. | Ausführung Tool style | Bild Figure | Maße \| Dimensions $D_1$ | $h_1$ | $L_1$ | $L_3$ |
|---|---|---|---|---|---|---|
| 114.55925100 | Vierkant-Queraufnahme \| Square locking drive radial<br>Haupt-, Gegenspindel, Überkopf \| Main-, opposed spindle, overhead | 4 | - | 25x25 | - | 100 |
| 114.5612585 | Vierkant-Längsaufnahme rechts \| Turning Tool holder axial right | 5 | - | 25x25 | - | 85 |
| 114A054578001 | Bohrstangenhalter mit IK \| Boring bar holder with IC | 6 | Ø32 | - | 100 | - |

Weitere Ausführungen ab S. 92 | Additional models from p. 92

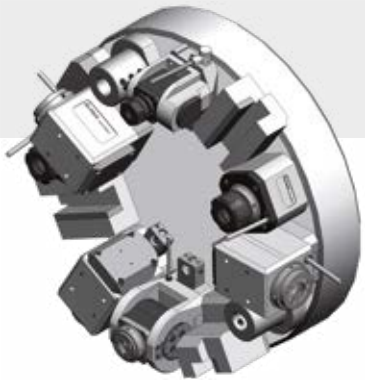

Captain L 370 M/MW/W
Cadett
LB 15 II-M
LB 15 II-MW
LB 300 M
LB 300 MW
LB 300 MY
LR 15 M
LU 15 M
LU 15 MW
LU 300 2 SC
LU 300 M
LU 300 MY

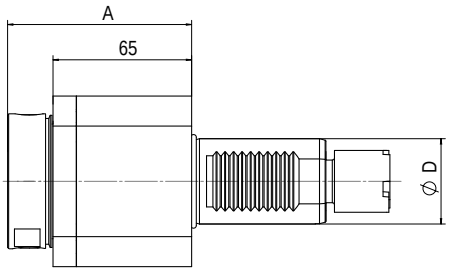


1

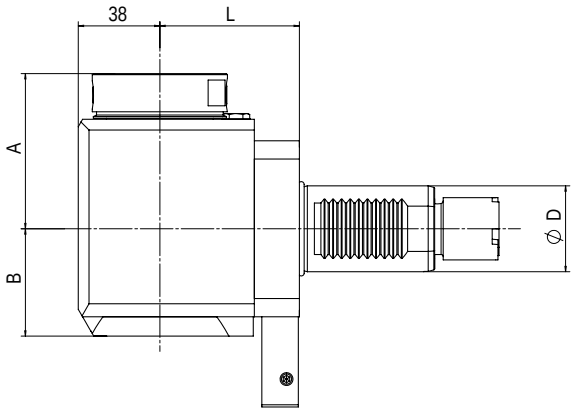


2

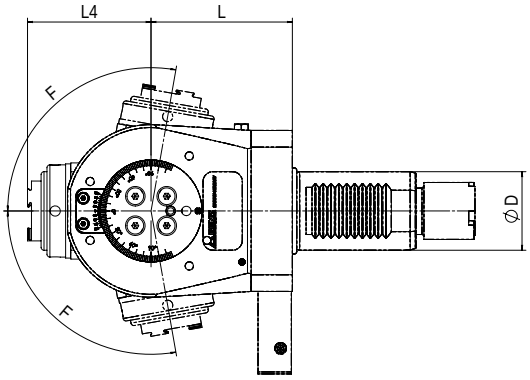


3

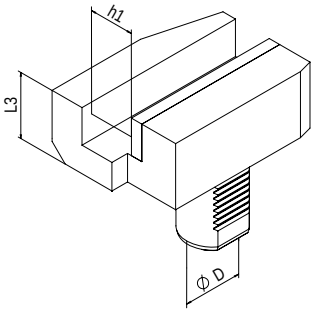


4

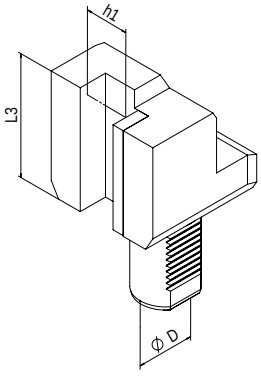


5

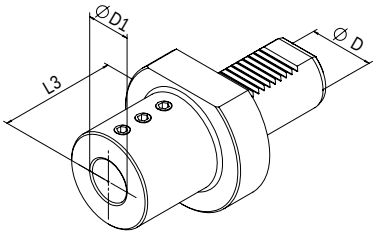


6

# OKUMA LB / LR / LU

BENZ CAPTO™ verfügbar
BENZ CAPTO™ available

## Angetriebene Werkzeuge | Live Tools

### BENZ Solidfix®

Modulares Schnellwechselsystem | Modular Quick Change System

| Bestell-Nr. Order No. | Ausführung Tool style | Bild Figure | Aufnahme Tool holder | n [min⁻¹] | Übersetzung Gear ratio | T [Nm] | EK EC | IK IC | pmax [bar] | Maße \| Dimensions D | A | B | L | $L_4$ |
|---|---|---|---|---|---|---|---|---|---|---|---|---|---|---|
| 114DA04941S4 | axial | 1 | BENZ Solidfix® S4 | 6.000 | 1:1 | 50 | ✔ | - | - | 40 | 88 | - | - | - |
| 114EA04941S4 | axial | 1 | | 6.000 | 1:1 | 50 | ✔ | ✔ | 50 | 40 | 88 | - | - | - |
| 114FAX04949S4L | radial | 2 | | 6.000 | 1:1 | 70 | ✔ | - | - | 40 | 72 | 50 | 65 | - |
| 114GAX04949S4L | radial | 2 | | 6.000 | 1:1 | 70 | ✔ | ✔ | 100 | 40 | 72 | 60 | 65 | - |

Maß A: bis Plananlage, ohne Adapter | Dimension A: up to plane surface, without adapter

### Spannzange | Collet Chuck

| Bestell-Nr. Order No. | Ausführung Tool style | Bild Figure | Aufnahme Tool holder | n [min⁻¹] | Übersetzung Gear ratio | T [Nm] | EK EC | IK IC | pmax [bar] | Maße \| Dimensions D | A* | B | L | $L_4$ |
|---|---|---|---|---|---|---|---|---|---|---|---|---|---|---|
| 114DA04941E6A | axial | 1 | ER32 | 6.000 | 1:1 | 50 | ✔ | - | - | 40 | 76,1 | - | - | - |
| 114EA04941E6A | axial | 1 | ER32 | 6.000 | 1:1 | 50 | ✔ | ✔ | 50 | 40 | 81,2 | - | - | - |
| 114FAX04949E6AL | radial | 2 | ER32 | 6.000 | 1:1 | 70 | ✔ | - | - | 40 | 71,1 | 50 | 65 | - |
| 114GAX04949E6AL | radial | 2 | ER32 | 6.000 | 1:1 | 70 | ✔ | ✔ | 100 | 40 | 76,2 | 60 | 65 | - |
| 114FDX04949E5A | schwenkbar swiveling F= ±100° | 3 | ER25 | 6.000 | 1:0,82 | 32 | ✔ | - | - | 40 | - | - | 72 | 57,9 |
| 114GDX04949E5A | | 3 | ER25 | 6.000 | 1:0,82 | 32 | ✔ | ✔ | 50 | 40 | - | - | 72 | 62,9 |

EK: externe Kühlung, IK: interne Kühlung
R: rechte Ausführung, L: linke Ausführung
Maß A*: max. Länge inkl. Spannmutter
Zubehör (ab S. 103) ist nicht im Lieferumfang enthalten.
Technische Änderungen vorbehalten.

EC: external coolant, IC: internal coolant
R: right hand design, L: left hand design
Dimension A*: max. length incl. clamping nut
Accessories (from p. 103) are not included in delivery.
We reserve the right to modify technical contents.

## Statische Halter | Static tool holder

| Bestell-Nr. Order No. | Ausführung Tool style | Bild Figure | Maße \| Dimensions $D_1$ | $h_1$ | $L_3$ |
|---|---|---|---|---|---|
| 114.5562522 | Vierkant-Queraufnahme links \| Square locking drive radial left | 4 | - | 25x25 | 44 |
| 114.5622585 | Vierkant-Längsaufnahme links \| Turning Tool holder axial left | 5 | - | 25x25 | 85 |
| 114.5713275 | Bohrstangenhalter \| Boring bar holder | 6 | Ø32 | - | 75 |

Weitere Ausführungen ab S. 92 | Additional models from p. 92

# Sauter Revolver VDI 25 / DIN 5480

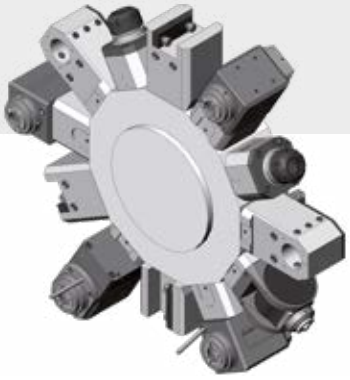

Gildemeister Sprint 32
Gildemeister Sprint 42
Gildemeister Twin 32
Gildemeister Twin 42 (Rahmengröße 1 | frame size 1)
Gildemeister Twin 65 (Rahmengröße 1 | frame size 1)
Sauter Revolver VDI 25

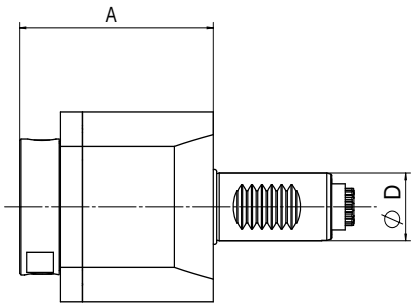


1

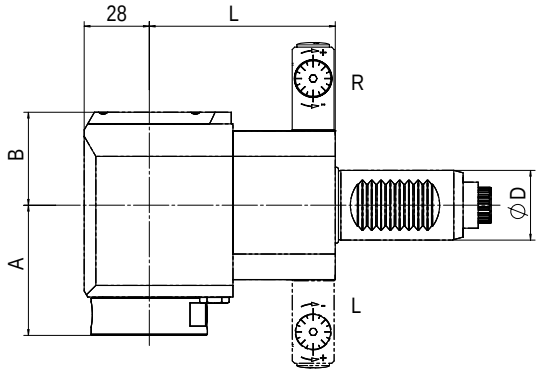


2

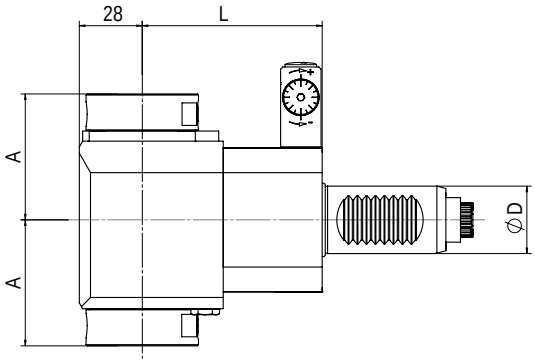


3

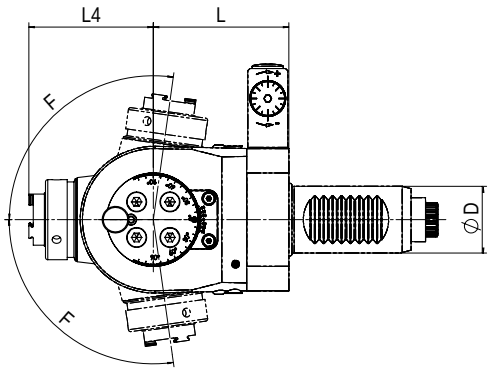


4

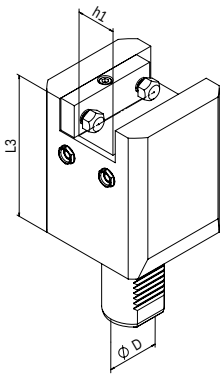


5

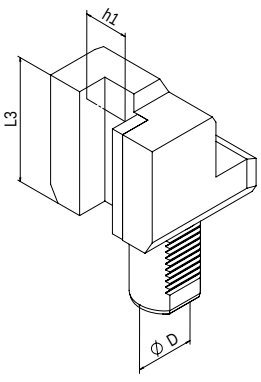


6

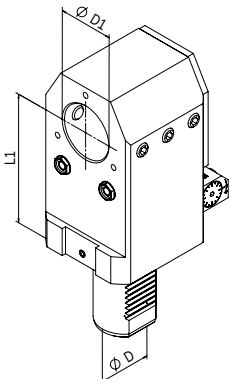


7

# Sauter Revolver VDI 25 / DIN 5480

Trifix® verfügbar
Trifix® available

## Angetriebene Werkzeuge | Live Tools

### BENZ Solidfix®

Modulares Schnellwechselsystem | Modular Quick Change System

| Bestell-Nr. Order No. | Ausführung Tool style | Bild Figure | Aufnahme Tool holder | n [min⁻¹] | Übersetzung Gear ratio | T [Nm] | EK EC | IK IC | pmax [bar] | Maße \| Dimensions D | A | B | L | $L_4$ |
|---|---|---|---|---|---|---|---|---|---|---|---|---|---|---|
| 325DA00500S3 | axial | 1 | BENZ Solidfix® S3 | 8.000 | 1:1 | 25 | ✔ | - | - | 25 | 58 | - | - | - |
| 325EA00531S3 | axial | 1 | | 8.000 | 1:1 | 25 | ✔ | ✔ | 50 | 25 | 79 | - | - | - |
| 325FAX00539S3R-75 | radial | 2 | | 8.000 | 1:1 | 30 | ✔ | - | - | 25 | 56 | 40 | 75 | - |
| 325FAX00539S3L-75 | radial | 2 | | 8.000 | 1:1 | 30 | ✔ | - | - | 25 | 56 | 40 | 75 | - |
| 325GAX00539S3R-75 | radial | 2 | | 8.000 | 1:1 | 30 | ✔ | ✔ | 100 | 25 | 56 | 58 | 75 | - |
| 325GAX00539S3L-75 | radial | 2 | | 8.000 | 1:1 | 30 | ✔ | ✔ | 100 | 25 | 56 | 58 | 75 | - |
| 325FAX00539S32-75 | radial Doppelspindler Double spindle | 3 | | 8.000 | 1:1 | 30 | ✔ | - | - | 25 | 56 | - | 75 | - |

Maß A: bis Plananlage, ohne Adapter | Dimension A: up to plane surface, without adapter

### Spannzange | Collet Chuck

| Bestell-Nr. Order No. | Ausführung Tool style | Bild Figure | Aufnahme Tool holder | n [min⁻¹] | Übersetzung Gear ratio | T [Nm] | EK EC | IK IC | pmax [bar] | Maße \| Dimensions D | A* | B | L | $L_4$ |
|---|---|---|---|---|---|---|---|---|---|---|---|---|---|---|
| 325DA00500E4A | axial | 1 | ER20 | 8.000 | 1:1 | 25 | ✔ | - | - | 25 | 51,5 | - | - | - |
| 325EA00531E4A | axial | 1 | ER20 | 8.000 | 1:1 | 25 | ✔ | ✔ | 50 | 25 | 77,5 | - | - | - |
| 325FAX00539E4AR-75 | radial | 2 | ER20 | 8.000 | 1:1 | 30 | ✔ | - | - | 25 | 51 | 40 | 75 | - |
| 325FAX00539E4AL-75 | radial | 2 | ER20 | 8.000 | 1:1 | 30 | ✔ | - | - | 25 | 51 | 40 | 75 | - |
| 325GAX00539E4AR-75 | radial | 2 | ER20 | 8.000 | 1:1 | 30 | ✔ | ✔ | 100 | 25 | 56 | 58 | 75 | - |
| 325GAX00539E4AL-75 | radial | 2 | ER20 | 8.000 | 1:1 | 30 | ✔ | ✔ | 100 | 25 | 51 | 58 | 75 | - |
| 325FAX00539E4A2-75 | radial Doppelspindler Double spindle | 3 | ER20 | 8.000 | 1:1 | 30 | ✔ | - | - | 25 | 51 | - | 75 | - |
| 325FDX00539E3A | schwenkbar swiveling F= ±98° | 4 | ER16 | 8.000 | 1:0,88 | 12 | ✔ | - | - | 25 | - | - | 61 | 51,6 |
| 325GDX00539E3A | | 4 | ER16 | 8.000 | 1:0,88 | 12 | ✔ | ✔ | 50 | 25 | - | - | 61 | 56 |

EK: externe Kühlung, IK: interne Kühlung
R: rechte Ausführung, L: linke Ausführung
Maß A*: max. Länge inkl. Spannmutter
Zubehör (ab S. 103) ist nicht im Lieferumfang enthalten.
Technische Änderungen vorbehalten.

EC: external coolant, IC: internal coolant
R: right hand design, L: left hand design
Dimension A*: max. length incl. clamping nut
Accessories (from p. 103) are not included in delivery.
We reserve the right to modify technical contents.

## Statische Halter | Static tool holder

| Bestell-Nr. Order No. | Ausführung Tool style | Bild Figure | Maße \| Dimensions $D_1$ | $h_1$ | $L_1$ | $L_3$ |
|---|---|---|---|---|---|---|
| 325.5592080 | Vierkant-Queraufnahme \| Square locking drive radial<br>Haupt-, Gegenspindel, Überkopf \| Main-, opposed spindle, overhead | 5 | - | 20x20 | - | 80 |
| 325.5611655 | Vierkant-Längsaufnahme rechts \| Turning Tool holder axial right | 6 | - | 16x16 | - | 55 |
| 325.5621655 | Vierkant-Längsaufnahme links \| Turning Tool holder axial left | | - | 16x16 | - | 55 |
| 325A005578001 | Bohrstangenhalter \| Boring bar holder<br>Haupt-, Gegenspindel mit IK \| Main-, opposed spindle with IC | 7 | Ø25 | - | 80 | - |

Weitere Ausführungen ab S. 92 | Additional models from p. 92

# Sauter Revolver VDI 30 / DIN 5480

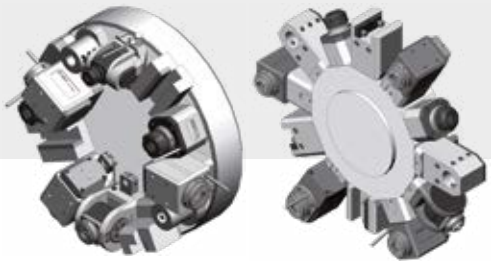

Colchester Tornado TT 6
Doosan Z 290 M / SM
Emco Turn 365
Emco Turn 365-42
Emco Hyperturn 645 MC Plus
Emco Hyperturn 665 MC Plus
Gildemeister CTX 210
Gildemeister CTX 310
Gildemeister CTX 320 linear
Gildemeister CTX 400 E
Gildemeister CTX 400 Twin
Gildemeister CTX 410
Gildemeister CTX 420
Gildemeister CTX alpha 300
Gildemeister CTX alpha 500
Gildemeister MF Twin 42
Gildemeister MF Twin 65
Gildemeister Sprint 32 linear
Gildemeister Sprint 65 linear
Gildemeister Twin 42 (Rahmengröße 2)
Gildemeister Twin 65 (Rahmengröße 2)
Gildemeister Twin 102 mit B-Achse
Graziano CTX 310
Grazioano CTX 320
HURCO TMM 8
Weiler DZ 67

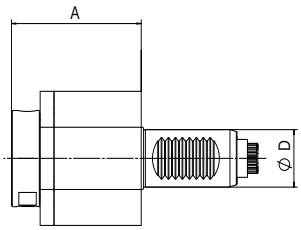


1

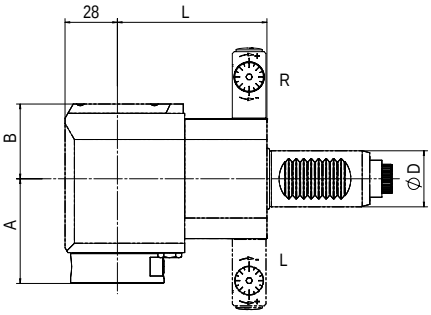


2

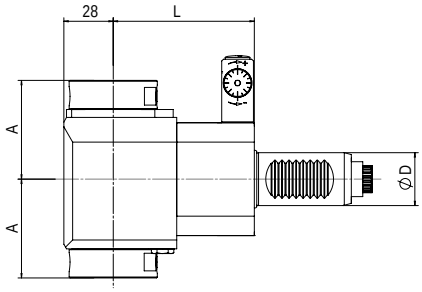


3

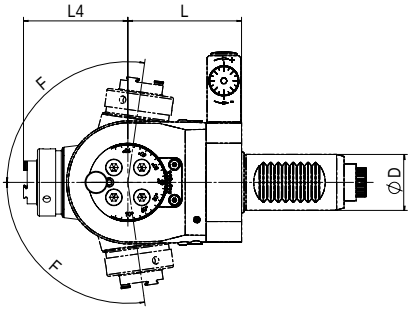


4

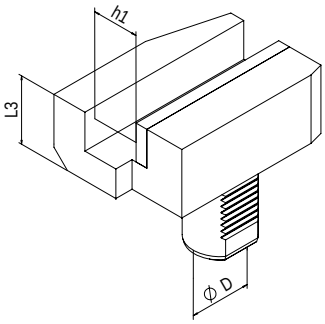


5

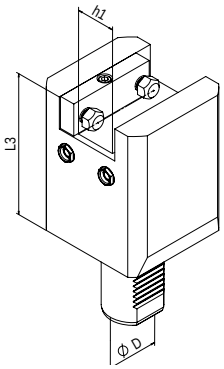


6

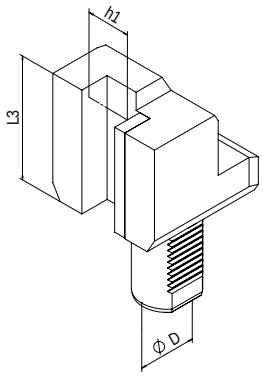


7

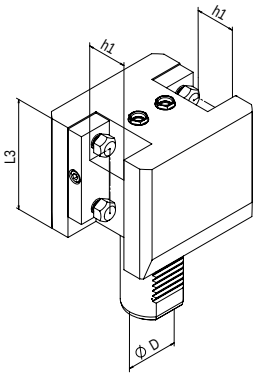


8

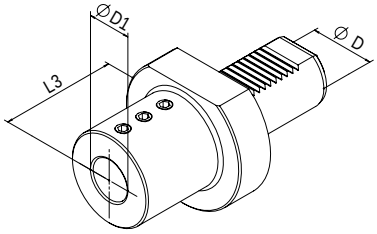


9

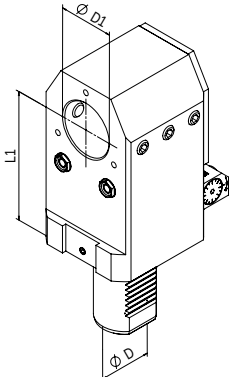


10

# Sauter Revolver VDI 30 / DIN 5480

Trifix® verfügbar
Trifix® available

BENZ CAPTO™ verfügbar
BENZ CAPTO™ available

## Angetriebene Werkzeuge | Live Tools

**BENZ Solidfix®** Modulares Schnellwechselsystem | Modular Quick Change System

| Bestell-Nr. Order No. | Ausführung Tool style | Bild Figure | Aufnahme Tool holder | n [min⁻¹] | Übersetzung Gear ratio | T [Nm] | EK EC | IK IC | pmax [bar] | Maße \| Dimensions D | A | B | L |
|---|---|---|---|---|---|---|---|---|---|---|---|---|---|
| 113DA01200S3 | axial | 1 | BENZ Solidfix® S3 | 8.000 | 1:1 | 25 | ✔ | - | - | 30 | 58 | - | - |
| 113EA01231S3 | axial | 1 | | 8.000 | 1:1 | 25 | ✔ | ✔ | 50 | 30 | 79 | - | - |
| 113FAX01239S3R | radial | 2 | | 8.000 | 1:1 | 30 | ✔ | - | - | 30 | 56 | 40 | 55 |
| 113FAX01239S3L | radial | 2 | | 8.000 | 1:1 | 30 | ✔ | - | - | 30 | 56 | 40 | 55 |
| 113GAX01239S3R | radial | 2 | | 8.000 | 1:1 | 30 | ✔ | ✔ | 100 | 30 | 56 | 58 | 55 |
| 113GAX01239S3L | radial | 2 | | 8.000 | 1:1 | 30 | ✔ | ✔ | 100 | 30 | 56 | 58 | 55 |
| 113FAX01239S3R-80 | radial | 2 | | 8.000 | 1:1 | 30 | ✔ | - | - | 30 | 56 | 40 | 80 |
| 113FAX01239S3L-80 | radial | 2 | | 8.000 | 1:1 | 30 | ✔ | - | - | 30 | 56 | 40 | 80 |
| 113GAX01239S3R-80 | radial | 2 | | 8.000 | 1:1 | 30 | ✔ | ✔ | 100 | 30 | 56 | 58 | 80 |
| 113GAX01239S3L-80 | radial | 2 | | 8.000 | 1:1 | 30 | ✔ | ✔ | 100 | 30 | 56 | 58 | 80 |
| 113FAX01239S3D-80 | Doppelverzahnung Double spline | 2 | | 8.000 | 1:1 | 30 | ✔ | - | - | 30 | 56 | 40 | 80 |
| 113GAX01239S3D-80 | | 2 | | 8.000 | 1:1 | 30 | ✔ | ✔ | 100 | 30 | 56 | 58 | 80 |
| 113FAX01239S32-80 | Doppelspindler Double spindle | 3 | | 8.000 | 1:1 | 30 | ✔ | - | - | 30 | 56 | - | 80 |
| 113FAX01239S3R-100 | radial | 2 | | 8.000 | 1:1 | 30 | ✔ | - | - | 30 | 56 | 40 | 100 |
| 113FAX01239S3L-100 | radial | 2 | | 8.000 | 1:1 | 30 | ✔ | - | - | 30 | 56 | 40 | 100 |
| 113GAX01239S3R-100 | radial | 2 | | 8.000 | 1:1 | 30 | ✔ | ✔ | 100 | 30 | 56 | 58 | 100 |
| 113GAX01239S3L-100 | radial | 2 | | 8.000 | 1:1 | 30 | ✔ | ✔ | 100 | 30 | 56 | 58 | 100 |
| 113FAX01239S3D-100 | Doppelverzahnung Double spline | 2 | | 8.000 | 1:1 | 30 | ✔ | - | - | 30 | 56 | 40 | 100 |
| 113GAX01239S3D-100 | | 2 | | 8.000 | 1:1 | 30 | ✔ | ✔ | 100 | 30 | 56 | 58 | 100 |
| 113FAX01239S32-100 | Doppelspindler Double spindle | 3 | | 8.000 | 1:1 | 30 | ✔ | - | - | 30 | 56 | - | 100 |

EK: externe Kühlung, IK: interne Kühlung
R: rechte Ausführung, L: linke Ausführung
Maß A: max. Länge inkl. Spannfutter
Zubehör (ab S. 103) ist nicht im Lieferumfang enthalten.
Technische Änderungen vorbehalten.

EC: external coolant, IC: internal coolant
R: right hand design, L: left hand design
Dimension A: max. length incl. clamping nut
Accessories (from p. 103) are not included in delivery.
We reserve the right to modify technical contents.

# Sauter Revolver VDI 30 / DIN 5480

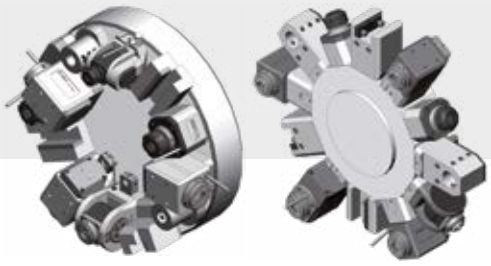

## Angetriebene Werkzeuge | Live Tools

### Spannzange | Collet Chuck

| Bestell-Nr. Order No. | Ausführung Tool style | Bild Figure | Aufnahme Tool holder | n [min$^{-1}$] | Übersetzung Gear ratio | T [Nm] | EK EC | IK IC | pmax [bar] | Maße \| Dimensions | | | | |
|---|---|---|---|---|---|---|---|---|---|---|---|---|---|---|
| | | | | | | | | | | D | A* | B | L | $L_4$ |
| 113DA01200E5A | axial | 1 | ER25 | 8.000 | 1:1 | 25 | ✔ | - | - | 30 | 53,9 | - | - | - |
| 113EA01231E5A | axial | 1 | ER25 | 8.000 | 1:1 | 25 | ✔ | ✔ | 50 | 30 | 79,9 | - | - | - |
| 113FAX01239E5AR | radial | 2 | ER25 | 8.000 | 1:1 | 30 | ✔ | - | - | 30 | 56,9 | 40 | 55 | - |
| 113FAX01239E5AL | radial | 2 | ER25 | 8.000 | 1:1 | 30 | ✔ | - | - | 30 | 56,9 | 40 | 55 | - |
| 113GAX01239E5AR | radial | 2 | ER25 | 8.000 | 1:1 | 30 | ✔ | ✔ | 100 | 30 | 61,9 | 58 | 55 | - |
| 113GAX01239E5AL | radial | 2 | ER25 | 8.000 | 1:1 | 30 | ✔ | ✔ | 100 | 30 | 61,9 | 58 | 55 | - |
| 113FAX01239E5AR-80 | radial | 2 | ER25 | 8.000 | 1:1 | 30 | ✔ | - | - | 30 | 56,9 | 40 | 80 | - |
| 113FAX01239E5AL-80 | radial | 2 | ER25 | 8.000 | 1:1 | 30 | ✔ | - | - | 30 | 56,9 | 40 | 80 | - |
| 113GAX01239E5AR-80 | radial | 2 | ER25 | 8.000 | 1:1 | 30 | ✔ | ✔ | 100 | 30 | 61,9 | 58 | 80 | - |
| 113GAX01239E5AL-80 | radial | 2 | ER25 | 8.000 | 1:1 | 30 | ✔ | ✔ | 100 | 30 | 61,9 | 58 | 80 | - |
| 113FAX01239E5AD-80 | Doppel-verzahnung Double spline | 2 | ER25 | 8.000 | 1:1 | 30 | ✔ | - | - | 30 | 56,9 | 40 | 80 | - |
| 113GAX01239E5AD-80 | | 2 | ER25 | 8.000 | 1:1 | 30 | ✔ | ✔ | 100 | 30 | 61,9 | 58 | 80 | - |
| 113FAX01239E5A2-80 | Doppelspindler Double spindle | 3 | ER25 | 8.000 | 1:1 | 30 | ✔ | - | - | 30 | 56,9 | - | 80 | - |
| 113FAX01239E5AR-100 | radial | 2 | ER25 | 8.000 | 1:1 | 30 | ✔ | - | - | 30 | 56,9 | 40 | 100 | - |
| 113FAX01239E5AL-100 | radial | 2 | ER25 | 8.000 | 1:1 | 30 | ✔ | - | - | 30 | 56,9 | 40 | 100 | - |
| 113GAX01239E5AR-100 | radial | 2 | ER25 | 8.000 | 1:1 | 30 | ✔ | ✔ | 100 | 30 | 61,9 | 58 | 100 | - |
| 113GAX01239E5AL-100 | radial | 2 | ER25 | 8.000 | 1:1 | 30 | ✔ | ✔ | 100 | 30 | 61,9 | 58 | 100 | - |
| 113FAX01239E5AD-100 | Doppel-verzahnung Double spline | 2 | ER25 | 8.000 | 1:1 | 30 | ✔ | - | - | 30 | 56,9 | 40 | 100 | - |
| 113GAX01239E5AD-100 | | 2 | ER25 | 8.000 | 1:1 | 30 | ✔ | ✔ | 100 | 30 | 61,9 | 58 | 100 | - |
| 113FAX01239E5A2-100 | Doppelspindler Double spindle | 3 | ER25 | 8.000 | 1:1 | 30 | ✔ | - | - | 30 | 56,9 | - | 100 | - |
| 113FDX01239E3A | schwenkbar swiveling F= ±98° | 4 | ER16 | 8.000 | 1:0,88 | 12 | ✔ | - | - | 30 | - | - | 61 | 51,1 |
| 113GDX01239E3A | | 4 | ER16 | 8.000 | 1:0,88 | 12 | ✔ | ✔ | 50 | 30 | - | - | 61 | 56 |

EK: externe Kühlung, IK: interne Kühlung
R: rechte Ausführung, L: linke Ausführung
Maß A*: max. Länge inkl. Spannmutter
Zubehör (ab S. 103) ist nicht im Lieferumfang enthalten.
Technische Änderungen vorbehalten.

EC: external coolant, IC: internal coolant
R: right hand design, L: left hand design
Dimension A*: max. length incl. clamping nut
Accessories (from p. 103) are not included in delivery.
We reserve the right to modify technical contents.

# Sauter Revolver VDI 30 / DIN 5480

Trifix® verfügbar
Trifix® available

BENZ CAPTO™ verfügbar
BENZ CAPTO™ available

## Statische Halter | Static tool holder

| Bestell-Nr.<br>Order No. | Ausführung<br>Tool style | Bild<br>Figure | Maße I Dimensions | | | |
|---|---|---|---|---|---|---|
| | | | $D_1$ | $h_1$ | $L_1$ | $L_3$ |
| 113.5552022 | Vierkant-Queraufnahme rechts<br>Square locking drive radial right | 5 | - | 20x20 | - | 40 |
| 113.5562022 | Vierkant-Queraufnahme links<br>Square locking drive radial left | 5 | - | 20x20 | - | 40 |
| 113.5592080 | Vierkant-Queraufnahme I Square locking drive radial<br>Haupt-, Gegenspindel, Überkopf I Main-, opposed spindle, overhead | 6 | - | 20x20 | - | 80 |
| 113.55920110 | Vierkant-Queraufnahme I Square locking drive radial<br>Haupt-, Gegenspindel, Überkopf I Main-, opposed spindle, overhead | 6 | - | 20x20 | - | 110 |
| 113.5612070 | Vierkant-Längsaufnahme links I Turning Tool holder axial left | 7 | - | 20x20 | - | 70 |
| 113.5622070 | Vierkant-Längsaufnahme links I Turning Tool holder axial left | 7 | - | 20x20 | - | 70 |
| 113.5672080 | Vierkant-Längsaufnahme doppelt<br>Turning Tool holder axial double<br>Haupt-, Gegenspindel, Überkopf I Main-, opposed spindle, overhead | 8 | - | 20x20 | - | 80 |
| 113.5712560 | Bohrstangenhalter I Boring bar holder | 9 | Ø25 | - | - | 60 |
| 113A012578001 | Bohrstangenhalter I Boring bar holder<br>Haupt-, Gegenspindel mit IK I Main-, opposed spindle with IC | 10 | Ø25 | - | 80 | - |
| 113A012578002 | Bohrstangenhalter I Boring bar holder<br>Haupt-, Gegenspindel mit IK I Main-, opposed spindle with IC | 10 | Ø25 | - | 100 | - |

Weitere Ausführungen ab S. 92 | Additional models from p. 92

**Beispiele | Examples**

Horizontaldrehmaschine mit Sternrevolver
Horizontal lathe with star turret

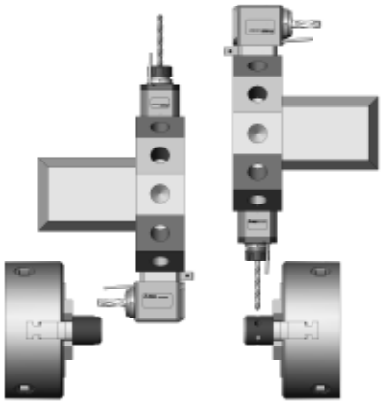

Hauptspindel | Main spindle



Gegenspindel | opposed spindle

Radialwerkzeug: L=80mm, linke Ausführung, EK, BENZ Solidfix® S3
Radial live tool: L=80mm, left version, EC, BENZ Solidfix® S3
> 113FAX01239S3L-80

Vertikaldrehmaschine mit Sternrevolver
vertical lathe with star turret

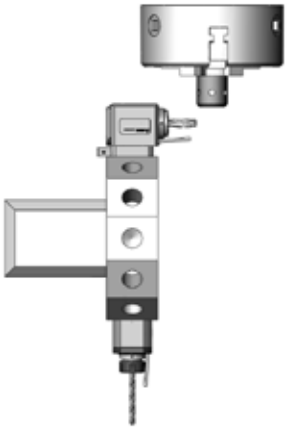

Radialwerkzeug: L=55mm, rechte Ausführung, IK, BENZ Solidfix® S3
Radial live tool: L=55mm, right version, IC, BENZ Solidfix® S3
> 113GAX01239S3R

Horizontaldrehmaschine mit Scheibenrevolver
Horizontal lathe with disc turret

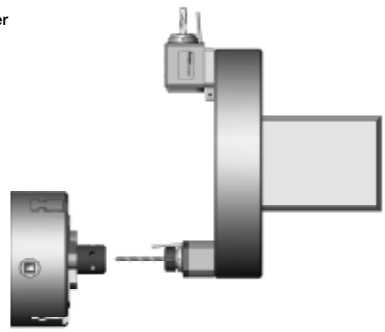

Radialwerkzeug: L=55mm, linke Ausführung, EK, BENZ Solidfix® S3
Radial live tool: L=55mm, left version, EC, BENZ Solidfix® S3
> 113FAX01239S3L

# Sauter Revolver VDI 30 / DIN 5482

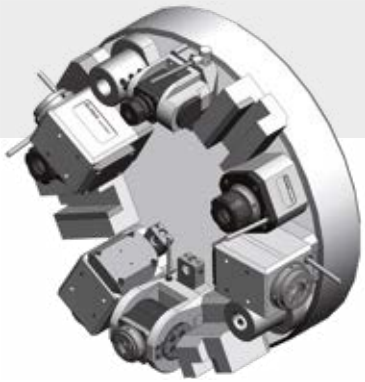

Colchester Tornado T6 M
Colchester Tornado T120 M
Emco Turn 360
Emco Turn 365
Gildemeister CTX 300
Gildemeister CTX 310 eco
Gildemeister CTX 400
Gildemeister CTX 400 E
Gildemeister CTX 400 Serie 2
Gildemeister NEF 520
Monforts RNC3

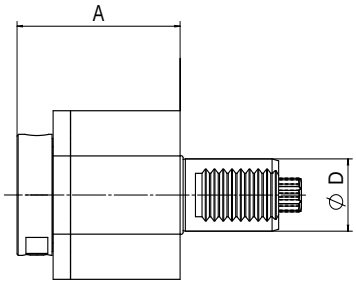


1

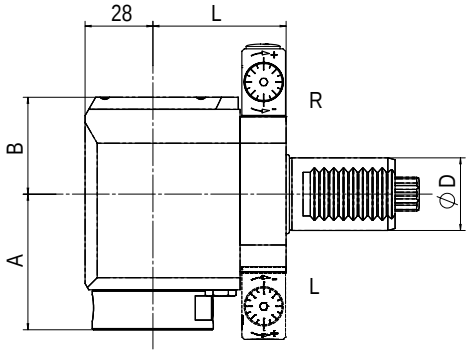


2

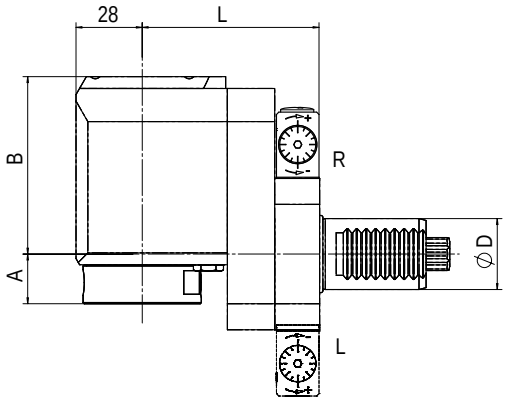


3

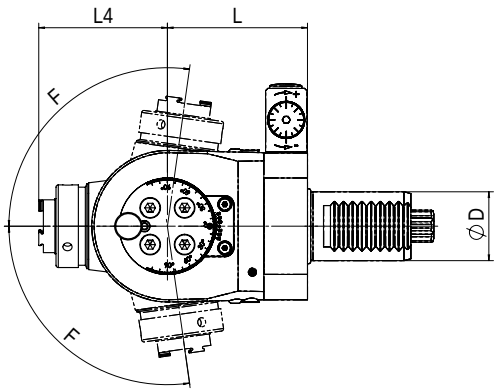


4

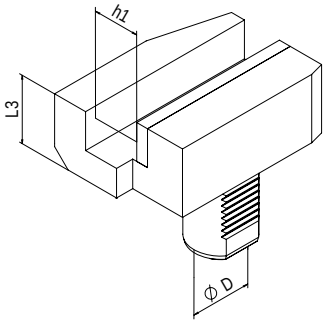


5

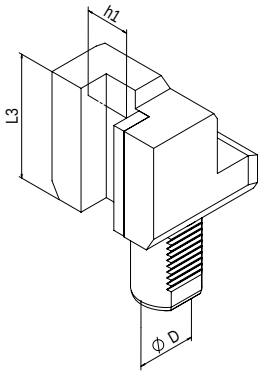


6

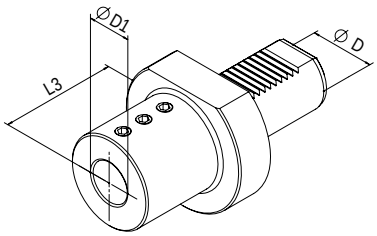


7

# Sauter Revolver VDI 30 / DIN 5482

BENZ CAPTO™ verfügbar
BENZ CAPTO™ available

## Angetriebene Werkzeuge | Live Tools

### BENZ Solidfix®

Modulares Schnellwechselsystem | Modular Quick Change System

| Bestell-Nr. Order No. | Ausführung Tool style | Bild Figure | Aufnahme Tool holder | n [min⁻¹] | Übersetzung Gear ratio | T [Nm] | EK EC | IK IC | pmax [bar] | Maße \| Dimensions D | A | B | L | $L_4$ |
|---|---|---|---|---|---|---|---|---|---|---|---|---|---|---|
| 113DA00500S3 | axial | 1 | BENZ Solidfix® S3 | 8.000 | 1:1 | 25 | ✔ | - | - | 30 | 58 | - | - | - |
| 113EA00531S3 | axial | 1 | | 8.000 | 1:1 | 25 | ✔ | ✔ | 50 | 30 | 79 | - | - | - |
| 113FAX00539S3R | radial | 2 | | 8.000 | 1:1 | 30 | ✔ | - | - | 30 | 56 | 40 | 55 | - |
| 113FAX00539S3L | radial | 2 | | 8.000 | 1:1 | 30 | ✔ | - | - | 30 | 56 | 40 | 55 | - |
| 113GAX00539S3R | radial | 2 | | 8.000 | 1:1 | 30 | ✔ | ✔ | 100 | 30 | 56 | 58 | 55 | - |
| 113GAX00539S3L | radial | 2 | | 8.000 | 1:1 | 30 | ✔ | ✔ | | 30 | 56 | 58 | 55 | - |
| 113FBX00539S3R | radial zurückgesetzt offset | 3 | | 8.000 | 1:1 | 30 | ✔ | - | - | 30 | 21 | 75 | 75 | - |
| 113FBX00539S3L | | 3 | | 8.000 | 1:1 | 30 | ✔ | - | - | 30 | 21 | 75 | 75 | - |
| 113GBX00539S3R | | 3 | | 8.000 | 1:1 | 30 | ✔ | ✔ | 100 | 30 | 21 | 93 | 75 | - |
| 113GBX00539S3L | | 3 | | 8.000 | 1:1 | 30 | ✔ | ✔ | | 30 | 21 | 93 | 75 | - |

Maß A: bis Plananlage, ohne Adapter | Dimension A: up to plane surface, without adapter

## Spannzange | Collet Chuck

| Bestell-Nr. Order No. | Ausführung Tool style | Bild Figure | Aufnahme Tool holder | n [min⁻¹] | Übersetzung Gear ratio | T [Nm] | EK EC | IK IC | pmax [bar] | Maße \| Dimensions D | A* | B | L | $L_4$ |
|---|---|---|---|---|---|---|---|---|---|---|---|---|---|---|
| 113DA00500E5A | axial | 1 | ER25 | 8.000 | 1:1 | 25 | ✔ | - | - | 30 | 53,9 | - | - | - |
| 113EA00531E5A | axial | 1 | ER25 | 8.000 | 1:1 | 25 | ✔ | ✔ | 50 | 30 | 79,9 | - | - | - |
| 113FAX00539E5AR | radial | 2 | ER25 | 8.000 | 1:1 | 30 | ✔ | - | - | 30 | 56,9 | 40 | 55 | - |
| 113FAX00539E5AL | radial | 2 | ER25 | 8.000 | 1:1 | 30 | ✔ | - | - | 30 | | | | - |
| 113GAX00539E5AR | radial | 2 | ER25 | 8.000 | 1:1 | 30 | ✔ | ✔ | 100 | 30 | 61,9 | 58 | | - |
| 113GAX00539E5AL | radial | 2 | ER25 | 8.000 | 1:1 | 30 | ✔ | ✔ | | 30 | | | | - |
| 113FBX00539E5AR | radial zurückgesetzt offset | 3 | ER25 | 8.000 | 1:1 | 30 | ✔ | - | - | 30 | 21,9 | 75 | 75 | - |
| 113FBX00539E5AL | | 3 | ER25 | 8.000 | 1:1 | 30 | ✔ | - | - | 30 | | | | - |
| 113GBX00539E5AR | | 3 | ER25 | 8.000 | 1:1 | 30 | ✔ | ✔ | 100 | 30 | 26,9 | 93 | | - |
| 113GBX00539E5AL | | 3 | ER25 | 8.000 | 1:1 | 30 | ✔ | ✔ | | 30 | | | | - |
| 113FDX00539E3A | schwenkbar swiveling F= ±98° | 4 | ER16 | 8.000 | 1:0,88 | 12 | ✔ | - | - | 30 | - | - | 61 | 51,1 |
| 113GDX00539E3A | | 4 | ER16 | 8.000 | 1:0,88 | 12 | ✔ | ✔ | 50 | 30 | - | - | 61 | 56 |

EK: externe Kühlung, IK: interne Kühlung
R: rechte Ausführung, L: linke Ausführung
Maß A*: max. Länge inkl. Spannmutter
Zubehör (ab S. 103) ist nicht im Lieferumfang enthalten.
Technische Änderungen vorbehalten.

EC: external coolant, IC: internal coolant
R: right hand design, L: left hand design
Dimension A*: max. length incl. clamping nut
Accessories (from p. 103) are not included in delivery.
We reserve the right to modify technical contents.

## Statische Halter | Static tool holder

| Bestell-Nr. Order No. | Ausführung Tool style | Bild Figure | Maße \| Dimensions $D_1$ | $h_1$ | $L_3$ |
|---|---|---|---|---|---|
| 113.5552022 | Vierkant-Queraufnahme rechts \| Square locking drive radial right | 5 | - | 20x20 | 40 |
| 113.5562022 | Vierkant-Queraufnahme links \| Square locking drive radial left | 5 | - | 20x20 | 40 |
| 113.5612070 | Vierkant-Längsaufnahme rechts \| Turning Tool holder axial right | 6 | - | 20x20 | 70 |
| 113.5622070 | Vierkant-Längsaufnahme links \| Turning Tool holder axial left | 6 | - | 20x20 | 70 |
| 113.5712560 | Bohrstangenhalter \| Boring bar holder | 7 | Ø25 | - | 60 |

Weitere Ausführungen ab S. 92 | Additional models from p. 92

# Sauter Revolver VDI 40 / DIN 5480

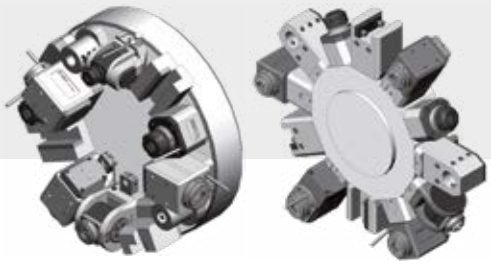

Boehringer NG 180-2
Boehringer NG 200-L
Gildemeister CTV 160
Gildemeister CTV 200
Gildemeister CTV 250
Gildemeister CTX 410
Gildemeister CTX 420 linear
Gildemeister CTX 510
Gildemeister CTX 520 linear

Gildemeister CTX beta 500
Gildemeister CTX beta 800
Gildemeister CTX beta 1250
Gildemeister GMX 250 linear
Gildemeister GMX 250 S linear
Gildemeister GMX 300
Gildemeister GMX 400
Gildemeister GMX 500
Gildemeister Twin 102

Gildemeister Twin 500
HURCO TMX 8MY/MYS
HURCO TMM 10
Monforts DNC 5
Monforts DNC 400 5
Monforts RNC 400 DUO
Monforts RNC 500 DUO
Monforts RNC 600 DUO

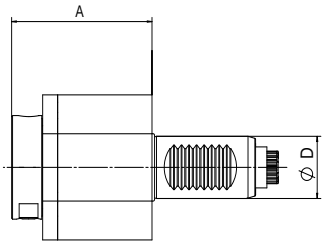


1

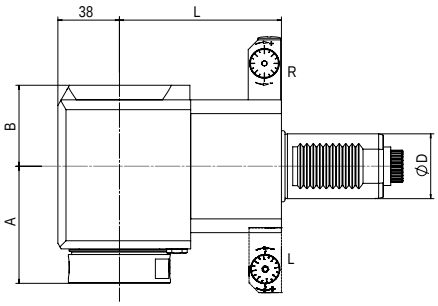


2

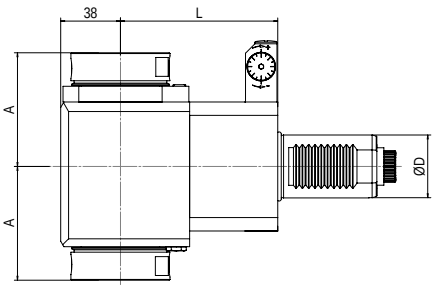


3

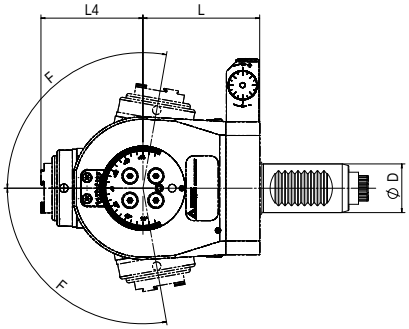


4

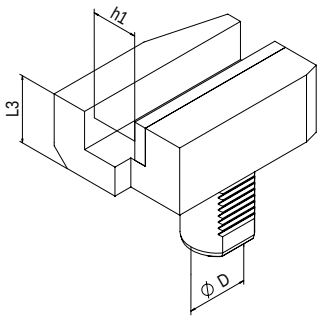


5

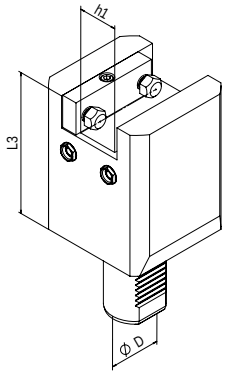


6

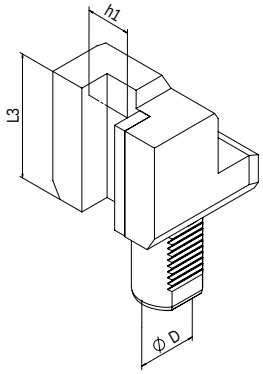


7

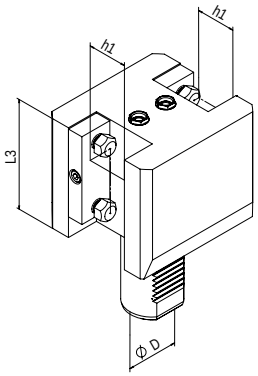


8

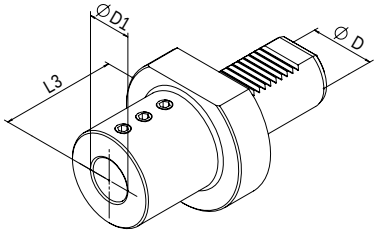


9

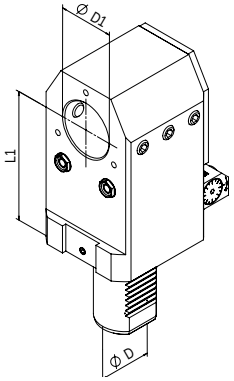


10

# Sauter Revolver VDI 40 / DIN 5480

Trifix® verfügbar
Trifix® available

BENZ CAPTO™ verfügbar
BENZ CAPTO™ available

## Angetriebene Werkzeuge | Live Tools

### BENZ Solidfix®

Modulares Schnellwechselsystem | Modular Quick Change System

| Bestell-Nr. Order No. | Ausführung Tool style | Bild Figure | Aufnahme Tool holder | n [min⁻¹] | Übersetzung Gear ratio | T [Nm] | EK EC | IK IC | pmax [bar] | Maße \| Dimensions | | | |
|---|---|---|---|---|---|---|---|---|---|---|---|---|---|
| | | | | | | | | | | D | A | B | L |
| 114DA03541S4 | axial | 1 | BENZ Solidfix® S4 | 6.000 | 1:1 | 50 | ✔ | - | - | 40 | 88 | - | - |
| 114EA03541S4 | axial | 1 | | 6.000 | 1:1 | 50 | ✔ | ✔ | 50 | 40 | 88 | - | - |
| 114FAX03549S4R | radial | 2 | | 6.000 | 1:1 | 70 | ✔ | - | - | 40 | 72 | 50 | 65 |
| 114FAX03549S4L | radial | 2 | | 6.000 | 1:1 | 70 | ✔ | - | - | 40 | 72 | 50 | 65 |
| 114GAX03549S4R | radial | 2 | | 6.000 | 1:1 | 70 | ✔ | ✔ | 100 | 40 | 72 | 60 | 65 |
| 114GAX03549S4L | radial | 2 | | 6.000 | 1:1 | 70 | ✔ | ✔ | 100 | 40 | 72 | 50 | 65 |
| 114FAX03549S4R-100 | radial | 2 | | 6.000 | 1:1 | 70 | ✔ | - | - | 40 | 72 | 50 | 100 |
| 114FAX03549S4L-100 | radial | 2 | | 6.000 | 1:1 | 70 | ✔ | - | - | 40 | 72 | 50 | 100 |
| 114GAX03549S4R-100 | radial | 2 | | 6.000 | 1:1 | 70 | ✔ | ✔ | 100 | 40 | 72 | 60 | 100 |
| 114GAX03549S4L-100 | radial | 2 | | 6.000 | 1:1 | 70 | ✔ | ✔ | 100 | 40 | 72 | 60 | 100 |
| 114FAX03549S4D-100 | Doppel-verzahnung Double spline | 2 | | 6.000 | 1:1 | 70 | ✔ | - | - | 40 | 72 | 50 | 100 |
| 114GAX03549S4D-100 | | 2 | | 6.000 | 1:1 | 70 | ✔ | ✔ | 100 | 40 | 72 | 60 | 100 |
| 114FAX03549S42-100 | Doppelspindler Double spindle | 3 | | 6.000 | 1:1 | 70 | ✔ | - | - | 40 | 72 | - | 100 |
| 114FAX03549S4R-120 | radial | 2 | | 6.000 | 1:1 | 70 | ✔ | - | - | 40 | 72 | 50 | 120 |
| 114FAX03549S4L-120 | radial | 2 | | 6.000 | 1:1 | 70 | ✔ | - | - | 40 | 72 | 50 | 120 |
| 114GAX03549S4R-120 | radial | 2 | | 6.000 | 1:1 | 70 | ✔ | ✔ | 100 | 40 | 72 | 60 | 120 |
| 114GAX03549S4L-120 | radial | 2 | | 6.000 | 1:1 | 70 | ✔ | ✔ | 100 | 40 | 72 | 60 | 120 |
| 114FAX03549S4D-120 | Doppel-verzahnung Double spline | 2 | | 6.000 | 1:1 | 70 | ✔ | - | - | 40 | 72 | 50 | 120 |
| 114GAX03549S4D-120 | | 2 | | 6.000 | 1:1 | 70 | ✔ | ✔ | 100 | 40 | 72 | 60 | 120 |
| 114FAX03549S42-120 | Doppelspindler Double spindle | 3 | | 6.000 | 1:1 | 70 | ✔ | - | - | 40 | 72 | - | 120 |

EK: externe Kühlung, IK: interne Kühlung
R: rechte Ausführung, L: linke Ausführung
Zubehör (ab S. 103) ist nicht im Lieferumfang enthalten.
Technische Änderungen vorbehalten.

EC: external coolant, IC: internal coolant
R: right hand design, L: left hand design
Accessories (from p. 103) are not included in delivery.
We reserve the right to modify technical contents.

# Sauter Revolver VDI 40 / DIN 5480

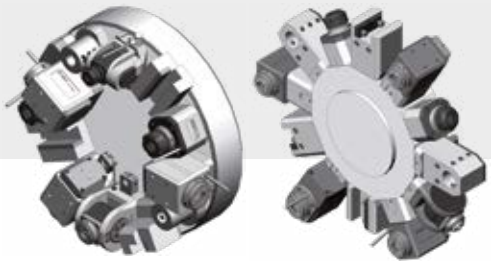

## Angetriebene Werkzeuge | Live Tools

### Spannzange | Collet Chuck

| Bestell-Nr. Order No. | Ausführung Tool style | Bild Figure | Aufnahme Tool holder | n [min$^{-1}$] | Übersetzung Gear ratio | T [Nm] | EK EC | IK IC | pmax [bar] | Maße \| Dimensions | | | | |
|---|---|---|---|---|---|---|---|---|---|---|---|---|---|---|
| | | | | | | | | | | D | A* | B | L | $L_4$ |
| 114DA03541E6A | axial | 1 | ER32 | 6.000 | 1:1 | 50 | ✔ | - | - | 40 | 76,1 | - | - | - |
| 114EA03541E6A | axial | 1 | ER32 | 6.000 | 1:1 | 50 | ✔ | ✔ | 50 | 40 | 81,2 | - | - | - |
| 114FAX03549E6AR | radial | 2 | ER32 | 6.000 | 1:1 | 70 | ✔ | - | - | 40 | 71,1 | 50 | 65 | - |
| 114FAX03549E6AL | radial | 2 | ER32 | 6.000 | 1:1 | 70 | ✔ | - | - | 40 | 71,1 | 50 | 65 | - |
| 114GAX03549E6AR | radial | 2 | ER32 | 6.000 | 1:1 | 70 | ✔ | ✔ | 100 | 40 | 76,2 | 60 | 65 | - |
| 114GAX03549E6AL | radial | 2 | ER32 | 6.000 | 1:1 | 70 | ✔ | ✔ | 100 | 40 | 76,2 | 60 | 65 | - |
| 114FAX03549E6AR-100 | radial | 2 | ER32 | 6.000 | 1:1 | 70 | ✔ | - | - | 40 | 71,1 | 50 | 100 | - |
| 114FAX03549E6AL-100 | radial | 2 | ER32 | 6.000 | 1:1 | 70 | ✔ | - | - | 40 | 71,1 | 50 | 100 | - |
| 114GAX03549E6AR-100 | radial | 2 | ER32 | 6.000 | 1:1 | 70 | ✔ | ✔ | 100 | 40 | 76,2 | 60 | 100 | - |
| 114GAX03549E6AL-100 | radial | 2 | ER32 | 6.000 | 1:1 | 70 | ✔ | ✔ | 100 | 40 | 76,2 | 60 | 100 | - |
| 114FAX03549E6AD-100 | Doppel-verzahnung Double spline | 2 | ER32 | 6.000 | 1:1 | 70 | ✔ | - | - | 40 | 71,1 | 50 | 100 | - |
| 114GAX03549E6AD-100 | | 2 | ER32 | 6.000 | 1:1 | 70 | ✔ | ✔ | 100 | 40 | 76,2 | 60 | 100 | - |
| 114FAX03549E6A2-100 | Doppelspindler Double spindle | 3 | ER32 | 6.000 | 1:1 | 70 | ✔ | - | - | 40 | 71,1 | - | 100 | - |
| 114FAX03549E6AR-120 | radial | 2 | ER32 | 6.000 | 1:1 | 70 | ✔ | - | - | 40 | 71,1 | 50 | 120 | - |
| 114FAX03549E6AL-120 | radial | 2 | ER32 | 6.000 | 1:1 | 70 | ✔ | - | - | 40 | 71,1 | 50 | 120 | - |
| 114GAX03549E6AR-120 | radial | 2 | ER32 | 6.000 | 1:1 | 70 | ✔ | ✔ | 100 | 40 | 76,2 | 60 | 120 | - |
| 114GAX03549E6AL-120 | radial | 2 | ER32 | 6.000 | 1:1 | 70 | ✔ | ✔ | 100 | 40 | 76,2 | 60 | 120 | - |
| 114FAX03549E6AD-120 | Doppel-verzahnung Double spline | 2 | ER32 | 6.000 | 1:1 | 70 | ✔ | - | - | 40 | 71,1 | 50 | 120 | - |
| 114GAX03549E6AD-120 | | 2 | ER32 | 6.000 | 1:1 | 70 | ✔ | ✔ | 100 | 40 | 76,2 | 60 | 120 | - |
| 114FAX03549E6A2-120 | Doppelspindler Double spindle | 3 | ER32 | 6.000 | 1:1 | 70 | ✔ | - | - | 40 | 71,1 | - | 120 | - |
| 114FDX03549E5A | schwenkbar swiveling F= ±100° | 4 | ER25 | 6.000 | 1:0,82 | 32 | ✔ | - | - | 40 | - | - | 72 | 57,9 |
| 114GDX03549E5A | | | ER25 | 6.000 | 1:0,82 | 32 | ✔ | ✔ | 50 | 40 | - | - | 72 | 62,9 |

EK: externe Kühlung, IK: interne Kühlung
R: rechte Ausführung, L: linke Ausführung
Maß A*: max. Länge inkl. Spannmutter
Zubehör (ab S. 103) ist nicht im Lieferumfang enthalten.
Technische Änderungen vorbehalten.

EC: external coolant, IC: internal coolant
R: right hand design, L: left hand design
Dimension A*: max. length incl. clamping nut
Accessories (from p. 103) are not included in delivery.
We reserve the right to modify technical contents.

# Sauter Revolver VDI 40 / DIN 5480

Trifix® verfügbar
Trifix® available

BENZ CAPTO™ verfügbar
BENZ CAPTO™ available

## Statische Halter | Static tool holder

| Bestell-Nr.<br>Order No. | Ausführung<br>Tool style | Bild<br>Figure | Maße I Dimensions | | | |
|---|---|---|---|---|---|---|
| | | | $D_1$ | $h_1$ | $L_1$ | $L_3$ |
| 114.5552522 | Vierkant-Queraufnahme rechts<br>Square locking drive radial right | 5 | - | 25x25 | - | 44 |
| 114.5562522 | Vierkant-Queraufnahme links<br>Square locking drive radial left | 5 | - | 25x25 | - | 44 |
| 114.55925100 | Vierkant-Queraufnahme I Square locking drive radial<br>Haupt-, Gegenspindel, Überkopf I Main-, opposed spindle, overhead | 6 | - | 25x25 | - | 100 |
| 114.55925120 | Vierkant-Queraufnahme I Square locking drive radial<br>Haupt-, Gegenspindel, Überkopf I Main-, opposed spindle, overhead | 6 | - | 25x25 | - | 120 |
| 114.5612585 | Vierkant-Längsaufnahme rechts I Turning Tool holder axial right | 7 | - | 25x25 | - | 85 |
| 114.5622585 | Vierkant-Längsaufnahme links I Turning Tool holder axial left | 7 | - | 25x25 | - | 85 |
| 114.5672580 | Vierkant-Längsaufnahme doppelt<br>Turning Tool holder axial left double<br>Haupt-, Gegenspindel, Überkopf I Main-, opposed spindle, overhead | 8 | - | 25x25 | - | 80 |
| 114.5713275 | Bohrstangenhalter I Boring bar holder | 9 | Ø32 | - | - | 75 |
| 114A035578001 | Bohrstangenhalter I Boring bar holder<br>Haupt-, Gegenspindel mit IK I Main-, opposed spindle with IC | 10 | Ø40 | - | 100 | - |
| 114A035578002 | Bohrstangenhalter I Boring bar holder<br>Haupt-, Gegenspindel mit IK I Main-, opposed spindle with IC | 10 | Ø32 | - | 120 | - |
| 114A035578003 | Bohrstangenhalter I Boring bar holder<br>Haupt-, Gegenspindel mit IK I Main-, opposed spindle with IC | 10 | Ø32 | - | 100 | - |

Weitere Ausführungen ab S. 92 | Additional models from p. 92

**Beispiele | Examples**

Horizontaldrehmaschine mit Sternrevolver
Horizontal lathe with star turret

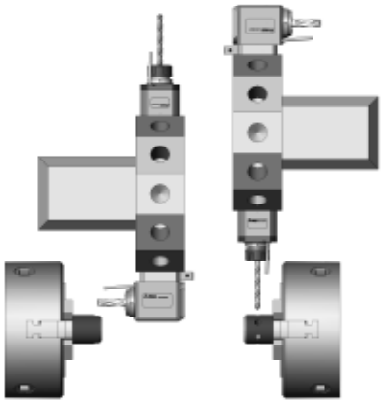

Hauptspindel | Main spindle  Gegenspindel | opposed spindle

Radialwerkzeug: L=120mm, linke Ausführung, EK, BENZ Solidfix® S4
Radial live tool: L=120mm, left version, EC, BENZ Solidfix® S4
> 114FAX035499S4L-120

Vertikaldrehmaschine mit Sternrevolver
vertical lathe with star turret

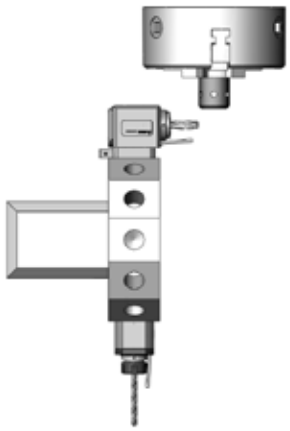

Radialwerkzeug: L=65mm, rechte Ausführung, IK, BENZ Solidfix® S4
Radial live tool: L=65mm, right version, IC, BENZ Solidfix® S4
> 114GAX03549S4R

Horizontaldrehmaschine mit Scheibenrevolver
Horizontal lathe with disc turret

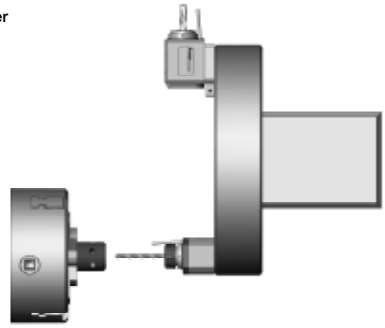

Radialwerkzeug: L=65mm, linke Ausführung, EK, BENZ Solidfix® S4
Radial live tool: L=120mm, left version, EC, BENZ Solidfix® S4
> 114FAX03549S4L

# Sauter Revolver VDI 40 / DIN 5482

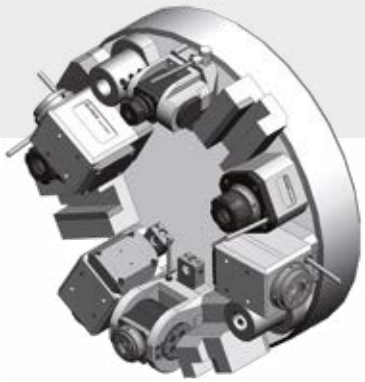

Gildemeister CTX 400
Gildemeister CTX 500
Graziano GR 400 C
Monforts RNC 4
Monforts RNC 5
Monforts RNC 400
Monforts RNC 500
Monforts RNC 600

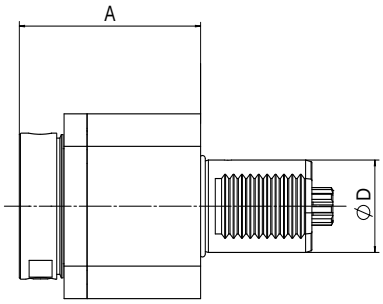


1

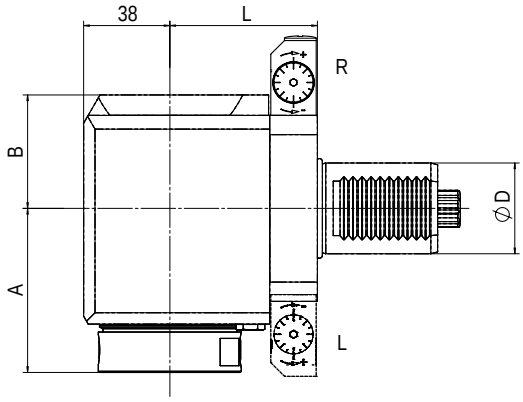


2

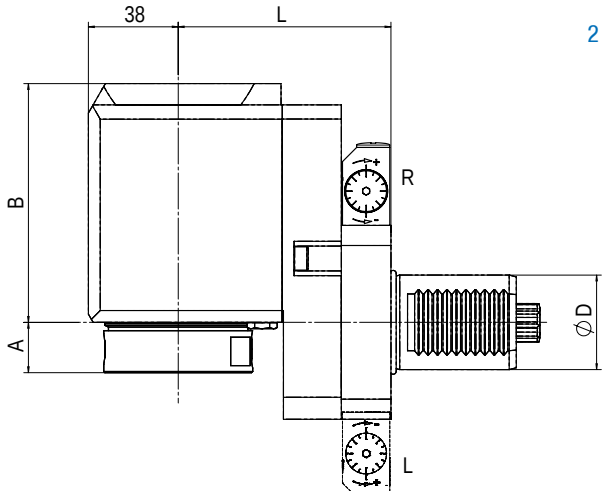


3

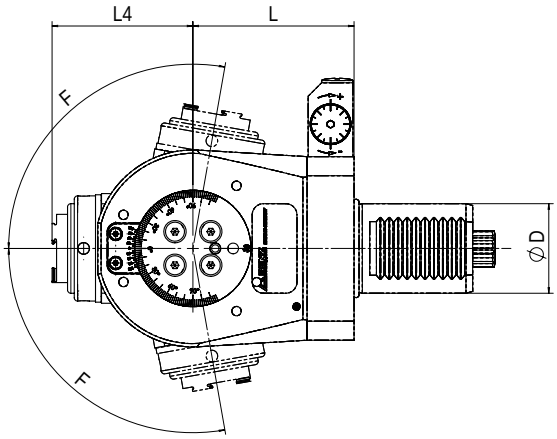


4

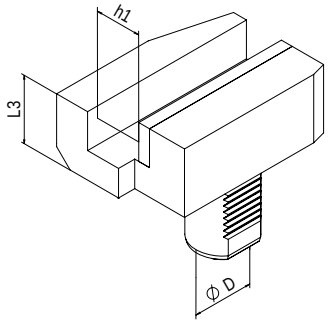


5

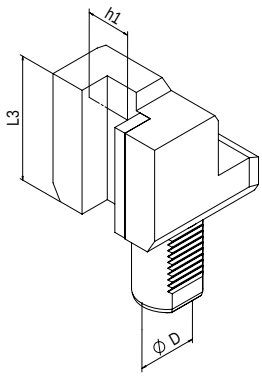


6

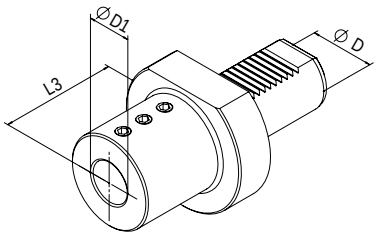


7

# Sauter Revolver VDI 40 / DIN 5482

BENZ CAPTO™ verfügbar
BENZ CAPTO™ available

## Angetriebene Werkzeuge | Live Tools

### BENZ Solidfix®

Modulares Schnellwechselsystem | Modular Quick Change System

| Bestell-Nr. Order No. | Ausführung Tool style | Bild Figure | Aufnahme Tool holder | n [min⁻¹] | Übersetzung Gear ratio | T [Nm] | EK EC | IK IC | pmax [bar] | Maße \| Dimensions D | A | B | L | $L_4$ |
|---|---|---|---|---|---|---|---|---|---|---|---|---|---|---|
| 114DA01341S4 | axial | 1 | BENZ Solidfix® S4 | 6.000 | 1:1 | 50 | ✔ | - | - | 40 | 88 | - | - | - |
| 114EA01341S4 | axial | 1 | | 6.000 | 1:1 | 50 | ✔ | ✔ | 50 | 40 | 88 | - | - | - |
| 114FAX01349S4R | radial | 2 | | 6.000 | 1:1 | 70 | ✔ | - | - | 40 | 72 | 50 | 65 | - |
| 114FAX01349S4L | radial | 2 | | 6.000 | 1:1 | 70 | ✔ | - | - | 40 | 72 | 50 | 65 | - |
| 114GAX01349S4R | radial | 2 | | 6.000 | 1:1 | 70 | ✔ | ✔ | 100 | 40 | 72 | 60 | 65 | - |
| 114GAX01349S4L | radial | 2 | | 6.000 | 1:1 | 70 | ✔ | ✔ | 100 | 40 | 72 | 60 | 65 | - |
| 114FBX01349S4R | radial zurückgesetzt offset | 3 | | 6.000 | 1:1 | 70 | ✔ | - | - | 40 | 21 | 101 | 90 | - |
| 114FBX01349S4L | | 3 | | 6.000 | 1:1 | 70 | ✔ | - | - | 40 | 21 | 101 | 90 | - |
| 114GBX01349S4R | | 3 | | 6.000 | 1:1 | 70 | ✔ | ✔ | 100 | 40 | 21 | 111 | 90 | - |
| 114GBX01349S4L | | 3 | | 6.000 | 1:1 | 70 | ✔ | ✔ | 100 | 40 | 21 | 111 | 90 | - |

Maß A: bis Plananlage, ohne Adapter | Dimension A: up to plane surface, without adapter

### Spannzange | Collet Chuck

| Bestell-Nr. Order No. | Ausführung Tool style | Bild Figure | Aufnahme Tool holder | n [min⁻¹] | Übersetzung Gear ratio | T [Nm] | EK EC | IK IC | pmax [bar] | Maße \| Dimensions D | A* | B | L | $L_4$ |
|---|---|---|---|---|---|---|---|---|---|---|---|---|---|---|
| 114DA01341E6A | axial | 1 | ER32 | 6.000 | 1:1 | 50 | ✔ | - | - | 40 | 76,1 | - | - | - |
| 114EA01341E6A | axial | 1 | ER32 | 6.000 | 1:1 | 50 | ✔ | ✔ | 50 | 40 | 81,2 | - | - | - |
| 114FAX01349E6AR | radial | 2 | ER32 | 6.000 | 1:1 | 70 | ✔ | - | - | 40 | 71,1 | 50 | 65 | - |
| 114FAX01349E6AL | radial | 2 | ER32 | 6.000 | 1:1 | 70 | ✔ | - | - | 40 | 71,1 | 50 | 65 | - |
| 114GAX01349E6AR | radial | 2 | ER32 | 6.000 | 1:1 | 70 | ✔ | ✔ | 100 | 40 | 76,2 | 60 | 65 | - |
| 114GAX01349E6AL | radial | 2 | ER32 | 6.000 | 1:1 | 70 | ✔ | ✔ | 100 | 40 | 76,2 | 60 | 65 | - |
| 114FBX01349E6AR | radial zurückgesetzt offset | 3 | ER32 | 6.000 | 1:1 | 70 | ✔ | - | - | 40 | 20,1 | 101 | 90 | - |
| 114FBX01349E6AL | | 3 | ER32 | 6.000 | 1:1 | 70 | ✔ | - | - | 40 | 20,1 | 101 | 90 | - |
| 114GBX01349E6AR | | 3 | ER32 | 6.000 | 1:1 | 70 | ✔ | ✔ | 100 | 40 | 25,2 | 111 | 90 | - |
| 114GBX01349E6AL | | 3 | ER32 | 6.000 | 1:1 | 70 | ✔ | ✔ | 100 | 40 | 25,2 | 111 | 90 | - |
| 114FDX01349E5A | schwenkbar swiveling F= ±100° | 4 | ER25 | 6.000 | 1:0,82 | 32 | ✔ | - | - | 40 | - | - | 72 | 57,9 |
| 114GDX01349E5A | | 4 | ER25 | 6.000 | 1:0,82 | 32 | ✔ | ✔ | 50 | 40 | - | - | 72 | 62,9 |

EK: externe Kühlung, IK: interne Kühlung
R: rechte Ausführung, L: linke Ausführung
Maß A*: max. Länge inkl. Spannmutter
Zubehör (ab S. 103) ist nicht im Lieferumfang enthalten.
Technische Änderungen vorbehalten.

EC: external coolant, IC: internal coolant
R: right hand design, L: left hand design
Dimension A*: max. length incl. clamping nut
Accessories (from p. 103) are not included in delivery.
We reserve the right to modify technical contents.

## Statische Halter | Static tool holder

| Bestell-Nr. Order No. | Ausführung Tool style | Bild Figure | Maße \| Dimensions $D_1$ | $h_1$ | $L_3$ |
|---|---|---|---|---|---|
| 114.5552522 | Vierkant-Queraufnahme rechts \| Square locking drive radial right | 5 | - | 25x25 | 44 |
| 114.5562522 | Vierkant-Queraufnahme links \| Square locking drive radial left | 5 | - | 25x25 | 44 |
| 114.5612585 | Vierkant-Längsaufnahme rechts \| Turning Tool holder axial right | 6 | - | 25x25 | 85 |
| 114.5622585 | Vierkant-Längsaufnahme links \| Turning Tool holder axial left | 6 | - | 25x25 | 85 |
| 114.5713275 | Bohrstangenhalter \| Boring bar holder | 7 | Ø32 | - | 75 |

Weitere Ausführungen ab S. 92 | Additional models from p. 92

# Sauter Revolver VDI 50 / DIN 5480

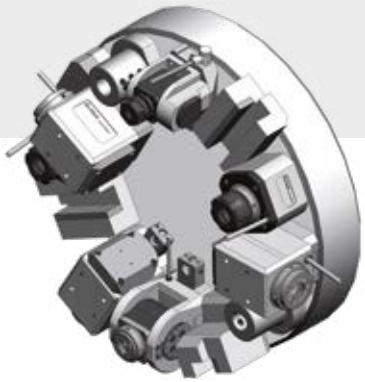

EMCO Maxxturn 110
Gildemeister CTX 520 linear
Gildemeister CTX 620 linear
Gildemeister CTX 620 linear mit y-Achse

Gildemeister CTX gamma 1250
Gildemeister CTX gamma 2000
Weiler E 110

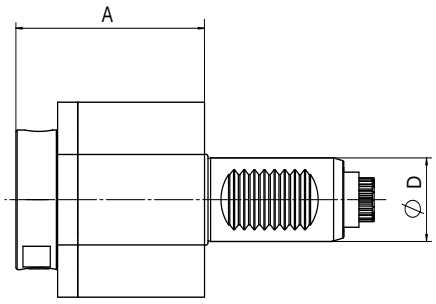


1

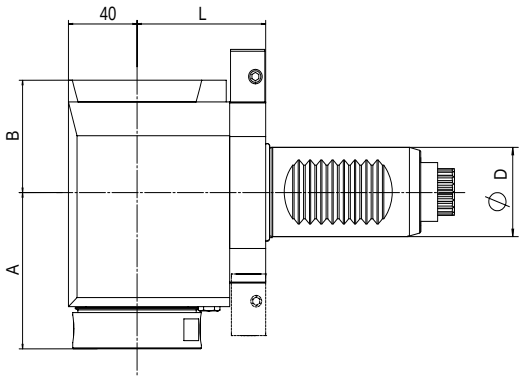


2

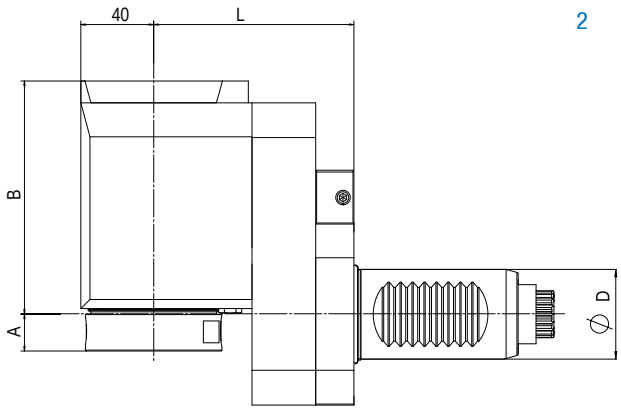


3

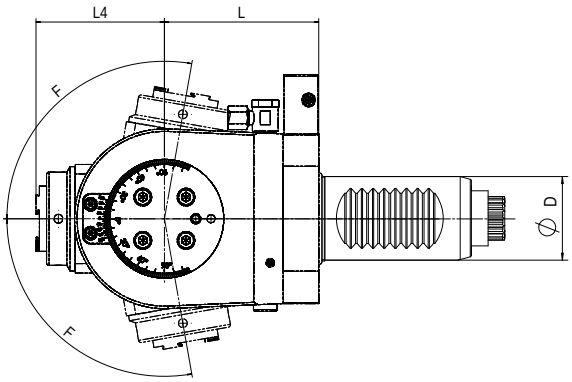


4

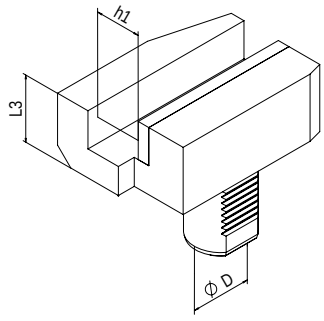


5

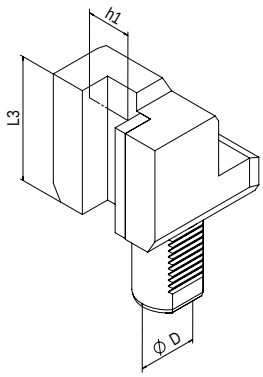


6

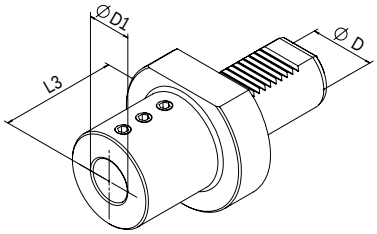


7

# Sauter Revolver VDI 50 / DIN 5480

Trifix® verfügbar
Trifix® available

BENZ CAPTO™ verfügbar
BENZ CAPTO™ available

## Angetriebene Werkzeuge | Live Tools

### BENZ Solidfix®

Modulares Schnellwechselsystem | Modular Quick Change System

| Bestell-Nr. Order No. | Ausführung Tool style | Bild Figure | Aufnahme Tool holder | n [min⁻¹] | Übersetzung Gear ratio | T [Nm] | EK EC | IK IC | pmax [bar] | Maße \| Dimensions D | A | B | L | $L_4$ |
|---|---|---|---|---|---|---|---|---|---|---|---|---|---|---|
| 115DA03251S5 | axial | 1 | BENZ Solidfix® S5 | 4.500 | 1:1 | 100 | ✔ | - | - | 50 | 93 | - | - | - |
| 115EA03251S5 | axial | 1 | | 4.500 | 1:1 | 100 | ✔ | ✔ | 50 | 50 | 93 | - | - | - |
| 115FAX03259S5R | radial | 2 | | 4.500 | 1:1 | 150 | ✔ | - | - | 50 | 86 | 62 | 75 | - |
| 115GAX03259S5R | radial | 2 | | 4.500 | 1:1 | 150 | ✔ | ✔ | 100 | 50 | 86 | 68 | 75 | - |
| 115FBX03259S5R | radial zurückgesetzt | 3 | | 4.500 | 1:1 | 150 | ✔ | - | - | 50 | 20 | 128 | 110 | - |
| 115GBX03259S5R | | 3 | | 4.500 | 1:1 | 150 | ✔ | ✔ | 100 | 50 | 20 | 134 | 110 | - |

Maß A: bis Plananlage, ohne Adapter | Dimension A: up to plane surface, without adapter

### Spannzange | Collet Chuck

| Bestell-Nr. Order No. | Ausführung Tool style | Bild Figure | Aufnahme Tool holder | n [min⁻¹] | Übersetzung Gear ratio | T [Nm] | EK EC | IK IC | pmax [bar] | Maße \| Dimensions D | A* | B | L | $L_4$ |
|---|---|---|---|---|---|---|---|---|---|---|---|---|---|---|
| 115DA03251E7A | axial | 1 | ER40 | 4.500 | 1:1 | 100 | ✔ | - | - | 50 | 88,5 | - | - | - |
| 115EA03251E7A | axial | 1 | ER40 | 4.500 | 1:1 | 100 | ✔ | ✔ | 50 | 50 | 93,5 | - | - | - |
| 115FAX03259E7AR | radial | 2 | ER40 | 4.500 | 1:1 | 150 | ✔ | - | - | 50 | 81,5 | 62 | 75 | - |
| 115GAX03259E7AR | radial | 2 | ER40 | 4.500 | 1:1 | 150 | ✔ | ✔ | 100 | 50 | 86,4 | 68 | 75 | - |
| 115FBX03259E7AR | radial zurückgesetzt offset schwenkbar swiveling F= ±100° | 3 | ER40 | 4.500 | 1:1 | 150 | ✔ | - | - | 50 | 15,5 | 128 | 110 | - |
| 115GBX03259E7AR | | 3 | ER40 | 4.500 | 1:1 | 150 | ✔ | ✔ | 100 | 50 | 20,4 | 134 | 110 | - |
| 115FDX03259E6A | | 4 | ER32 | 6.000 | 1:0,82 | 70 | ✔ | - | - | 50 | - | - | 91 | 70,6 |
| 115GDX03259E6A | | 4 | ER32 | 6.000 | 1:0,82 | 70 | ✔ | ✔ | 50 | 50 | - | - | 91 | 75,7 |

EK: externe Kühlung, IK: interne Kühlung
R: rechte Ausführung, L: linke Ausführung
Maß A*: max. Länge inkl. Spannmutter
Zubehör (ab S. 103) ist nicht im Lieferumfang enthalten.
Technische Änderungen vorbehalten.

EC: external coolant, IC: internal coolant
R: right hand design, L: left hand design
Dimension A*: max. length incl. clamping nut
Accessories (from p. 103) are not included in delivery.
We reserve the right to modify technical contents.



## Statische Halter | Static tool holder

| Bestell-Nr. Order No. | Ausführung Tool style | Bild Figure | Maße \| Dimensions $D_1$ | $h_1$ | $L_3$ |
|---|---|---|---|---|---|
| 115.5553230 | Vierkant-Queraufnahme rechts \| Square locking drive radial right | 5 | - | 32x32 | 55 |
| 115.56132100 | Vierkant-Längsaufnahme rechts \| Turning Tool holder axial right | 6 | - | 32x32 | 100 |
| 115.5714090 | Bohrstangenhalter \| Boring bar holder | 7 | Ø40 | - | 90 |

Weitere Ausführungen ab S. 92 | Additional models from p. 92

# Sauter Revolver VDI 50 / DIN 5482

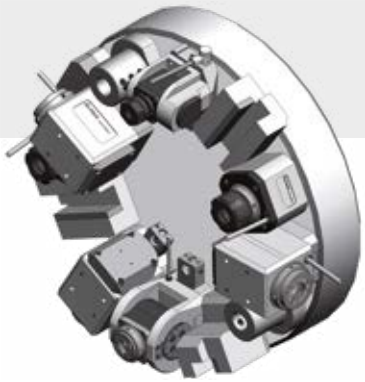

Daewoo V 500
Gildemeister CTX 600
Gildemeister CTX 700
Heid S 500

Heyligenstaedt Heynumat 15
WFL Millturn M 60 G (Revolver)
WFL WNC 500

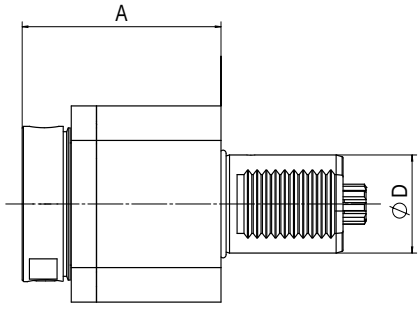


1

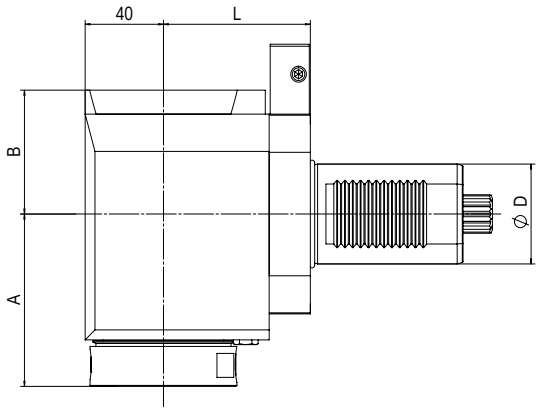


2

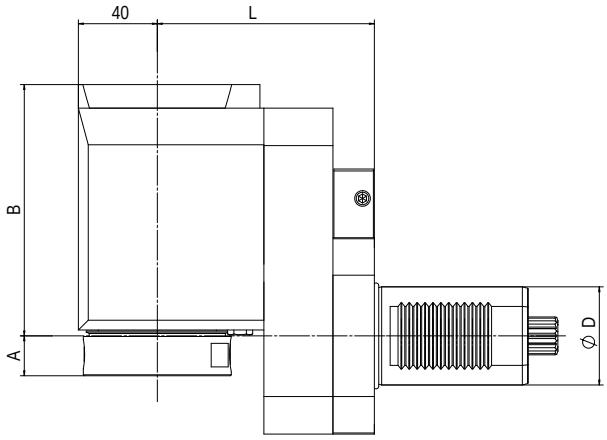


3

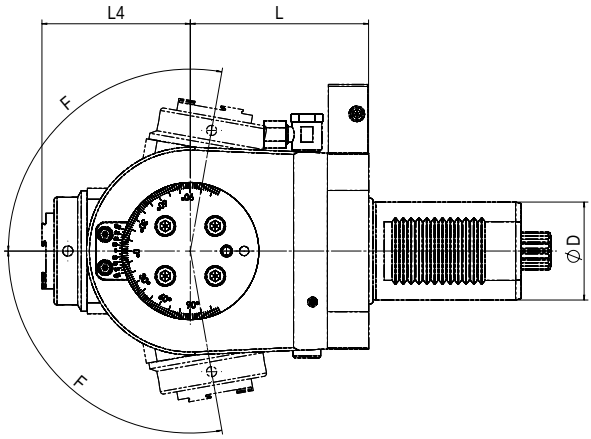


4

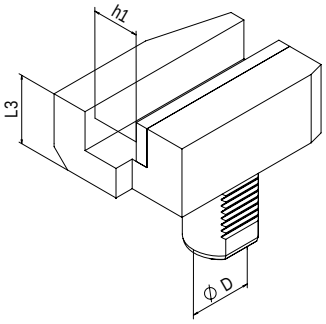


5

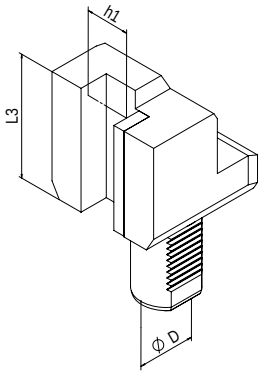


6

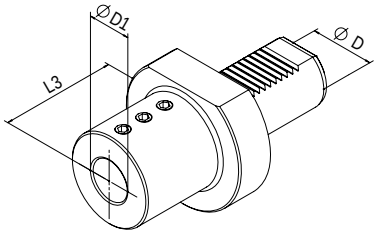


7

# Sauter Revolver VDI 50 / DIN 5482

BENZ CAPTO™ verfügbar
BENZ CAPTO™ available

## Angetriebene Werkzeuge | Live Tools

### BENZ Solidfix®

Modulares Schnellwechselsystem | Modular Quick Change System

| Bestell-Nr. Order No. | Ausführung Tool style | Bild Figure | Aufnahme Tool holder | n [min⁻¹] | Übersetzung Gear ratio | T [Nm] | EK EC | IK IC | pmax [bar] | Maße \| Dimensions D | A | B | L | $L_4$ |
|---|---|---|---|---|---|---|---|---|---|---|---|---|---|---|
| 115DA00351S5 | axial | 1 | BENZ Solidfix® S5 | 4.500 | 1:1 | 100 | ✔ | - | - | 50 | 93 | - | - | - |
| 115EA00351S5 | axial | 1 | | 4.500 | 1:1 | 100 | ✔ | ✔ | 50 | 50 | 93 | - | - | - |
| 115FAX00359S5R | radial | 2 | | 4.500 | 1:1 | 150 | ✔ | - | - | 50 | 86 | 62 | 75 | - |
| 115GAX00359S5R | radial | 2 | | 4.500 | 1:1 | 150 | ✔ | ✔ | 100 | 50 | 86 | 68 | 75 | - |
| 115FBX00359S5R | radial zurückgesetzt | 3 | | 4.500 | 1:1 | 150 | ✔ | - | - | 50 | 20 | 128 | 110 | - |
| 115GBX00359S5R | | 3 | | 4.500 | 1:1 | 150 | ✔ | ✔ | 100 | 50 | 20 | 134 | 110 | - |

Maß A: bis Plananlage, ohne Adapter | Dimension A: up to plane surface, without adapter

### Spannzange | Collet Chuck

| Bestell-Nr. Order No. | Ausführung Tool style | Bild Figure | Aufnahme Tool holder | n [min⁻¹] | Übersetzung Gear ratio | T [Nm] | EK EC | IK IC | pmax [bar] | Maße \| Dimensions D | A* | B | L | $L_4$ |
|---|---|---|---|---|---|---|---|---|---|---|---|---|---|---|
| 115DA00351E7A | axial | 1 | ER40 | 4.500 | 1:1 | 100 | ✔ | - | - | 50 | 88,5 | - | - | - |
| 115EA00351E7A | axial | 1 | ER40 | 4.500 | 1:1 | 100 | ✔ | ✔ | 50 | 50 | 93,5 | - | - | - |
| 115FAX00359E7AR | radial | 2 | ER40 | 4.500 | 1:1 | 150 | ✔ | - | - | 50 | 81,5 | 62 | 75 | - |
| 115GAX00359E7AR | radial | 2 | ER40 | 4.500 | 1:1 | 150 | ✔ | ✔ | 100 | 50 | 86,4 | 68 | 75 | - |
| 115FBX00359E7AR | radial zurückgesetzt offset | 3 | ER40 | 4.500 | 1:1 | 150 | ✔ | - | - | 50 | 15,5 | 128 | 110 | - |
| 115GBX00359E7AR | | 3 | ER40 | 4.500 | 1:1 | 150 | ✔ | ✔ | 100 | 50 | 20,4 | 134 | 110 | - |
| 115FDX00359E6A | schwenkbar swiveling F= ±100° | 4 | ER32 | 6.000 | 1:0,82 | 70 | ✔ | - | - | 50 | - | - | 91 | 70,6 |
| 115GDX00359E6A | | 4 | ER32 | 6.000 | 1:0,82 | 70 | ✔ | ✔ | 50 | 50 | - | - | 91 | 75,7 |

EK: externe Kühlung, IK: interne Kühlung
R: rechte Ausführung, L: linke Ausführung
Maß A*: max. Länge inkl. Spannmutter
Zubehör (ab S. 103) ist nicht im Lieferumfang enthalten.
Technische Änderungen vorbehalten.

EC: external coolant, IC: internal coolant
R: right hand design, L: left hand design
Dimension A*: max. length incl. clamping nut
Accessories (from p. 103) are not included in delivery.
We reserve the right to modify technical contents.



## Statische Halter | Static tool holder

| Bestell-Nr. Order No. | Ausführung Tool style | Bild Figure | Maße \| Dimensions $D_1$ | $h_1$ | $L_3$ |
|---|---|---|---|---|---|
| 115.5553230 | Vierkant-Queraufnahme rechts \| Square locking drive radial right | 5 | - | 32x32 | 55 |
| 115.56132100 | Vierkant-Längsaufnahme rechts \| Turning Tool holder axial right | 6 | - | 32x32 | 100 |
| 115.5714090 | Bohrstangenhalter \| Boring bar holder | 7 | Ø40 | - | 90 |

Weitere Ausführungen ab S. 92 | Additional models from p. 92

# TAKAMAZ VDI 30

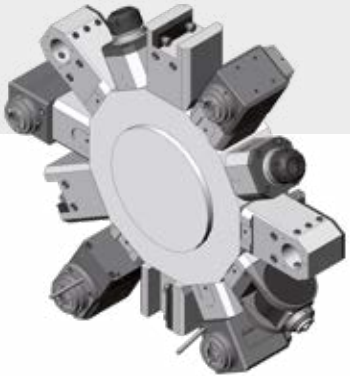

XY-120
XY-1000

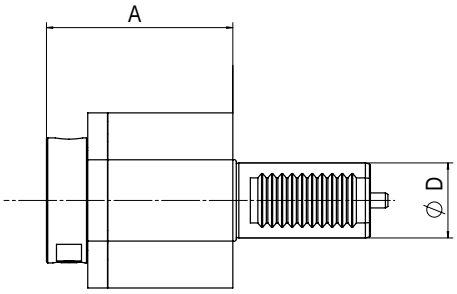


1

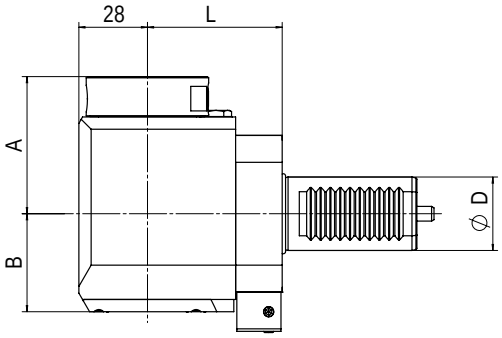


2

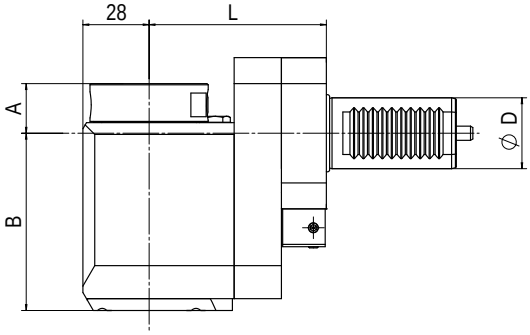


3

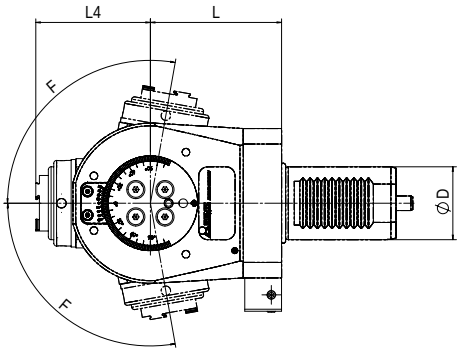


4

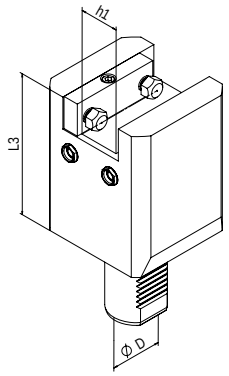


5

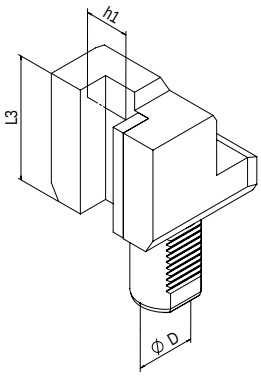


6

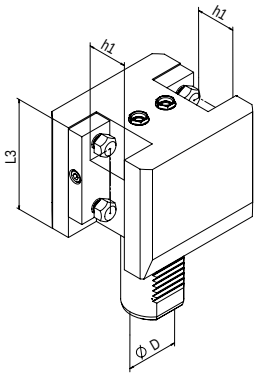


7

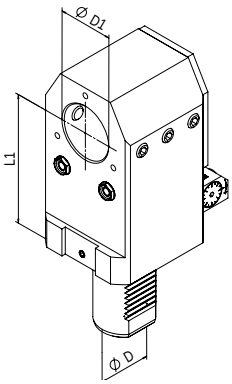


8

## Angetriebene Werkzeuge | Live Tools

### BENZ Solidfix®

Modulares Schnellwechselsystem | Modular Quick Change System

| Bestell-Nr. Order No. | Ausführung Tool style | Bild Figure | Aufnahme Tool holder | n [min⁻¹] | Übersetzung Gear ratio | T [Nm] | EK EC | IK IC | pmax [bar] | Maße \| Dimensions | | | | |
|---|---|---|---|---|---|---|---|---|---|---|---|---|---|---|
| | | | | | | | | | | D | A | B | L | $L_4$ |
| 113DA05500S3 | axial | 1 | BENZ Solidfix® S3 | 8.000 | 1:1 | 25 | ✔ | - | - | 30 | 58 | - | - | - |
| 113EA05531S3 | axial | 1 | | 8.000 | 1:1 | 25 | ✔ | ✔ | 50 | 30 | 79 | - | - | - |
| 113FAX05539S3L-80 | radial | 2 | | 8.000 | 1:1 | 30 | ✔ | - | - | 30 | 56 | 40 | 80 | - |
| 113GAX05539S3L-80 | radial | 2 | | 8.000 | 1:1 | 30 | ✔ | ✔ | 100 | 30 | 56 | 58 | 80 | - |
| 113FBX05539S3L | radial zurückgesetzt offset | 3 | | 8.000 | 1:1 | 30 | ✔ | - | - | 30 | 21 | 75 | 75 | - |
| 113GBX05539S3L | | 3 | | 8.000 | 1:1 | 30 | ✔ | ✔ | 100 | 30 | 21 | 93 | 75 | - |

Maß A: bis Plananlage, ohne Adapter | Dimension A: up to plane surface, without adapter

### Spannzange | Collet Chuck

| Bestell-Nr. Order No. | Ausführung Tool style | Bild Figure | Aufnahme Tool holder | n [min⁻¹] | Übersetzung Gear ratio | T [Nm] | EK EC | IK IC | pmax [bar] | Maße \| Dimensions | | | | |
|---|---|---|---|---|---|---|---|---|---|---|---|---|---|---|
| | | | | | | | | | | D | A* | B | L | $L_4$ |
| 113DA05500E5A | axial | 1 | ER25 | 8.000 | 1:1 | 25 | ✔ | - | - | 30 | 53,9 | - | - | - |
| 113EA05531E5A | axial | 1 | ER25 | 8.000 | 1:1 | 25 | ✔ | ✔ | 50 | 30 | 79,9 | - | - | - |
| 113FAX05539E5AL-80 | radial | 2 | ER25 | 8.000 | 1:1 | 30 | ✔ | - | - | 30 | 56,9 | 40 | 80 | - |
| 113GAX05539E5AL-80 | radial | 2 | ER25 | 8.000 | 1:1 | 30 | ✔ | ✔ | 100 | 30 | 61,9 | 58 | 80 | - |
| 113FBX05539E5AL | radial zurückgesetzt offset | 3 | ER25 | 8.000 | 1:1 | 30 | ✔ | - | - | 30 | 21,9 | 75 | 75 | - |
| 113GBX05539E5AL | | 3 | ER25 | 8.000 | 1:1 | 30 | ✔ | ✔ | 100 | 30 | 26,9 | 93 | 75 | - |
| 113FDX05539E3A | schwenkbar swiveling F= ±98° | 4 | ER16 | 8.000 | 1:0,88 | 12 | ✔ | - | - | 30 | - | - | 61 | 51,1 |
| 113GDX05539E3A | | 4 | ER16 | 8.000 | 1:0,88 | 12 | ✔ | ✔ | 50 | 30 | - | - | 61 | 56 |

EK: externe Kühlung, IK: interne Kühlung
R: rechte Ausführung, L: linke Ausführung
Maß A*: max. Länge inkl. Spannmutter
Zubehör (ab S. 103) ist nicht im Lieferumfang enthalten.
Technische Änderungen vorbehalten.

EC: external coolant, IC: internal coolant
R: right hand design, L: left hand design
Dimension A*: max. length incl. clamping nut
Accessories (from p. 103) are not included in delivery.
We reserve the right to modify technical contents.



## Statische Halter | Static tool holder

| Bestell-Nr. Order No. | Ausführung Tool style | Bild Figure | Maße \| Dimensions | | | |
|---|---|---|---|---|---|---|
| | | | $D_1$ | $h_1$ | $L_1$ | $L_3$ |
| 113.5602080 | Vierkant-Queraufnahme \| Square locking drive radial<br>Haupt-, Gegenspindel, Überkopf \| Main-, opposed spindle, overhead | 5 | - | 20x20 | - | 80 |
| 113.5622070 | Vierkant-Längsaufnahme links \| Turning Tool holder axial left | 6 | - | 20x20 | - | 70 |
| 113.5672080 | Vierkant-Längsaufnahme doppelt<br>Turning Tool holder axial double<br>Haupt-, Gegenspindel, Überkopf \| Main-, opposed spindle, overhead | 7 | - | 20x20 | - | 80 |
| 113A055578001 | Bohrstangenhalter \| Boring bar holder<br>Haupt-, Gegenspindel mit IK \| Main-, opposed spindle with IC | 8 | Ø25 | - | 80 | - |

Weitere Ausführungen ab S. 92 | Additional models from p. 92

# TAKAMAZ VDI 40

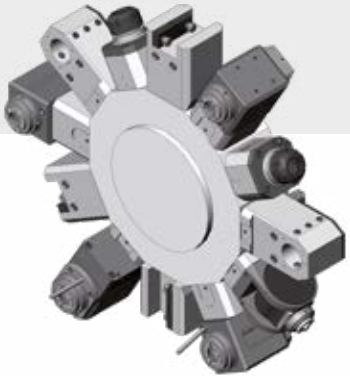

XY-2000

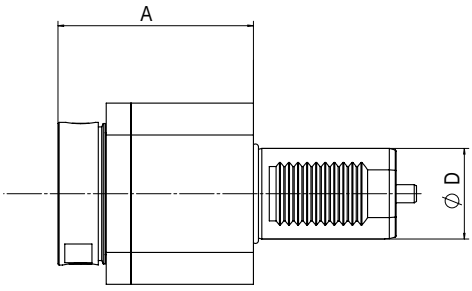


1

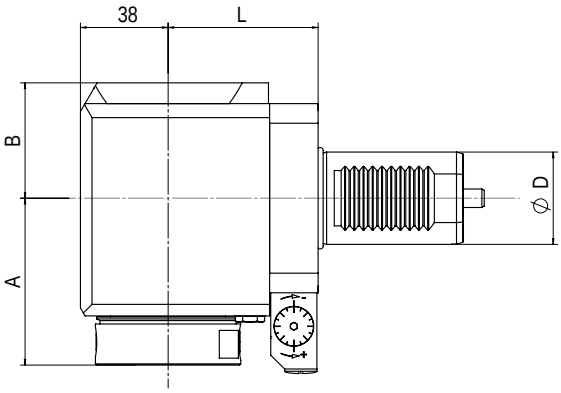


2

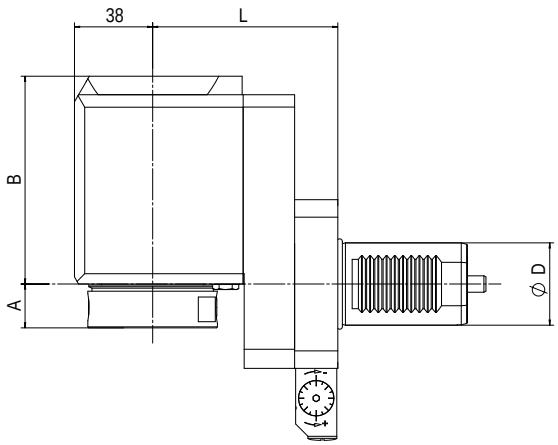


3

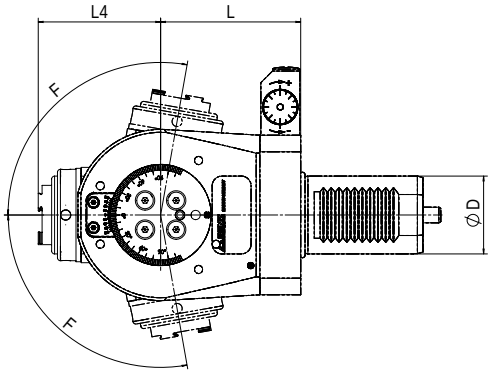


4

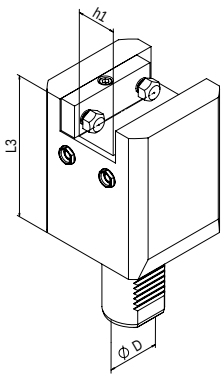


5

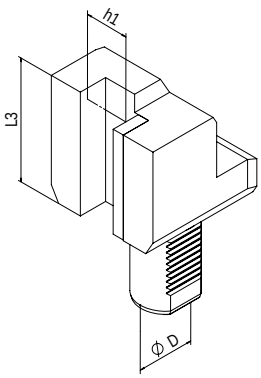


6

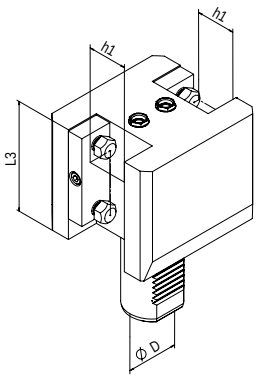


7

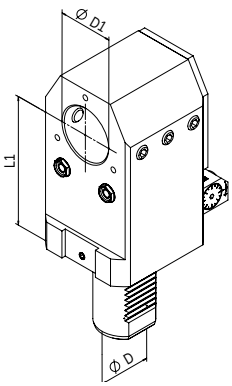


8

## Angetriebene Werkzeuge | Live Tools

### BENZ Solidfix®

Modulares Schnellwechselsystem | Modular Quick Change System

| Bestell-Nr. Order No. | Ausführung Tool style | Bild Figure | Aufnahme Tool holder | n [min⁻¹] | Übersetzung Gear ratio | T [Nm] | EK EC | IK IC | pmax [bar] | Maße \| Dimensions D | A | B | L | $L_4$ |
|---|---|---|---|---|---|---|---|---|---|---|---|---|---|---|
| 114DA01541S4 | axial | 1 | BENZ Solidfix® S4 | 6.000 | 1:1 | 50 | ✔ | - | - | 40 | 88 | - | - | - |
| 114EA01541S4 | axial | 1 | | 6.000 | 1:1 | 50 | ✔ | ✔ | 50 | 40 | 88 | - | - | - |
| 114FAX11049S4R-90 | radial | 2 | | 6.000 | 1:1 | 70 | ✔ | - | - | 40 | 72 | 50 | 90 | - |
| 114GAX11049S4R-90 | radial | 2 | | 6.000 | 1:1 | 70 | ✔ | ✔ | 100 | 40 | 72 | 60 | 90 | - |
| 114FBX11049S4R | radial zurückgesetzt | 3 | | 6.000 | 1:1 | 70 | ✔ | - | - | 40 | 21 | 101 | 90 | - |
| 114GBX11049S4R | | 3 | | 6.000 | 1:1 | 70 | ✔ | ✔ | 100 | 40 | 21 | 111 | 90 | - |

Maß A: bis Plananlage, ohne Adapter | Dimension A: up to plane surface, without adapter

### Spannzange | Collet Chuck

| Bestell-Nr. Order No. | Ausführung Tool style | Bild Figure | Aufnahme Tool holder | n [min⁻¹] | Übersetzung Gear ratio | T [Nm] | EK EC | IK IC | pmax [bar] | Maße \| Dimensions D | A* | B | L | $L_4$ |
|---|---|---|---|---|---|---|---|---|---|---|---|---|---|---|
| 114DA01541E6A | axial | 1 | ER32 | 6.000 | 1:1 | 50 | ✔ | - | - | 40 | 76,1 | - | - | - |
| 114EA01541E6A | axial | 1 | ER32 | 6.000 | 1:1 | 50 | ✔ | ✔ | 50 | 40 | 81,2 | - | - | - |
| 114FAX11049E6AR-90 | radial | 2 | ER32 | 6.000 | 1:1 | 70 | ✔ | - | - | 40 | 71,1 | 50 | 90 | - |
| 114GAX11049E6AR-90 | radial | 2 | ER32 | 6.000 | 1:1 | 70 | ✔ | ✔ | 100 | 40 | 76,2 | 60 | 90 | - |
| 114FBX11049E6AR | radial zurückgesetzt offset | 3 | ER32 | 6.000 | 1:1 | 70 | ✔ | - | - | 40 | 20,1 | 101 | 90 | - |
| 114GBX11049E6AR | | 3 | ER32 | 6.000 | 1:1 | 70 | ✔ | ✔ | 100 | 40 | 25,2 | 111 | 90 | - |
| 114FDX11049E5A | schwenkbar swiveling F= ±100° | 4 | ER25 | 6.000 | 1:0,82 | 32 | ✔ | - | - | 40 | - | - | 72 | 57,9 |
| 114GDX11049E5A | | 4 | ER25 | 6.000 | 1:0,82 | 32 | ✔ | ✔ | 50 | 40 | - | - | 72 | 62,9 |

EK: externe Kühlung, IK: interne Kühlung
R: rechte Ausführung, L: linke Ausführung
Maß A*: max. Länge inkl. Spannmutter
Zubehör (ab S. 103) ist nicht im Lieferumfang enthalten.
Technische Änderungen vorbehalten.

EC: external coolant, IC: internal coolant
R: right hand design, L: left hand design
Dimension A*: max. length incl. clamping nut
Accessories (from p. 103) are not included in delivery.
We reserve the right to modify technical contents.



## Statische Halter | Static tool holder

| Bestell-Nr. Order No. | Ausführung Tool style | Bild Figure | Maße \| Dimensions $D_1$ | $h_1$ | $L_1$ | $L_3$ |
|---|---|---|---|---|---|---|
| 114.5602590 | Vierkant-Queraufnahme \| Square locking drive radial<br>Haupt-, Gegenspindel, Überkopf \| Main-, opposed spindle, overhead | 5 | - | 25x25 | - | 90 |
| 114.5612585 | Vierkant-Längsaufnahme rechts \| Turning Tool holder axial right | 6 | - | 25x25 | - | 85 |
| 114.5672590 | Vierkant-Längsaufnahme doppelt<br>Turning Tool holder axial double<br>Haupt-, Gegenspindel, Überkopf \| Main-, opposed spindle, overhead | 7 | - | 25x25 | - | 90 |
| 114A110578001 | Bohrstangenhalter \| Boring bar holder<br>Haupt-, Gegenspindel mit IK \| Main-, opposed spindle with IC | 8 | Ø32 | - | 90 | - |

Weitere Ausführungen ab S. 92 | Additional models from p. 92

# Stoßaggregat BENZ LinA
# Push-type aggregate BENZ LinA

## Drehen und Stoßen in einer Aufspannung

**Ihre Vorteile:**
- Schonung der Z-Achse bei gleichzeitiger Laufzeitreduzierung
- Reduzierung von Haupt- und Nebenzeiten
- Wirtschaftliches Fertigen von Nuten, Innen- und Außenverzahnungen, Innensechskant, Torx und Sonderprofilen (Vor- und Fertigbearbeitung)

## Turning and Push-slotting in one setting

**Your advantages:**
- Protection of the Z-axis while simultaneously reducing cycle times
- Reduction of essential and auxiliary operation time
- Economic manufacturing of keyways, positioned ID and OD splines, gears, spur gears as well as special profiles and geometric free forms (rough- and finish work)

Beispiel: Typ FS (radial) | Example: Type FS (radial)

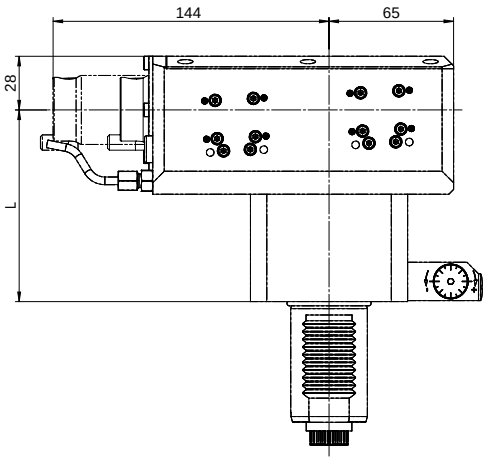


Funktion | Function

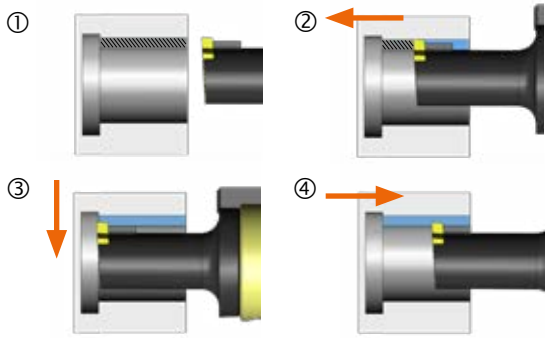


**BENZ LinA Video**
QR-Code mit einem Smartphone scannen, um zum Video zu gelangen.
Please scan this QR code with your smartphone to watch the video online.

Bearbeitungsbeispiele |
Machining examples

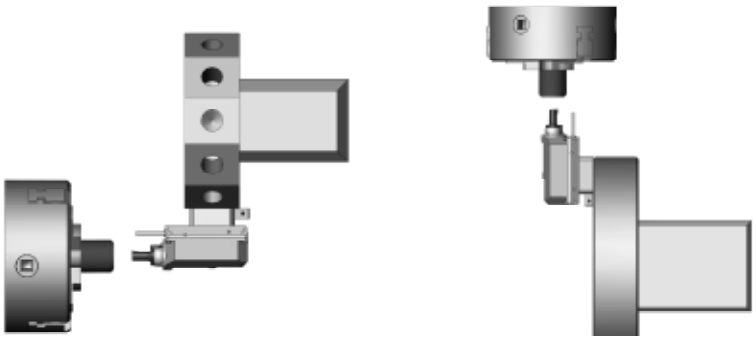

Auch mit verkürztem Hub und in axialer Ausführung erhältlich*/
Also available with shortened stroke and as an axial version*

* Technische Daten können abweichen
* Technical data may vary

## Technische Daten

| | |
|---|---|
| Nutzbarer Stoßhub | 32 mm |
| Maximale Nutenbreite | 8-10 mm |
| Werkstoffe bearbeiten bis zu einer Festigkeit von | 900 N/mm² |
| Maximale Hubzahl | 1.000 min⁻¹ |
| Maximaler Vorschub | 0,15 mm |

Erreichbare Genauigkeit der Passfedernut

| | |
|---|---|
| Symmetrie | ± 0,02 mm |
| Erreichbare Genauigkeit | IT8 |

## Technical Data

| | |
|---|---|
| Working stroke | 32 mm |
| Maximum groove width | 8-10 mm |
| Work on materials up to a firmness of | 900 N/mm² |
| Max. input speed | 1.000 min⁻¹ |
| Max. feed | 0,15 mm |

Achievable accuracy of a feather key groove

| | |
|---|---|
| Symmetry | ± 0,02 mm |
| Accuracy | IT8 |

**Beachten Sie unseren separaten Katalog!**
Ask for our complete catalogue!

**Bsp. Bestell-Nr.: I**
Order no. (example):

113FS01249F8☐-☐

| Ausführung Tool style | L |
|---|---|
| R I L I D | 80 I 100 |

= 113FS01249F8R-80

## BENZ LinA

Stoßaggregat - radiale Ausführung I Push-type aggregate - radial version

| Bestell-Nr. Order No. | Maschinen Machines | | Revolverart Turret type | D | Ausführung Tool style | L | Antrieb Gear |
|---|---|---|---|---|---|---|---|
| 113FS01249F8☐-☐ | Gildemeister Sauter Rev. | CTX, Twin, Sprint | Stern Star | 30 | R I L I D | 80 I 100 | DIN 5480 W16x0,8...+ Fix. |
| 113FS06749F8☐-☐ | Gildemeister Trifix® - Rev. | CTX, Twin, Sprint | Stern Star | 30 | R I L | 80 I 100 | DIN 5480 W16x0,8...+ Fix. |
| 114FS03549F8☐-☐ | Gildemeister Sauter Rev. | CTX, Twin, GMX | Stern Star | 40 | R I L I D | 100 I 120 | DIN 5480 W20x0,8...+ Fix. |
| 114FS13649F8☐-☐ | Gildemeister Trifix® - Rev. | CTX, Twin, GMX | Stern Star | 40 | R I L | 100 I 120 | DIN 5480 W20x0,8...+ Fix. |
| 114FS-03949F8R-130 | Mazak | SQT / QTN Ø40 (12fach I 12 tool mounts turret) | Stern Star | 40 | R | 130 | Flachmitnahme Flat drive Ø18x10 |
| 114FS-04149F8R-100 | Mazak | SQT / QTN Ø40 (16fach I 16 tool mounts turret) | Stern Star | 40 | R | 100 | Flachmitnahme Flat drive Ø18x10 |
| 115FS-02149F8R-160 | Mazak | Mazak SQT / QTN Ø50 | Stern Star | 50 | R | 160 | Flachmitnahme Flat drive Ø25x12 |
| 115FS03249F8☐-75 | Gildemeister Sauter Rev. | CTX | Stern Star | 50 | R I L I D | 75 | DIN 5480 W24x1,25...+ Fix. |
| 115FS04749F8☐-75 | Gildemeister Trifix® - Rev. | CTX | Stern Star | 50 | R I L | 75 | DIN 5480 W24x1,25...+ Fix. |
| 115FS03549F8D-90 | Mori Seiki | NL / NT Ø60 | Stern Star | 60 | D | 90 | Flachmitnahme Flat drive Ø24,6x7,9 |

Weitere Maschinentypen auf Anfrage
R: rechte Ausführung, L: linke Ausführung, D: Doppelverzahnung
Zubehör ist nicht im Lieferumfang enthalten.
Technische Änderungen vorbehalten.
Trifix®: Aggregate auf Trifix® - Revolvern inkl. Festanflanschung

Additional mashine types on request
R: right hand design, L: left hand design, D: double spline
Accessories are not included in delivery.
We reserve the right to modify technical contents.
Trifix®: Aggregates on Trifix® turrets incl. direct flange mount

# BENZ Solidfix®: Bedienerfreundlich, stabil und höchst präzise
# BENZ Solidfix®: User friendly, rigid and extremely precise

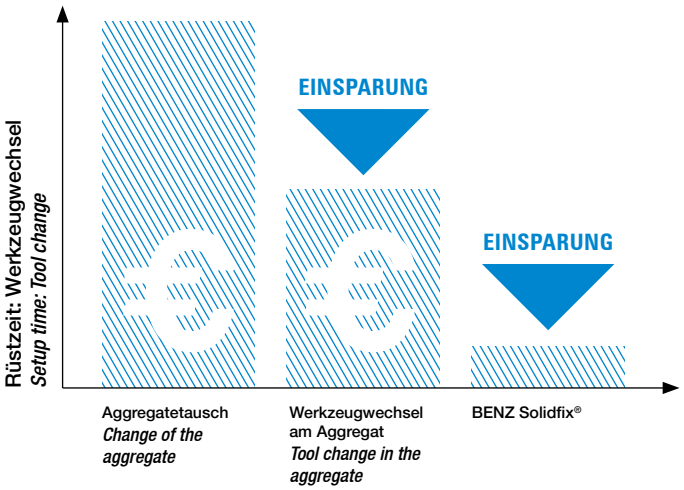


## Rüstzeiten reduzieren!

Mit dem neuen modularen Schnellwechselsystem für angetriebene Werkzeuge und Wechselaggregate.

## *Reduce setup time!*

*With the new modular quick change system for live tools and angle heads.*

## Systemaufbau
## *System design*

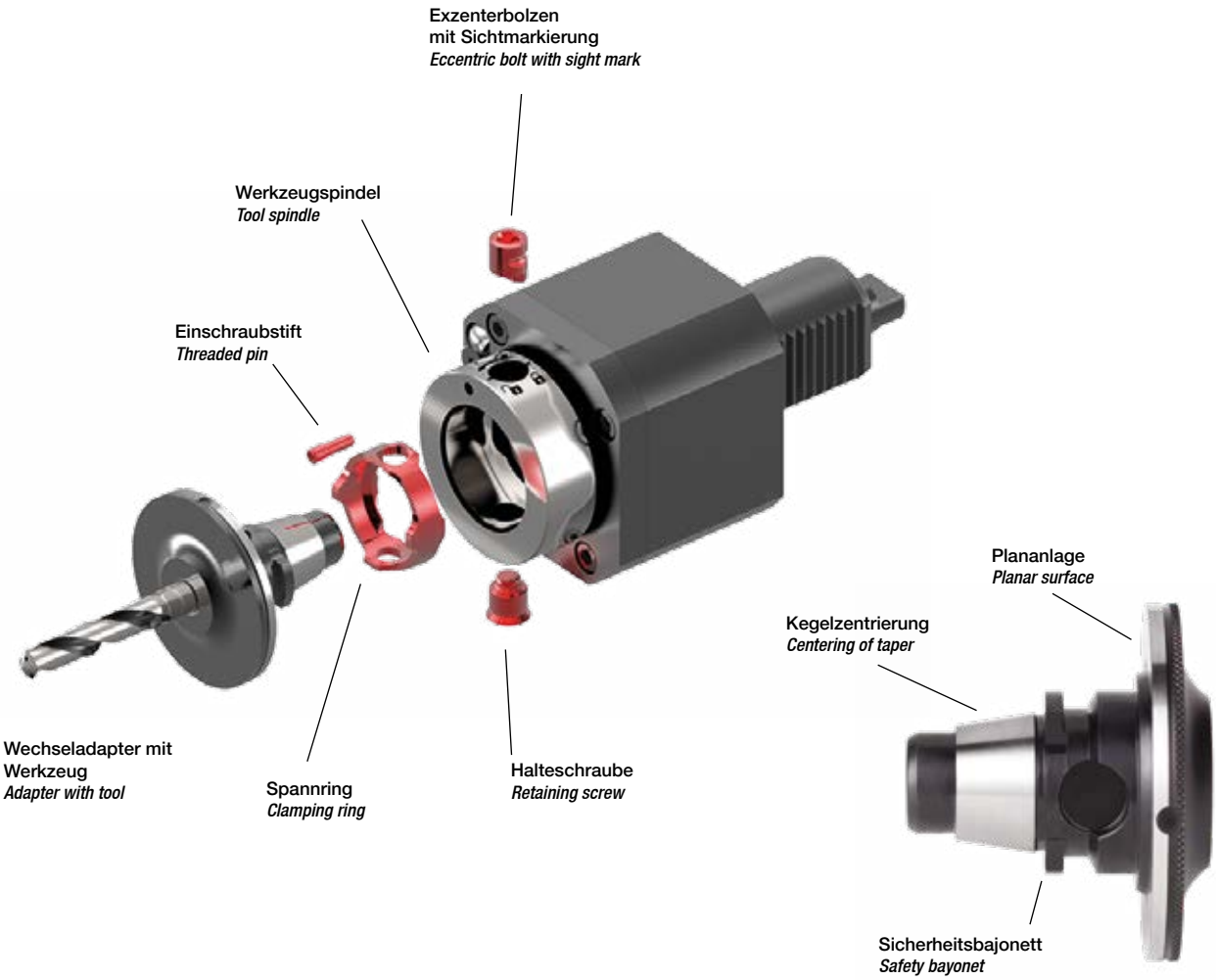

# Produktivität durch Flexibilität: BENZ Solidfix®
# Productivity by flexibility: BENZ Solidfix®

## Leistung

- Kompakte Bauform
- Große Plananlage
- Hohe Systemsteifigkeit ⇨ Fräsgeeignet
- Hohe Drehmomentübertragung
- Hohe Drehzahlen (Wuchtneutraler Aufbau)

## Präzision

- Sehr hohe Rundlaufgenauigkeit: < 5 µm auf 30 mm
- Hohe Wiederholgenauigkeit
- Zentrale, querkraftfreie Krafteinleitung
- Spielfreie Kegelzentrierung

## Handhabung

- Quick Change, Wechselzeit < 20 Sekunden
- Einhandbedienung
- Einfaches Handling ohne Spezialwerkzeug
- Weggesteuertes Spannen (180°) – Anziehen ohne Drehmomentschlüssel möglich
- Automatische Ausstoßfunktion

## Sicherheit

- Verliersicherung über Sicherheitsbajonett
- Selbstsichernde Spannfunktion
- Vermeidung von Fehlbedienung
- Erfüllt Maschinenrichtlinien nach 2006/42/EG

## Performance

- Compact Design
- Large planar contact surface
- High Rigidity  a milling capable
- High transmission of torque
- High Speed (Balancing-neutral design)

## Precision

- High concentricity: < 5 µm on 30 mm
- High repeatability
- Central, cross-force-free transmission of forces
- Play-free centering of taper

## Handling

- Quick change, change in < 20 seconds
- One-hand operation
- Simple handling without the need of special tools
- Resistance controlled clamping (180°) - no need to observe torque
- Ejection feature

## Safety

- Securing device via safety bayonet
- Self-locking clamp function
- Avoidance of operating errors
- Fullfills machinery directive 2006/42/EG

# Adapterübersicht
# Adapter overview

## Werkzeugadapter
*Tool adapter*

Spannzangenfutter 8° Typ ER
*Collet chuck 8° type ER*

Weldon für
Zylinderschäfte DIN 1835 B
*Weldon for*
*parallel shanks DIN 1835 B*

Whistle-Notch für
Zylinderschäfte DIN 1835 E
*Whistle Notch for*
*parallel shanks DIN 1835 E*

Aufsteckfräsdorn
*Milling machine arbor*

Schrumpffutter
*Shrink fit chuck*

Grundaufnahme Aufschraubfräser
*Threaded arbor (screw-on type)*

Hydrodehnspannfutter
*Hydro clamping chuck*

DA Eckfräser / Tauchfräser
*Square shoulder / Plunge mill*

Rohling
*Blank*

Prüfdorn
*Test arbor*

Verschlussstopfen
*Closing plug*

## Angetriebene Werkzeuge
*Live Tools*

Axial

Radial

## Voreinstelladapter
*Master shanks*

SK DIN 69871
AD/B

HSK Form A+C
ISO 12164

VDI DIN 69880
(IK | IC)

Reduzierhülse
*Reducing sleeve*

Montageblock
*Assembly block*

# Trifix® Präzisionsschnittstelle für Gildemeister-Maschinen
# High precision interface for Gildemeister lathes

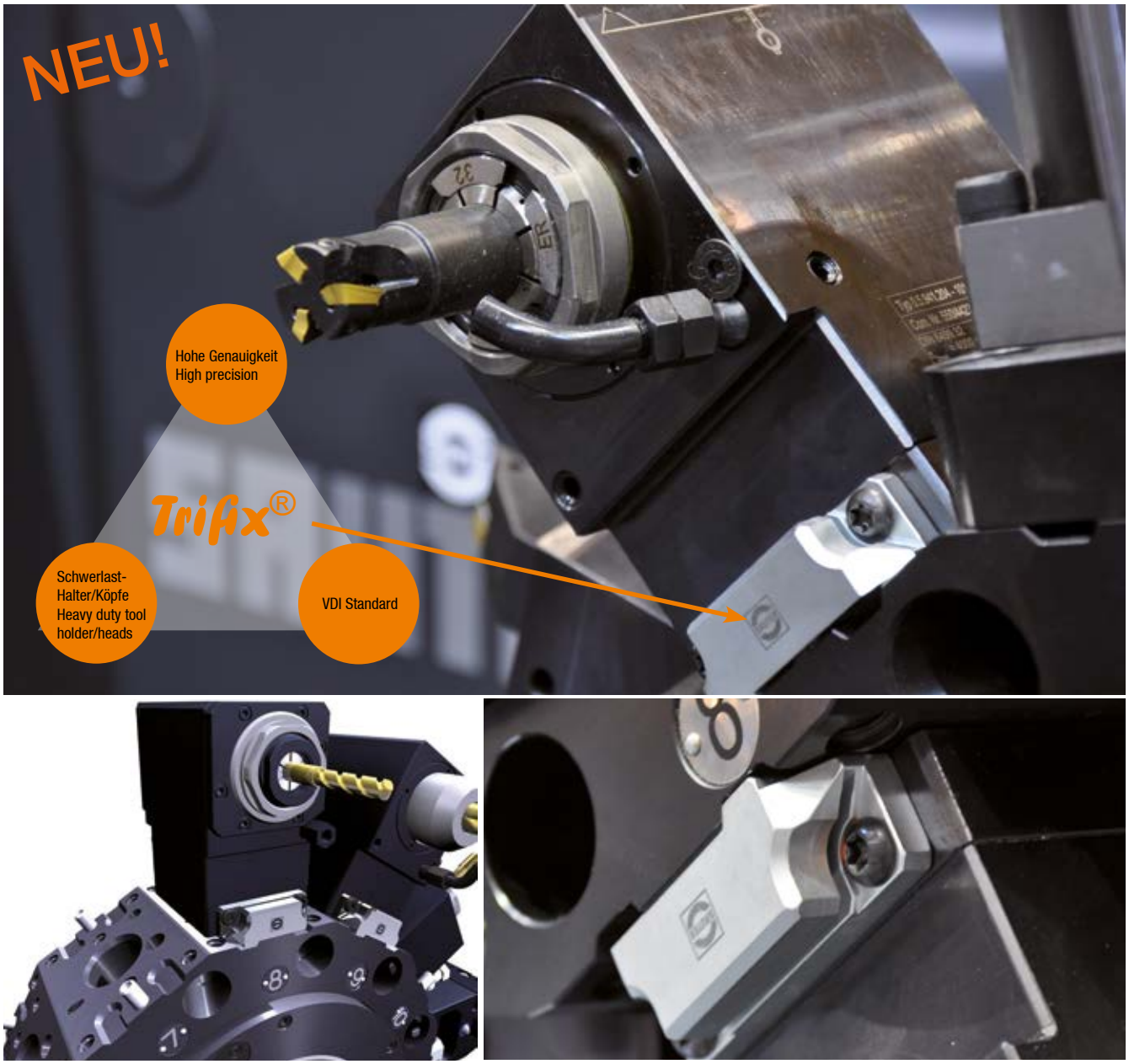






Nur für Gildemeister Trifix® Revolver | Only for Gildemeister Trifix® turret

## GILDEMEISTER

### BENZ, lizenzierter Systempartner von DMG

- Wiederholgenauigkeit unter 6 µm bei Ausladung von 200 mm
- Hohe Positioniergenauigkeit von einer Station zur anderen (0,01 mm)
- Komplett ausgerichtete angetriebene Werkzeuge und statische Halter
- Tooling für Schwerzerspanung mit zusätzlichem Befestigungsbohrbild einsetzbar
- Werkzeugscheibe/Funktionsflächen leicht zu reinigen
- Vorhandenes Standard VDI Tooling ist verwendbar

### *BENZ, licensed system partner of DMG*

- *Repeated accuracy less than 6µm with 200 mm projection*
- *High positioning accuracy from one station to another (0,01 mm)*
- *Completely pre-set driven tools and tool holders*
- *Tool holder and heavy duty tooling with additional screws for fastening*
- *Tool disc/functional surface easy to clean*
- *Existing standard VDI-Tooling can be used*

# Modulares Schnellwechselsystem BENZ CAPTO™
# Modular quick change system BENZ CAPTO™

## Effizienz und Qualität steigern:

- Zum Drehen, Fräsen und Bohren mit bis zu 100 bar Kühlmitteldruck
- Stabilität und Steifigkeit bei zugleich hoher Flexibilität
- Kurze Auskraglänge garantiert hohe Schnittgeschwindigkeiten und Oberflächengüte
- Schneller Werkzeugwechsel mit zusätzlichem Rastmechanismus
- Ideal für schwere Zerspanung

## *Increase efficiency and Quality:*

- *For milling, routing and drilling up to 100 bar coolant pressure*
- *Stability and rigidity with high flexibility at the same time*
- *Compact shape guarantees high cutting speeds and surface quality*
- *Fast tool change with additional locking mechanism (ratcheted)*
- *Ideal for heavy milling*

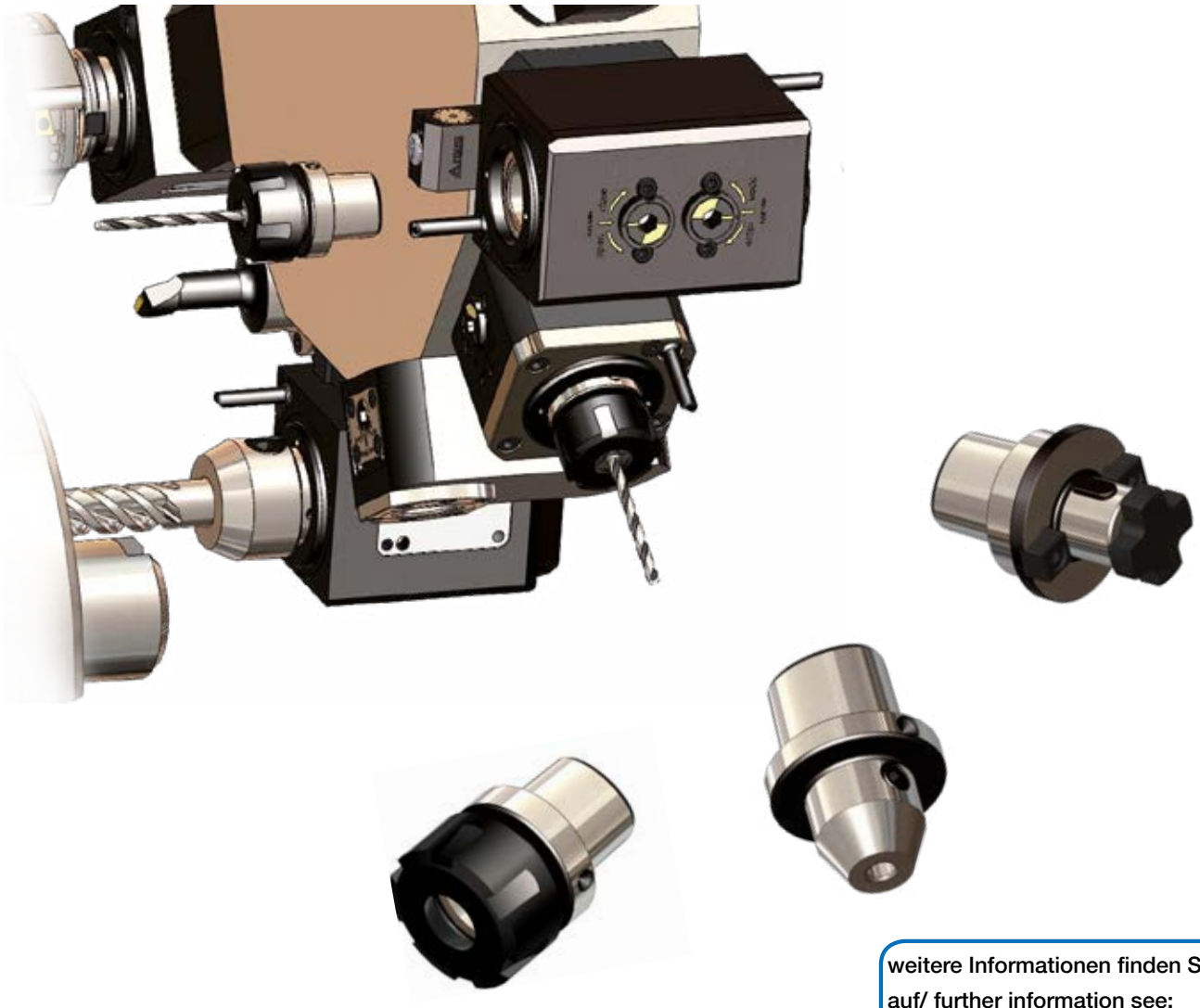

weitere Informationen finden Sie
auf/ further information see:
www.benz-tools.de

# Vorteile und Funktionsweise von BENZ CAPTO™
# Advantages and functionality of BENZ CAPTO™

Doppelspindelwerkzeug BMT
*Double spindle head BMT*

Statischer Halter VDI
*Static tool holder VDI*

Radialwerkzeug VDI
*Radial live tool VDI*

## Kompakte Bauform

Längenmaße z.B. axiale Bauform

| BENZ CAPTO™ | D | $L_1$ |
|---|---|---|
| C3 | VDI 30 | 55 |
| C4 | VDI 40 | 60 |
| C5 | VDI 50 | 75 |
| C6 | VDI 60 | 90 |

Spannsystem auch in vergleichbaren axialen und radialen BMT-Schaftwerkzeugen realisierbar.

## *Compact design*

Dimensions e.g. axial design

| BENZ CAPTO™ | D | $L_1$ |
|---|---|---|
| C3 | VDI 30 | 55 |
| C4 | VDI 40 | 60 |
| C5 | VDI 50 | 75 |
| C6 | VDI 60 | 90 |

*Clamping system also for comparable axial and radial BMT tools possible.*

## Einfaches Handling

- Optisch ersichtlicher Selbsthemmbereich mit 100°
- Spannstellung ab 75°
- Betätigungsdrehmoment: 50 Nm (C4)
- Prozesssicherheit durch Rastfunktion

## *Easy handling*

- *Optically visible clamping position 100°*
- *Clamp position from 75°*
- *Starting torque: 50 Nm (C4)*
- *Process reliability due to lock function*

## Technik auf höchstem Niveau

- BENZ CAPTO™ Spannsystem nach ISO-Norm 26623
- Höhere Spannkräfte als in der ISO-Norm 26623 gefordert. Z.B. bei C4 = 17 kN

## *Technology at its highest level*

- *BENZ CAPTO™ clamping system as per ISO-Norm 26623*
- *Higher clamping force as in the requirements per ISO-Norm 26623. E.g.: C4 = 17 kN*

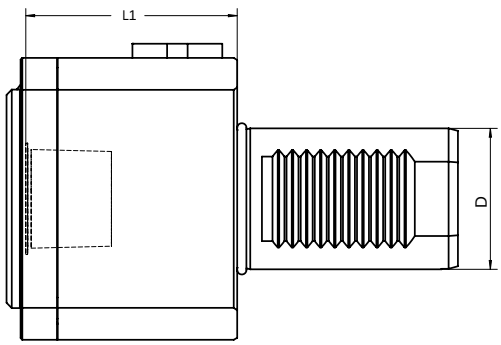


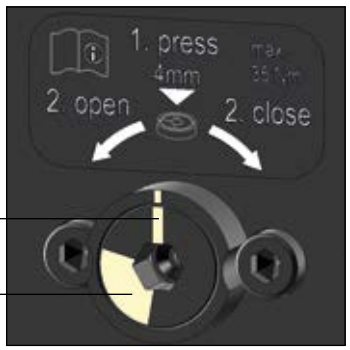


Lösestellung
Release position

Selbsthemmbereich
Clamping position

# KM™ Modulares System
# KM™ Modular system

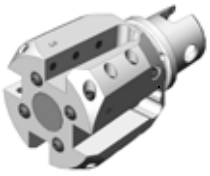

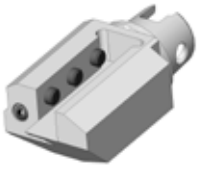

- Bohrstangen-Rohlinge
  Boring bar-blanks
- Drehhalter
  Turning tool holder
- Quattro Halter
  Quattro holder
- Zweifach Halter
  Double holder

**Aufnahmen für Multi-Task-Maschinen**
**Tool holders for multi task machines**

---

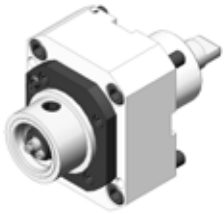

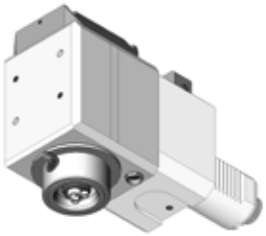

**Zerspanungsaggregate | Cutting aggregates**

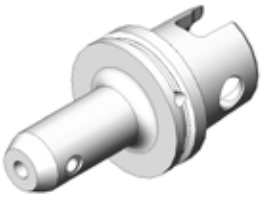

## KM™ Adapter

- Weldon/Whistle-Notch für Zylinderschäfte kombiniert DIN 1835 B
- Schrumpffutter
- Softsynchro® Gewindeschneid- und Schnellwechselfutter
- Spannzangenfutter 8° Typ ER DIN 6499
- Aufsteckfräsdorne IKZ
  Morsekegel
- Verlängerungen
- Spannzangenfutter DIN 6388
- CNC- Bohrfutter
- Reduzierungen
- Weldon/Whistle-Notch for parallel shanks combined DIN 1835 B
- Shrink fit chucks
- Softsynchro® tapping chuck
- Collet chucks 8° type ER DIN 6499
- Milling machine arbors with IC
- Morse taper adapter
- Extension adapter
- Collet chucks DIN 6388
- CNC drill chucks
- Reducing adapter

## Vorteile KM™

- Hohe Spantiefe, hohe Schnittwerte, längere Standzeiten der Schneiden und die Einhaltung enger Werkstücktoleranzen bei bestmöglicher Oberflächengüte.
- Deutliche Rüstzeitenreduzierung. Ein KM-Schneidkopf wird schneller gewechselt als eine Wendeplatte. Zeitaufwändige Messschnitte meist nicht nötig.
- Mit einem einzigen System können sehr flexibel alle Anwendungen für Drehen, Bohren und Fräsen auf verschiedensten Maschinentypen ausgeführt werden.
- Erweiterte Nutzung ermöglicht zusätzliche Flexibilität und eine rationelle Werkzeugbevorratung.
- Einsparung von Werkzeugwechseln. Im Vergleich zur Bearbeitung mit Bohrstangen kann rationeller gefertigt werden.
- Unkomplizierter Einsatz mit sehr hoher Prozess- und Bedienersicherheit.
- Auch bei wenig Platz in der Maschine kann stets schnell und sicher gespannt werden.
- Selbst bei kritischen Bearbeitungen vorteilhaft einsetzbar.
- Störungsfreier Einsatz auch bei hohen Drücken und unter rauesten Bedingungen.

## Advantages KM™

- High rate of cut, high cutting data, longer tool-life and the adherence to tight tolerances for the work piece, while achieving the best possible surface finish.
- Noticeable reduction of set up time. A KM cutting head is changed faster than a cutting insert. Time consuming trial cuts for measuring are not necessary most of the time.
- With just one flexible system all applications for turning, drilling and milling can be machined on various types of machines.
- The expanded utilization makes additional flexibility possible and enables an efficient tool procurement.
- Less tool changes. In comparison to machining with boring bars machining can be done more efficiently.
- Uncomplicated use with good process- and operation safety.
- Even when there is little room in the machine the tool can be clamped fast and securely.
- Even when the machining process is difficult this tool can be advantageously used.
- Uninterrupted application even with high pressure and under the roughest conditions.

### KM™ – Werkzeugsysteme für MAZAK Integrex Serie Y/SY

Diese Maschinen benötigen spezielle, für diesen Maschinentyp angepasste, Aufnahmen mit der Spezifikation `KM63XMZ´.

BENZ führt hier ein sehr umfangreiches Lieferprogramm mit der Marke integrip®.
Die Artikel-Nr. beginnen mit der Zahlenkombination `618´.

Diese Werkzeugsysteme sind nicht mit dem Standardsystem `KM´ kompatibel.

### KM™ tooling systems for MAZAK Integrex Series Y/SY

These machines require specialized inserts adjusted for this machine type, `KM63XMZ´.

BENZ has a very comprehensive delivery range with the brand integrip®. The article numbers begin with the number combination `618´.

These tooling systems are not compatible with the standard KM system.

# HSK-T Modulares System
# HSK-T Modular system

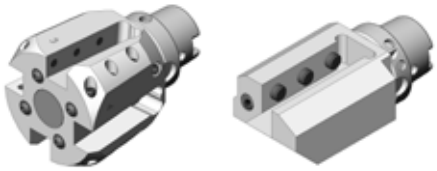

Aufnahmen für Multi-Task-Maschinen
Tool holders for multi task machines

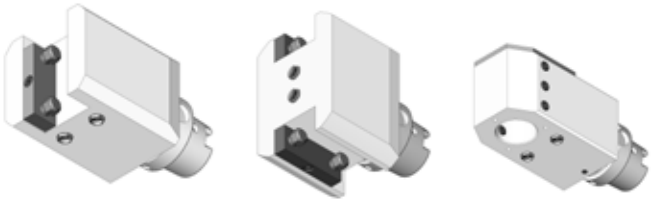

Statische Werkzeughalter | Static tool holder

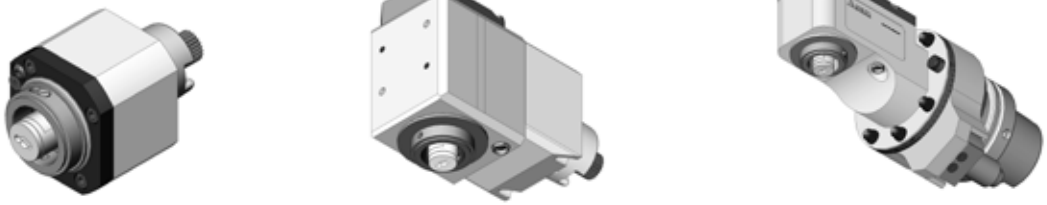

Zerspanungsaggregate | Cutting aggregates

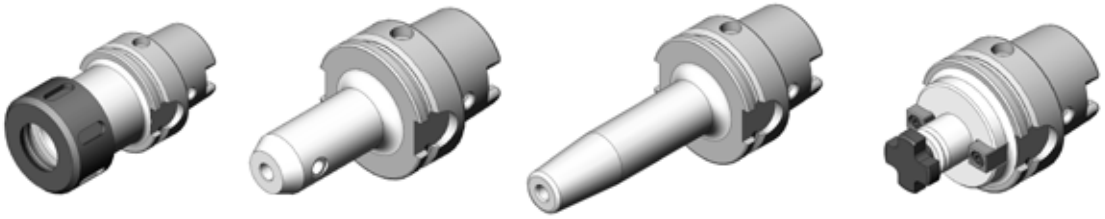

## HSK-A Adapter

- Weldon für Zylinderschäfte DIN 1835 B
- Whistle-Notch für Zylinderschäfte DIN 1835 E
- Schrumpffutter
- Softsynchro® Gewindeschneid- und Schnellwechselfutter
- Spannzangenfutter 8° Typ ER DIN 6499
- Spannzangenfutter DIN 6388
- Aufsteckfräsdorne IK
  CNC- Bohrfutter
- Verlängerungen
- Reduzierungen
- Hydro-Dehnspannfutter
- ABS® Aufnahme
- Morsekegel
- Kontrolldorne
- Bohrstangen-Rohlinge

- Weldon for parallel shanks DIN 1835 B
- Whistle Notch for parallel shanks DIN 1835 E
- Shrink fit chucks
- Softsynchro® tapping chuck
- Collet chucks 8° type ER DIN 6499
- Collet chucks DIN 6388
- Milling machine arbors with IC
- CNC drill chucks
- Extension adapter
- Reducing adapter
- Hydraulic expansion chuck
- ABS® Adapters
- Morse taper adapter
- Test arbors
- Boring bar-blanks

## Vorteile HSK-T

- Hohe Wechsel- und Wiederholgenauigkeit
- Hohe Passgenauigkeit
- Hohe Steifigkeit
- Exakte radiale Positioniergenauigkeit
- Herstellerunabhängigkeit
- Hohe Flexibilität der HSK-Schnittstelle
- Einfach Herstellung
- Austauschbarkeit und Kompatibilität

## Advantages HSK-T

- High changeability and repeatability
- High fitting accuracy
- High rigidity
- Precise radial positioning accuracy
- Independent of manufacturers
- High flexibility of the HSK interface
- Simple Manufacturing
- Interchangeability and compatibility

### HSK für Anwender und Hersteller

Der Hohlschaftkegel hat seine Genauigkeit und seine Vorteile in rotierenden Anwendungen bereits unter Beweis gestellt. Die Möglichkeit, diese Schnittstelle als kompatibles System nun auch im stehenden Bereich einzusetzen, bedeutet für die Anwender eine Minimierung von Systemen. Der HSK wird seit vielen Jahren weltweit auf Standard-Bearbeitungszentren eingesetzt.
Die einzige Unterscheidung des HSK-T zu den HSK-Formen für rotierende Anwendungen sind die enger tolerierten Mitnehmer, produktionstechnisch kein Problem. Zusätzlich hat HSK-T den Vorteil, dass sowohl stehende als auch angetriebene Werkzeuge auf demselben Spannplatz eingesetzt werden können.

### HSK for users and manufacturers

The hollow taper shank has already proven its efficiency and its advantages for rotating applications. The possibility to now also use this interface as a compatible system in the non-rotating area means for the end user to minimize tool systems. For many years the HSK has been manufactured worldwide on standard machining centres. The only difference of the HSK-T compared to the HSK designs for rotating applications are the drive keys with more narrow tolerances. That is no problem from a production-technical point of view. In addition, the HSK-T has the advantage that both non-rotating and actuating tools can be used on the same clamping unit.

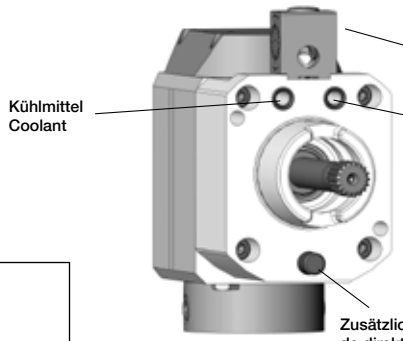


Zusätzliche Befestigung über M10 Gewinde direkt am Revolver möglich.

Additional mounting directly onto the turret is possible via an M10 thread.

- Angetriebene axiale Werkzeuge
- Angetriebene radiale Werkzeuge
- HSK-A Adapter

- Axial driven live tool
- Radial driven live tool
- HSK-A adapter

- Multi-Task Aufnahmen
- Statische Werkzeughalter

- Multi task Tool holder
- Static holder

HSK-A
HSK-C

kompatibel
compatible

HSK-T

Dreh-Fräsmaschinen
Lathe and milling machine

Bearbeitungszentren
Machining center

# Werkzeughalter DIN 69880 Form B1
# Tool holder DIN 69880 form B1

Vierkant-Queraufnahmen, rechts kurz | With square locking drive, right hand, short

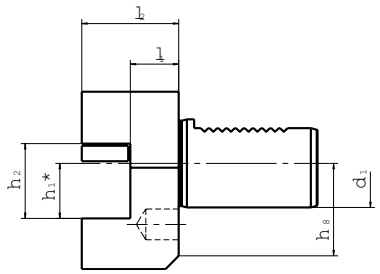


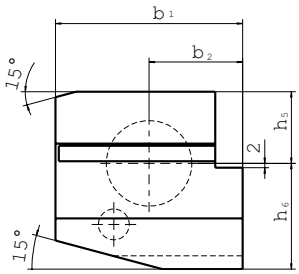


| Größe Size | $d_1$ | $b_1$ | $b_2$ | $h_1$* | $h_2$ | $h_5$ | $h_6$ | $h_8$ | $l_1$ + 0,5 | $l_2$ | Bestell-Nr. Order No. |
|---|---|---|---|---|---|---|---|---|---|---|---|
| 20 x 16 x 30 | 20 | 55 | 30 | 16/12 | 22 | 25 | 30 | 23 | 16 | 30 | 112.5511616 |
| 20 x 16 x 40 | 20 | 55 | 30 | 16/12 | 22 | 25 | 30 | 23 | 26 | 40 | 112.5511626 |
| 25 x 16 x 40 | 25 | 55 | 30 | 16 | 22 | 25 | 30 | 25 | 26 | 40 | 325.5511626 |
| 30 x 20 x 40 | 30 | 70 | 35 | 20/16 | 29 | 28 | 38 | 30 | 22 | 40 | 113.5512022 |
| 30 x 20 x 60 | 30 | 70 | 35 | 20/16 | 29 | 28 | 38 | 30 | 42 | 60 | 113.5512042 |
| 40 x 25 x 44 | 40 | 85 | 42,5 | 25/20 | 34 | 32,5 | 48 | 42 | 22 | 44 | 114.5512522 |
| 50 x 32 x 55 | 50 | 100 | 50 | 32/25 | 41 | 35 | 60 | - | 30 | 55 | 115.5513230 |
| 60 x 32 x 60 | 60 | 125 | 62,5 | 32/25 | 41 | 42,5 | 62,5 | - | 30 | 60 | 116.5513230 |

# Werkzeughalter DIN 69880 Form B2
# Tool holder DIN 69880 form B2

Vierkant-Queraufnahmen, links kurz | with square locking drive, left hand, short

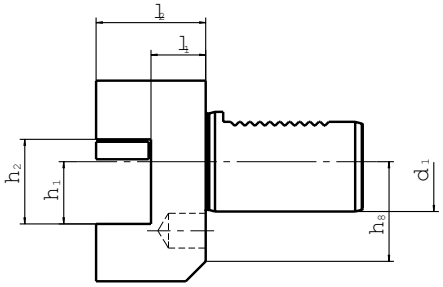


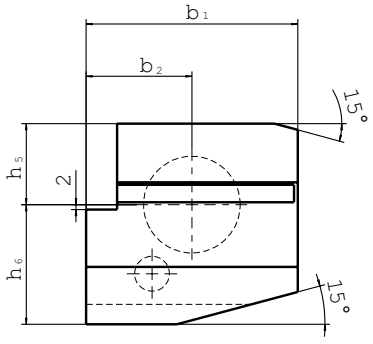


| Größe Size | $d_1$ | $b_1$ | $b_2$ | $h_1$* | $h_2$ | $h_5$ | $h_6$ | $h_8$ | $l_1$ + 0,5 | $l_2$ | Bestell-Nr. Order No. |
|---|---|---|---|---|---|---|---|---|---|---|---|
| 20 x 16 x 30 | 20 | 55 | 30 | 16/12 | 22 | 25 | 30 | 23 | 16 | 30 | 112.5521616 |
| 20 x 16 x 40 | 20 | 55 | 30 | 16/12 | 22 | 25 | 30 | 23 | 26 | 40 | 112.5521626 |
| 25 x 16 x 40 | 25 | 55 | 30 | 16 | 22 | 25 | 30 | 25 | 26 | 40 | 325.5521626 |
| 30 x 20 x 40 | 30 | 70 | 35 | 20/16 | 29 | 28 | 38 | 30 | 22 | 40 | 113.5522022 |
| 30 x 20 x 60 | 30 | 70 | 35 | 20/16 | 29 | 28 | 38 | 30 | 42 | 60 | 113.5522042 |
| 40 x 25 x 44 | 40 | 85 | 42,5 | 25/20 | 34 | 32,5 | 48 | - | 22 | 44 | 114.5522522 |
| 50 x 32 x 55 | 50 | 100 | 50 | 32/25 | 41 | 35 | 60 | - | 30 | 55 | 115.5523230 |
| 60 x 32 x 60 | 60 | 125 | 62,5 | 32/25 | 41 | 42,5 | 62,5 | - | 30 | 60 | 116.5523230 |



Zubehör (ab S. 103) ist nicht im Lieferumfang enthalten.
Technische Änderungen vorbehalten.

Accessories (from p. 103) are not included in delivery.
We reserve the right to modify technical contents.

# Werkzeughalter DIN 69880 Form B3
# Tool holder DIN 69880 form B3

Vierkant-Queraufnahmen, Überkopf rechts kurz | Square locking drive radial-overhead, right hand, short

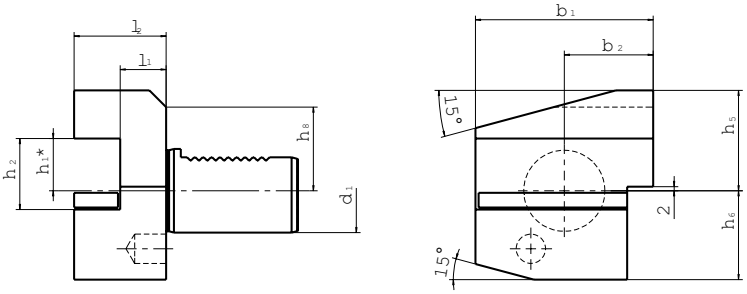


| Größe Size | $d_1$ | $b_1$ | $b_2$ | $h_1$* | $h_2$ | $h_5$ | $h_6$ | $h_8$ | $l_1$ +0,5 | $l_2$ | Bestell-Nr. Order No. |
|---|---|---|---|---|---|---|---|---|---|---|---|
| 20 x 16 x 30 | 20 | 55 | 30 | 16/12 | 22 | 30 | 25 | 23 | 16 | 30 | 112.5531616 |
| 20 x 16 x 40 | 20 | 55 | 30 | 16/12 | 22 | 30 | 25 | 23 | 26 | 40 | 112.5531626 |
| 25 x 16 x 40 | 25 | 55 | 30 | 16 | 22 | 30 | 25 | 25 | 26 | 40 | 325.5531626 |
| 30 x 20 x 40 | 30 | 70 | 35 | 20/16 | 29 | 38 | 35 | 28 | 22 | 40 | 113.5532022 |
| 30 x 20 x 60 | 30 | 70 | 35 | 10/16 | 29 | 38 | 35 | 28 | 42 | 60 | 113.5532042 |
| 40 x 25 x 44 | 40 | 85 | 42,5 | 25/20 | 34 | 48 | 42,5 | 42 | 22 | 44 | 114.5532522 |
| 50 x 32 x 55 | 50 | 100 | 50 | 32/25 | 41 | 60 | 50 | - | 30 | 55 | 115.5533230 |
| 60 x 32 x 60 | 60 | 125 | 62,5 | 32/25 | 41 | 62,5 | 62,5 | - | 30 | 60 | 116.5533230 |

# Werkzeughalter DIN 69880 Form B4
# Tool holder DIN 69880 form B4

Vierkant-Queraufnahmen, Überkopf links kurz | Square locking drive radial-overhead, left hand, short

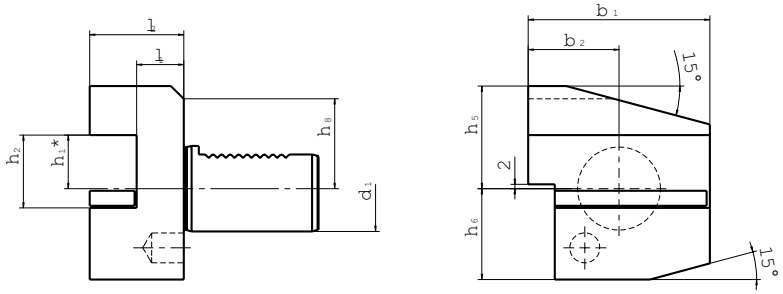


| Größe Size | $d_1$ | $b_1$ | $b_2$ | $h_1$* | $h_2$ | $h_5$ | $h_6$ | $h_8$ | $l_1$ +0,5 | $l_2$ | Bestell-Nr. Order No. |
|---|---|---|---|---|---|---|---|---|---|---|---|
| 20 x 16 x 30 | 20 | 55 | 30 | 16/12 | 22 | 30 | 25 | 23 | 16 | 30 | 112.5541616 |
| 20 x 16 x 40 | 20 | 55 | 30 | 16/12 | 22 | 30 | 25 | 23 | 26 | 40 | 112.5541626 |
| 25 x 16 x 40 | 25 | 50 | 30 | 16 | 22 | 30 | 25 | 25 | 26 | 40 | 325.5541626 |
| 30 x 20 x 40 | 30 | 70 | 35 | 20/16 | 29 | 38 | 35 | 28 | 22 | 40 | 113.5542022 |
| 40 x 25 x 44 | 40 | 85 | 42,5 | 25/20 | 34 | 48 | 42,5 | - | 22 | 44 | 114.5542522 |
| 50 x 32 x 55 | 50 | 100 | 50 | 32/25 | 41 | 60 | 50 | - | 30 | 55 | 115.5543230 |
| 60 x 32 x 60 | 60 | 125 | 62,5 | 32/25 | 41 | 62,5 | 62,5 | - | 30 | 60 | 116.5543230 |

# Werkzeughalter DIN 69880 Form B5
# Tool holder DIN 69880 form B5

Vierkant-Queraufnahmen, rechts lang | Square locking drive radial, right hand, long

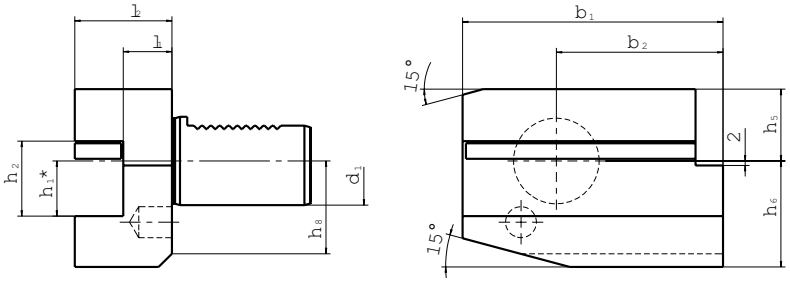


| Größe Size | $d_1$ | $b_1$ | $b_2$ | $h_1$* | $h_2$ | $h_5$ | $h_6$ | $h_8$ | $l_1$ +0,5 | $l_2$ | Bestell-Nr. Order No. |
|---|---|---|---|---|---|---|---|---|---|---|---|
| 20 x 16 x 30 | 20 | 75 | 50 | 16/12 | 22 | 25 | 30 | 23 | 16 | 30 | 112.5551616 |
| 20 x 16 x 40 | 20 | 75 | 50 | 16/12 | 22 | 25 | 30 | 23 | 26 | 40 | 112.5551626 |
| 25 x 16 x 40 | 25 | 75 | 50 | 16 | 22 | 25 | 30 | 25 | 26 | 40 | 325.5551626 |
| 30 x 20 x 40 | 30 | 100 | 65 | 20/16 | 29 | 28 | 38 | 30 | 22 | 40 | 113.5552022 |
| 40 x 25 x 44 | 40 | 118 | 75,5 | 25/20 | 34 | 32,5 | 48 | - | 22 | 44 | 114.5552522 |
| 50 x 32 x 55 | 50 | 130 | 80 | 32/25 | 41 | 35 | 60 | - | 30 | 55 | 115.5553230 |
| 60 x 32 x 60 | 60 | 145 | 82,5 | 32/25 | 41 | 42,5 | 62,5 | - | 30 | 60 | 116.5553230 |

# Werkzeughalter DIN 69880 Form B6
# Tool holder DIN 69880 form B6

Vierkant-Queraufnahmen, links lang | Square locking drive radial, left hand, long

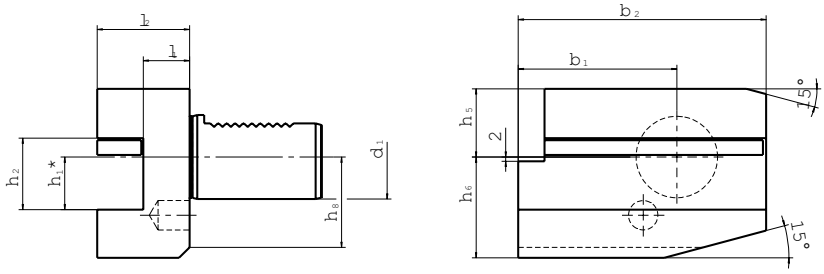


| Größe Size | $d_1$ | $b_1$ | $b_2$ | $h_1$* | $h_2$ | $h_5$ | $h_6$ | $h_8$ | $l_1$ +0,5 | $l_2$ | Bestell-Nr. Order No. |
|---|---|---|---|---|---|---|---|---|---|---|---|
| 20 x 16 x 30 | 20 | 75 | 50 | 16/12 | 22 | 25 | 30 | 23 | 16 | 30 | 112.5561616 |
| 20 x 16 x 40 | 20 | 75 | 50 | 16/12 | 22 | 25 | 30 | 23 | 26 | 40 | 112.5561626 |
| 25 x 16 x 40 | 25 | 75 | 50 | 16 | 22 | 25 | 30 | 25 | 26 | 40 | 325.5561626 |
| 30 x 20 x 40 | 30 | 100 | 65 | 20/16 | 29 | 28 | 38 | 30 | 22 | 40 | 113.5562022 |
| 40 x 25 x 44 | 40 | 118 | 75,5 | 25/20 | 34 | 32,5 | 48 | - | 22 | 44 | 114.5562522 |
| 50 x 32 x 55 | 50 | 130 | 80 | 32/25 | 41 | 35 | 60 | - | 30 | 55 | 115.5563230 |
| 60 x 32 x 60 | 60 | 145 | 82,5 | 32/25 | 41 | 42,5 | 62,5 | - | 30 | 60 | 116.5563230 |



Zubehör (ab S. 103) ist nicht im Lieferumfang enthalten.
Technische Änderungen vorbehalten.

Accessories (from p. 103) are not included in delivery.
We reserve the right to modify technical contents.

# Werkzeughalter DIN 69880 Form B7
# Tool holder DIN 69880 form B7

Vierkant-Queraufnahmen, Überkopf rechts lang | Square locking drive radial-overhead, right hand, long

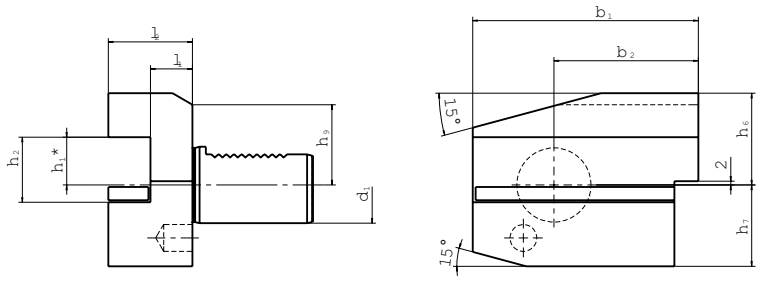


| Größe Size | $d_1$ | $b_1$ | $b_2$ | $h_1$* | $h_2$ | $h_6$ | $h_7$ | $h_9$ | $l_1$ + 0,5 | $l_2$ | Bestell-Nr. Order No. |
|---|---|---|---|---|---|---|---|---|---|---|---|
| 20 x 16 x 30 | 20 | 75 | 50 | 16/12 | 22 | 30 | 25 | 23 | 16 | 30 | 112.5571616 |
| 20 x 16 x 40 | 20 | 75 | 50 | 16/12 | 22 | 30 | 25 | 23 | 26 | 40 | 112.5571626 |
| 25 x 16 x 40 | 25 | 75 | 50 | 16 | 22 | 30 | 25 | 25 | 26 | 40 | 325.5571626 |
| 30 x 20 x 40 | 30 | 100 | 65 | 20/16 | 29 | 38 | 35 | 28 | 22 | 40 | 113.5572022 |
| 40 x 25 x 44 | 40 | 18 | 75,5 | 25/20 | 34 | 48 | 42,5 | - | 22 | 44 | 114.5572522 |
| 50 x 32 x 55 | 50 | 130 | 80 | 32/25 | 41 | 60 | 50 | - | 30 | 55 | 115.5573230 |
| 60 x 32 x 60 | 60 | 145 | 82,5 | 32/25 | 41 | 62,5 | 62,5 | - | 30 | 60 | 116.5573230 |

# Werkzeughalter DIN 69880 Form B8
# Tool holder DIN 69880 form B8

Vierkant-Queraufnahmen, Überkopf links lang | Square locking drive radial-overhead, left hand, long

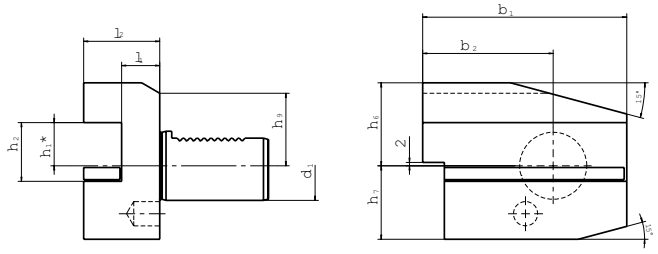


| Größe Size | $d_1$ | $b_1$ | $b_2$ | $h_1$* | $h_2$ | $h_6$ | $h_7$ | $h_9$ | $l_1$ + 0,5 | $l_2$ | Bestell-Nr. Order No. |
|---|---|---|---|---|---|---|---|---|---|---|---|
| 20 x 16 x 30 | 20 | 75 | 50 | 16/12 | 22 | 30 | 25 | 23 | 16 | 30 | 112.5581616 |
| 20 x 16 x 40 | 20 | 75 | 50 | 16/12 | 22 | 30 | 25 | 23 | 26 | 40 | 112.5581626 |
| 25 x 16 x 40 | 25 | 75 | 50 | 16 | 22 | 30 | 25 | 25 | 26 | 40 | 325.5581626 |
| 30 x 20 x 40 | 30 | 100 | 65 | 20/16 | 29 | 38 | 35 | 28 | 22 | 40 | 113.5582022 |
| 30 x 20 x 60 | 30 | 100 | 65 | 20/16 | 29 | 38 | 35 | 28 | 42 | 60 | 113.5582042 |
| 40 x 25 x 44 | 40 | 118 | 75,5 | 25/20 | 34 | 48 | 42,5 | - | 22 | 44 | 114.5582522 |
| 50 x 32 x 55 | 50 | 130 | 80 | 32/25 | 41 | 60 | 50 | - | 30 | 55 | 115.5583230 |
| 60 x 32 x 60 | 60 | 145 | 82,5 | 32/25 | 41 | 62,5 | 62,5 | - | 30 | 60 | 116.5583230 |

# Werkzeughalter DIN 69880 Form C1
# Tool holder DIN 69880 form C1

Vierkant-Längsaufnahmen, rechts | Turning Tool holder axial, right hand

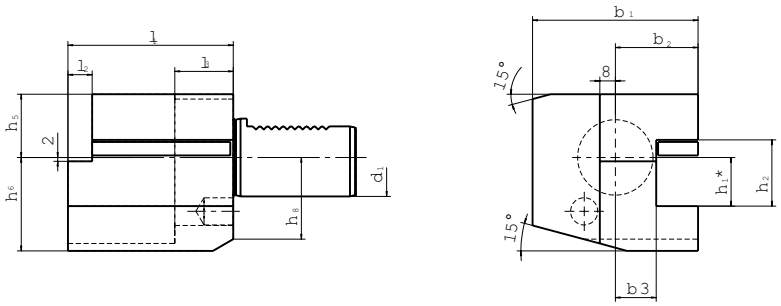


| Größe Size | $d_1$ | $b_1$ | $b_2$ | $h_1$* | $h_2$ | $h_5$ | $h_6$ | $h_8$ | $l_1$ | $l_2$ | $l_3$ | Bestell-Nr. Order No. |
|---|---|---|---|---|---|---|---|---|---|---|---|---|
| 20 x 16 | 20 | 52 | 27 | 16/12 | 22 | 25 | 30 | 23 | 55 | 7 | 30 | 112.5611655 |
| 20 x 16 | 20 | 65 | 40 | 16/12 | 22 | 25 | 30 | 23 | 50 | - | 30 | 112.5611650 |
| 25 x 16 | 25 | 58 | 33 | 16 | 22 | 25 | 30 | 25 | 55 | 7 | 20 | 325.5611655 |
| 30 x 20 | 30 | 70 | 35 | 20/16 | 29 | 28 | 38 | 30 | 70 | 10 | 30 | 113.5612070 |
| 40 x 25 | 40 | 85 | 42,5 | 25/20 | 34 | 32,5 | 48 | - | 85 | 12,5 | 30 | 114.5612585 |
| 50 x 32 | 50 | 100 | 50 | 32/25 | 41 | 35 | 60 | - | 100 | 16 | 40 | 115.56132100 |
| 60 x 32 | 60 | 125 | 62,5 | 32/25 | 41 | 42,5 | 62,5 | - | 125 | 16 | 40 | 116.56132125 |

# Werkzeughalter DIN 69880 Form C2
# Tool holder DIN 69880 form C2

Vierkant-Längsaufnahmen, links | Turning Tool holder axial, left hand

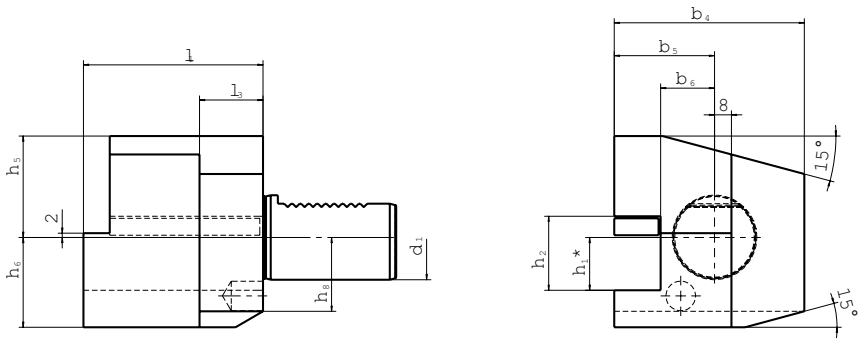


| Größe Size | $d_1$ | $b_4$ | $b_5$ | $b_6^{+0,5}$ | $h_1$* | $h_2$ | $h_5$ | $h_6$ | $h_8$ | $l_1$ | $l_2$ | $l_3$ | Bestell-Nr. Order No. |
|---|---|---|---|---|---|---|---|---|---|---|---|---|---|
| 20 x 16 | 20 | 65 | 40 | 26 | 16/12 | 22 | 25 | 30 | 23 | 50 | - | 30 | 112.5621650 |
| 25 x 16 | 25 | 58 | 33 | 19 | 16 | 22 | 25 | 30 | 25 | 55 | 7 | 20 | 325.5621655 |
| 30 x 20 | 30 | 76 | 41 | 23 | 20/16 | 29 | 28 | 38 | 30 | 70 | 10 | 30 | 113.5622070 |
| 40 x 25 | 40 | 90 | 47,5 | 25,5 | 25/20 | 34 | 32,5 | 48 | - | 85 | 12,5 | 30 | 114.5622585 |
| 50 x 32 | 50 | 105 | 55 | 30,5 | 32/25 | 41 | 35 | 60 | - | 100 | 16 | 40 | 115.56232100 |
| 60 x 32 | 60 | 125 | 62,5 | 32,5 | 32/25 | 41 | 42,5 | 62,5 | - | 125 | 16 | 40 | 116.56232125 |



Zubehör (ab S. 103) ist nicht im Lieferumfang enthalten.
Technische Änderungen vorbehalten.

Accessories (from p. 103) are not included in delivery.
We reserve the right to modify technical contents.

# Werkzeughalter DIN 69880 Form C3
# Tool holder DIN 69880 form C3

Vierkant-Längsaufnahmen, Überkopf rechts | Turning Tool holder axial, overhead, right hand

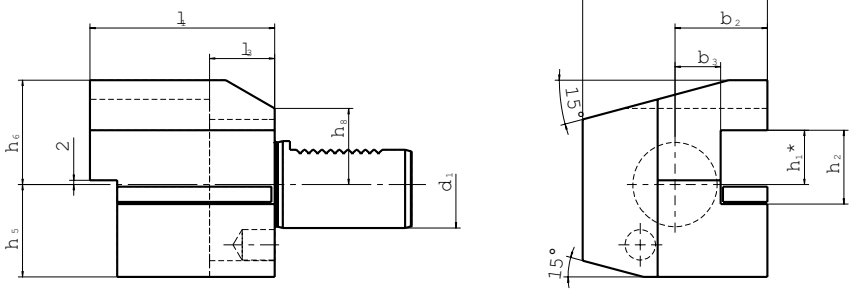


| Größe Size | $d_1$ | $b_1$ | $b_2$ | $h_1$* | $h_2$ | $h_5$ | $h_6$ | $h_8$ | $l_1$ | $l_2$ | $l_3$ | Bestell-Nr. Order No. |
|---|---|---|---|---|---|---|---|---|---|---|---|---|
| 20 x 16 | 20 | 52 | 27 | 16/12 | 22 | 30 | 25 | 23 | 55 | 7 | 30 | 112.5631655 |
| 20 x 16 | 20 | 65 | 40 | 16/12 | 22 | 30 | 25 | 23 | 50 | - | 30 | 112.5631650 |
| 25 x 16 | 25 | 58 | 33 | 16 | 22 | 30 | 25 | 25 | 55 | 7 | 20 | 325.5631655 |
| 30 x 20 | 30 | 70 | 35 | 20/16 | 29 | 38 | 35 | 28 | 70 | 10 | 30 | 113.5632070 |
| 40 x 25 | 40 | 85 | 42,5 | 25/20 | 34 | 48 | 42,5 | - | 85 | 12,5 | 30 | 114.5632585 |
| 50 x 32 | 50 | 100 | 50 | 32/25 | 41 | 60 | 50 | - | 100 | 16 | 40 | 115.56332100 |
| 60 x 32 | 60 | 125 | 62,5 | 32/25 | 41 | 62,5 | 62,5 | - | 125 | 16 | 40 | 116.56332125 |

# Werkzeughalter DIN 69880 Form C4
# Tool holder DIN 69880 form C4

Vierkant-Längsaufnahmen, Überkopf links | Turning Tool holder axial, overhead, left hand

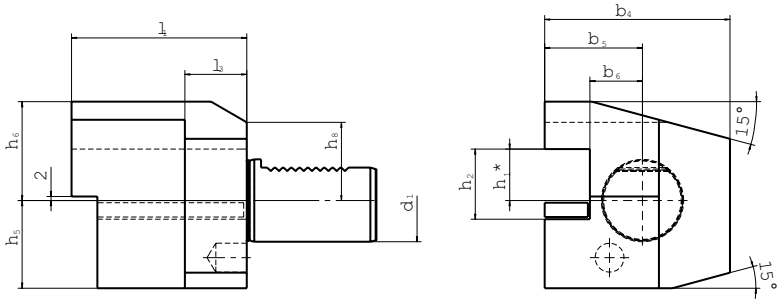


| Größe Size | $d_1$ | $b_4$ | $b_5$ | $h_1$* | $h_2$ | $h_5$ | $h_6$ | $h_8$ | $l_1$ | $l_2$ | $l_3$ | Bestell-Nr. Order No. |
|---|---|---|---|---|---|---|---|---|---|---|---|---|
| 20 x 16 | 20 | 65 | 40 | 16/12 | 22 | 30 | 25 | 23 | 50 | - | 30 | 112.5641650 |
| 25 x 16 | 25 | 58 | 33 | 16 | 22 | 30 | 25 | 25 | 55 | 7 | 20 | 325.5641655 |
| 30 x 20 | 30 | 76 | 41 | 20/16 | 29 | 38 | 35 | 28 | 70 | 10 | 30 | 113.5642070 |
| 40 x 25 | 40 | 90 | 47,5 | 25/20 | 34 | 48 | 42,5 | - | 85 | 12,5 | 30 | 114.5642585 |
| 50 x 32 | 50 | 105 | 55 | 32/25 | 41 | 60 | 50 | - | 100 | 16 | 40 | 115.56432100 |
| 60 x 32 | 60 | 125 | 62,5 | 32/25 | 41 | 62,5 | 62,5 | - | 125 | 16 | 40 | 116.56432125 |

# Werkzeughalter DIN 69880 Form E1
# Tool holder DIN 69880 form E1

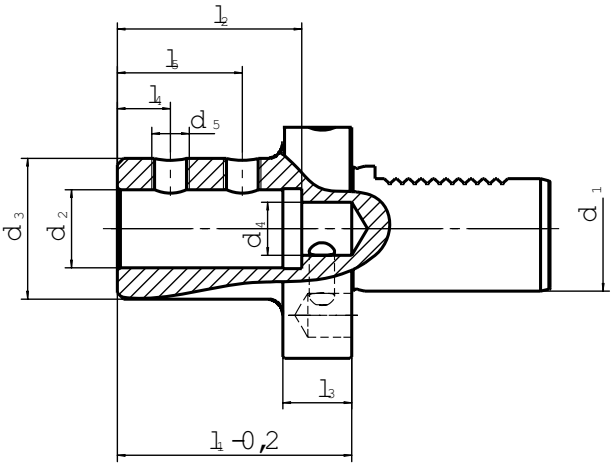


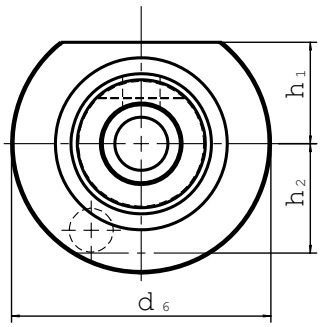


| Größe Size | $d_1$ | $d_2$ H6 | $d_3$ | $d_4$ | $d_5$ | $d_6$ | $h_1$ | $h_2$ | $l_1$ 0-0,2 | $l_2$ | $l_3$ | $l_4$ | $l_5$ | Bestell-Nr. Order No. |
|---|---|---|---|---|---|---|---|---|---|---|---|---|---|---|
| 20 x 16 | 20 | 16 | 36 | 12 | M10x1 | 50 | 23 | 23 | 67 | 54 | 18 | 15 | 35 | 112.5701667 |
| 20 x 20 | 20 | 20 | 40 | 12 | M10x1 | 50 | 23 | 23 | 67 | 54 | 18 | 15 | 35 | 112.5702067 |
| 20 x 25 | 20 | 25 | 45 | 17 | M12x1 | 50 | 23 | 23 | 71 | 59 | 18 | 17 | 40 | 112.5702571 |
| 25 x 16 | 25 | 16 | 36 | 12 | M10x1 | 58 | 25 | 25 | 67 | 54 | 18 | 15 | 35 | 325.5701667 |
| 25 x 20 | 25 | 20 | 40 | 12 | M10x1 | 58 | 25 | 25 | 67 | 54 | 18 | 15 | 35 | 325.5702067 |
| 25 x 25 | 25 | 25 | 45 | 17 | M12x1 | 58 | 25 | 25 | 71 | 59 | 18 | 17 | 40 | 325.5702571 |
| 30 x 16 | 30 | 16 | 36 | 12 | M10x1 | 68 | 28 | 30 | 67 | 54 | 22 | 15 | 35 | 113.5701667 |
| 30 x 20 | 30 | 20 | 40 | 12 | M10x1 | 68 | 28 | 30 | 67 | 54 | 22 | 15 | 35 | 113.5702067 |
| 30 x 25 | 30 | 25 | 45 | 17 | M12x1 | 68 | 28 | 30 | 71 | 59 | 22 | 17 | 40 | 113.5702571 |
| 30 x 32 | 30 | 32 | 52 | 24 | M12x1 | 68 | 28 | 30 | 75 | 63 | 22 | 20 | 44 | 113.5703275 |
| 30 x 40 | 30 | 40 | 60 | 32 | M16x1 | 68 | 28 | 30 | 90 | 73 | 22 | 22 | 50 | 113.5704090 |
| 40 x 16 | 40 | 16 | 36 | 12 | M10x1 | 83 | 32,5 | - | 67 | 54 | 22 | 15 | 35 | 114.5701667 |
| 40 x 20 | 40 | 20 | 40 | 12 | M10x1 | 83 | 32,5 | - | 67 | 54 | 22 | 15 | 35 | 114.5702067 |
| 40 x 25 | 40 | 25 | 45 | 17 | M12x1 | 83 | 32,5 | - | 75 | 59 | 22 | 17 | 40 | 114.5702575 |
| 40 x 32 | 40 | 32 | 52 | 24 | M12x1 | 83 | 32,5 | - | 75 | 63 | 22 | 20 | 44 | 114.5703275 |
| 40 x 40 | 40 | 40 | 60 | 32 | M16x1 | 83 | 32,5 | - | 90 | 73 | 22 | 22 | 54 | 114.5704090 |
| 50 x 20 | 50 | 20 | 40 | 12 | M10x1 | 98 | 35 | - | 67 | 54 | 30 | 15 | 35 | 115.5702067 |
| 50 x 25 | 50 | 25 | 45 | 17 | M12x1 | 98 | 35 | - | 80 | 59 | 30 | 17 | 40 | 115.5702580 |
| 50 x 32 | 50 | 32 | 52 | 24 | M12x1 | 98 | 35 | - | 80 | 63 | 30 | 20 | 44 | 115.5703280 |
| 50 x 40 | 50 | 40 | 60 | 32 | M16x1 | 98 | 35 | - | 100 | 73 | 30 | 22 | 54 | 115.57040100 |
| 50 x 50 | 50 | 50 | 70 | 42 | M16x1 | 98 | 35 | - | 100 | 83 | 30 | 24 | 60 | 115.57050100 |
| 60 x 20 | 60 | 20 | 40 | 12 | M10x1 | 123 | 42,5 | - | 80 | 54 | 30 | 15 | 35 | 116.5702080 |
| 60 x 25 | 60 | 25 | 45 | 17 | M12x1 | 123 | 42,5 | - | 80 | 59 | 30 | 17 | 40 | 116.5702580 |
| 60 x 32 | 60 | 32 | 52 | 24 | M12x1 | 123 | 42,5 | - | 80 | 63 | 30 | 20 | 44 | 116.5703280 |
| 60 x 40 | 60 | 40 | 60 | 32 | M16x1 | 123 | 42,5 | - | 100 | 73 | 30 | 22 | 54 | 116.57040100 |
| 60 x 50 | 60 | 50 | 70 | 42 | M16x1 | 123 | 42,5 | - | 100 | 83 | 30 | 24 | 60 | 116.57050100 |



Zubehör (ab S. 103) ist nicht im Lieferumfang enthalten.
Technische Änderungen vorbehalten.

Accessories (from p. 103) are not included in delivery.
We reserve the right to modify technical contents.

# Werkzeughalter DIN 69880 Form E2
# Tool holder DIN 69880 form E2

Zylinderaufnahmen, für Drehwerkzeuge | Side Lock Adapter for turning-tools

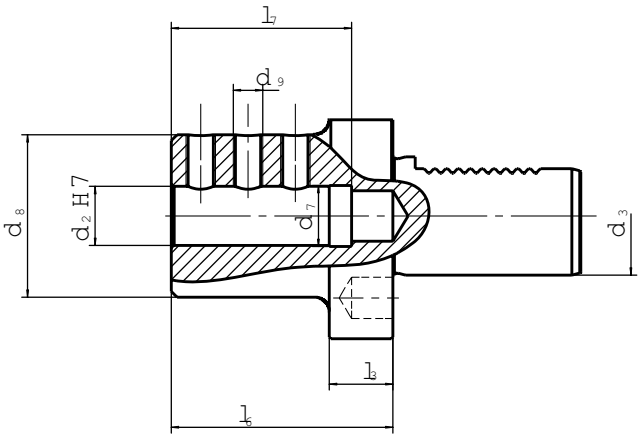


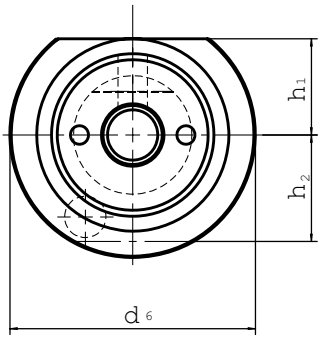


| Größe Size | $d_3$ | $d_2$ | $d_6$ | $d_8$ | $d_9$ | $h_1$ | $h_2$ | $l_3$ | $l_6$ | $l_7$ | G | Bestell-Nr. Order No. |
|---|---|---|---|---|---|---|---|---|---|---|---|---|
| 20 x 8 | 20 | 8 | 50 | 40 | M6 | 23 | 23 | 18 | 50 | 41 | M10x1 | 112.5710850 |
| 20 x 10 | 20 | 10 | 50 | 40 | M6 | 23 | 23 | 18 | 50 | 41 | M10x1 | 112.5711050 |
| 20 x 12 | 20 | 12 | 50 | 40 | M8 | 23 | 23 | 18 | 50 | 41 | M10x1 | 112.5711250 |
| 20 x 16 | 20 | 16 | 50 | 40 | M8 | 23 | 23 | 18 | 50 | 41 | M10x1 | 112.5711650 |
| 20 x 20 | 20 | 20 | 50 | 50 | M8 | 23 | 23 | - | 50 | 41 | M10x1 | 112.5712050 |
| 20 x 25 | 20 | 25 | 50 | 50 | M8 | - | 23 | - | 60 | 51 | M10x1 | 112.5712560 |
| 25 x 8 | 25 | 8 | 58 | 40 | M8 | 25 | 25 | 18 | 50 | 41 | M14x1,5 | 325.5710850 |
| 25 x 10 | 25 | 10 | 58 | 40 | M8 | 25 | 25 | 18 | 50 | 41 | M14x1,5 | 325.5711050 |
| 25 x 12 | 25 | 12 | 58 | 40 | M8 | 25 | 25 | 18 | 50 | 41 | M14x1,5 | 325.5711250 |
| 25 x 16 | 25 | 16 | 58 | 40 | M8 | 25 | 25 | 18 | 50 | 41 | M14x1,5 | 325.5711650 |
| 25 x 20 | 25 | 20 | 58 | 58 | M8 | 25 | 25 | - | 50 | 41 | M14x1,5 | 325.5712050 |
| 25 x 25 | 25 | 25 | 58 | 58 | M8 | 25 | 25 | - | 60 | 51 | M14x1,5 | 325.5712550 |
| 30 x 8 | 30 | 8 | 68 | 55 | M6 | 28 | 30 | 22 | 60 | 51 | M18x1,5 | 113.5710860 |
| 30 x 10 | 30 | 10 | 68 | 55 | M6 | 28 | 30 | 22 | 60 | 51 | M18x1,5 | 113.5711060 |
| 30 x 12 | 30 | 12 | 68 | 55 | M8 | 28 | 30 | 22 | 60 | 51 | M18x1,5 | 113.5711260 |
| 30 x 16 | 30 | 16 | 68 | 55 | M8 | 28 | 30 | 22 | 60 | 51 | M18x1,5 | 113.5711660 |
| 30 x 20 | 30 | 20 | 68 | 55 | M8 | 28 | 30 | 22 | 60 | 51 | M18x1,5 | 113.5712060 |
| 30 x 25 | 30 | 25 | 68 | 55 | M8 | 28 | 30 | 22 | 60 | 51 | M18x1,5 | 113.5712560 |
| 30 x 32 | 30 | 32 | 68 | 68 | M8 | 28 | 30 | - | 75 | 61 | M18x1,5 | 113.5713275 |
| 40 x 8 | 40 | 8 | 83 | 55 | M8 | 32,5 | - | 22 | 75 | 61 | M22x1,5 | 114.5710875 |
| 40 x 10 | 40 | 10 | 83 | 55 | M8 | 32,5 | - | 22 | 75 | 61 | M22x1,5 | 114.5711075 |
| 40 x 12 | 40 | 12 | 83 | 55 | M8 | 32,5 | - | 22 | 75 | 61 | M22x1,5 | 114.5711275 |
| 40 x 16 | 40 | 16 | 83 | 55 | M10 | 32,5 | - | 22 | 75 | 61 | M22x1,5 | 114.5711675 |
| 40 x 20 | 40 | 20 | 83 | 55 | M10 | 32,5 | - | 22 | 75 | 61 | M22x1,5 | 114.5712075 |
| 40 x 25 | 40 | 25 | 83 | 55 | M10 | 32,5 | - | 22 | 75 | 61 | M22x1,5 | 114.5712575 |
| 40 x 32 | 40 | 32 | 83 | 83 | M10 | 32,5 | - | - | 75 | 61 | M22x1,5 | 114.5713275 |
| 40 x 40 | 40 | 40 | 83 | 83 | M10 | 32,5 | - | - | 90 | 76 | M22x1,5 | 114.5714090 |
| 50 x 12 | 50 | 12 | 98 | 68 | M10 | 35 | - | 30 | 90 | 76 | M28x1,5 | 115.5711290 |
| 50 x 16 | 50 | 16 | 98 | 68 | M10 | 35 | - | 30 | 90 | 76 | M28x1,5 | 115.5711690 |
| 50 x 20 | 50 | 20 | 98 | 68 | M12 | 35 | - | 30 | 90 | 76 | M28x1,5 | 115.5712090 |



Zubehör (ab S. 103) ist nicht im Lieferumfang enthalten.
Technische Änderungen vorbehalten.

Accessories (from p. 103) are not included in delivery.
We reserve the right to modify technical contents.

# Werkzeughalter DIN 69880 Form E2
# Tool holder DIN 69880 form E2

Zylinderaufnahmen, für Drehwerkzeuge | Side Lock Adapter for turning-tools

| Größe Size | $d_1$ | $d_2$ | $d_6$ | $d_7$ | $d_8$ | $d_9$ | $h_1$ | $h_2$ | $l_3$ | $l_6$ | $l_7$ | G | Bestell-Nr. Order No. |
|---|---|---|---|---|---|---|---|---|---|---|---|---|---|
| 50 x 25 | 50 | 25 | 98 | 26,5 | 68 | M12 | 35 | - | 30 | 90 | 76 | M28x1,5 | 115.5712590 |
| 50 x 32 | 50 | 32 | 98 | 26,5 | 68 | M12 | 35 | - | 30 | 90 | 76 | M28x1,5 | 115.5713290 |
| 50 x 40 | 50 | 40 | 98 | 26,5 | 98 | M12 | 35 | - | - | 90 | 76 | M28x1,5 | 115.5714090 |
| 50 x 50 | 50 | 50 | 98 | 26,5 | 98 | M12 | 35 | - | - | 100 | 86 | M28x1,5 | 115.57150100 |
| 60 x 16 | 60 | 16 | 123 | 40,5 | 68 | M10 | 42,5 | - | 30 | 90 | 76 | M42x1,5 | 116.5711690 |
| 60 x 20 | 60 | 20 | 123 | 40,5 | 68 | M12 | 42,5 | - | 30 | 90 | 76 | M42x1,5 | 116.5712090 |
| 60 x 25 | 60 | 25 | 123 | 40,5 | 68 | M12 | 42,5 | - | 30 | 90 | 76 | M42x1,5 | 116.5712590 |
| 60 x 32 | 60 | 32 | 123 | 40,5 | 68 | M12 | 42,5 | - | 30 | 90 | 76 | M42x1,5 | 116.5713290 |
| 60 x 40 | 60 | 40 | 123 | 40,5 | 98 | M12 | 42,5 | - | 30 | 90 | 76 | M42x1,5 | 116.5714090 |
| 60 x 50 | 60 | 50 | 123 | 40,5 | 98 | M12 | 42,5 | - | 30 | 100 | 86 | M42x1,5 | 116.57150100 |

# Werkzeughalter DIN 69880 Form E4
# Tool holder DIN 69880 form E4

Für Regofix Spannzangen | Collet Chuck - Regofix

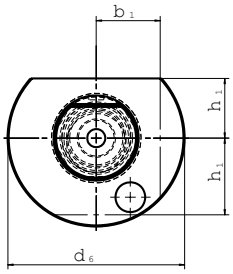


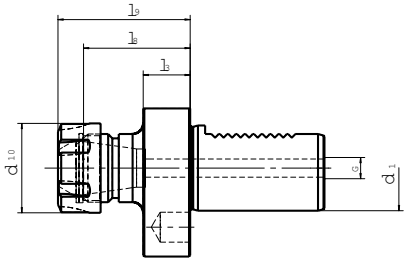


| Futtergröße Chuck size | $d_2$ Spannbereich Clamping range | $d_1$ | $d_6$ | $d_{10}$ | $b_1$ | $l_3$ | $l_8$ | $l_9$ | $h_1$ | $h_2$ | G | Bestell-Nr. Order No. |
|---|---|---|---|---|---|---|---|---|---|---|---|---|
| ER16 | 0,5-10 | 20 | 50 | 28 | - | 18 | 30 | 40 | 23 | 23 | M10x1 | 112.130E340 |
| ER25 | 1,0-16 | 20 | 50 | 42 | - | 18 | 38 | 50 | 23 | 23 | M10x1 | 112.130E550 |
| ER25 | 1,0-16 | 25 | 58 | 42 | - | 18 | 45 | 57 | 25 | 25 | M14x1,5 | 325.130E557 |
| ER32 | 2,0-20 | 25 | 58 | 50 | - | 18 | 49 | 62 | 25 | 25 | M14x1,5 | 325.130E662 |
| ER25 | 1,0-16 | 30 | 68 | 42 | 30 | 22 | 63 | 57 | 28 | 30 | M18x1,5 | 113.130E557 |
| ER32 | 2,0-20 | 30 | 68 | 50 | 30 | 22 | 63 | 62 | 28 | 30 | M18x1,5 | 113.130E662 |
| ER40 | 3,0-26 | 30 | 68 | 63 | 30 | 22 | 61 | 75 | 28 | 30 | M18x1,5 | 113.130E775 |
| ER25 | 1,0-16 | 40 | 83 | 42 | - | 22 | 63 | 75 | 32,5 | - | M22x1,5 | 114.130E575 |
| ER32 | 2,0-20 | 40 | 83 | 50 | - | 22 | 63 | 75 | 32,5 | - | M22x1,5 | 114.130E662 |
| ER40 | 3,0-26 | 40 | 83 | 63 | - | 22 | 61 | 75 | 32,5 | - | M22x1,5 | 114.130E775 |
| ER40 | 3,0-26 | 50 | 98 | 63 | - | 30 | 61 | 75 | 35 | - | M28x1,5 | 115.130E775 |
| ER40 | 3,0-26 | 60 | 123 | 63 | - | 30 | 61 | 75 | 42,5 | - | M42x1,5 | 116.130E775 |



Zubehör (ab S. 103) ist nicht im Lieferumfang enthalten.
Technische Änderungen vorbehalten.

Accessories (from p. 103) are not included in delivery.
We reserve the right to modify technical contents.

# Werkzeughalter DIN 69880 Form F
# Tool holder DIN 69880 form F

Kegelaufnahme für Kegelschäfte mit Austreiblappen | Morse Taper Adapter for shanks with Tang

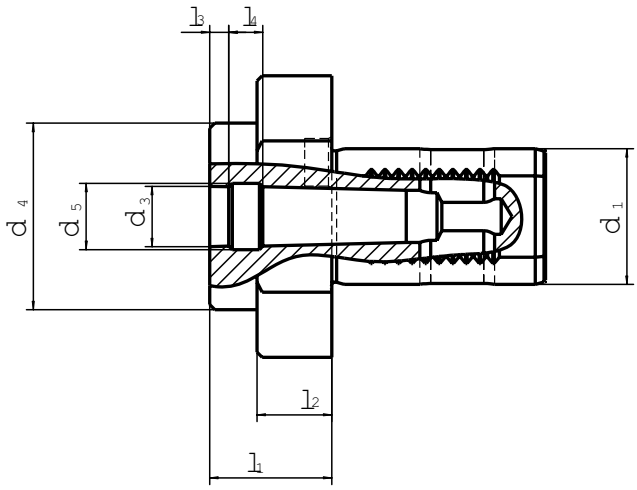


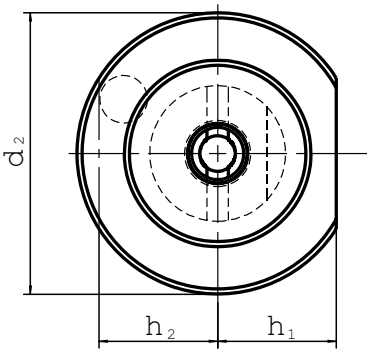


| $d_1$ | MK | $d_2$ | $d_3$ | $d_4$ | $d_5$ | $h_1$ | $h_2$ | $l_1$ | $l_2$ | $l_3$ | $l_4$ | Bestell-Nr. Order No. |
|---|---|---|---|---|---|---|---|---|---|---|---|---|
| 20 | 1 | 50 | 12,065 | - | 13,5 | 23,0 | 23 | 23 | - | 16 | 12 | 112.061123 |
| 25 | 1 | 58 | 12,065 | - | 3 | 25 | 25 | 23 | - | 16 | 12 | 325.061123 |
| 25 | 2 | 58 | 17,78 | - | 5 | 25 | 25 | 27 | - | 20 | 12 | 325.061227 |
| 30 | 1 | 68 | 12,065 | - | 13,5 | 28,0 | 30 | 27 | - | 16 | 12 | 113.061127 |
| 30 | 2 | 68 | 17,780 | - | 19,5 | 28,0 | 30 | 27 | - | 20 | 12 | 113.061227 |
| 30 | 3 | 68 | 23,825 | - | 24,5 | 28,0 | 30 | 50 | - | 30 | 12 | 113.061350 |
| 40 | 2 | 83 | 17,780 | 55 | 19,5 | 32,5 | - | 36 | 22 | 20 | 12 | 114.061236 |
| 40 | 3 | 83 | 23,825 | 58 | 24,5 | 32,5 | - | 36 | 22 | 30 | 12 | 114.061336 |
| 40 | 4 | 83 | 31,267 | 68 | 32,0 | 32,5 | - | 80 | 22 | 40 | 14 | 114.061480 |
| 50 | 2 | 98 | 17,780 | 55 | 19,5 | 35,0 | - | 36 | 30 | 20 | 12 | 115.061236 |
| 50 | 3 | 98 | 23,825 | 58 | 24,5 | 35,0 | - | 36 | 30 | 30 | 12 | 115.061336 |
| 50 | 4 | 98 | 31,267 | 68 | 32,0 | 35,0 | - | 50 | 30 | 40 | 14 | 115.061450 |
| 60 | 3 | 123 | 23,825 | 58 | 24,5 | 42,5 | - | 36 | 30 | 30 | 12 | 116.061336 |
| 60 | 4 | 123 | 31,267 | 68 | 32,0 | 42,5 | - | 50 | 30 | 40 | 14 | 116.061450 |
| 60 | 5 | 123 | 44,399 | 98 | 44,0 | 42,5 | - | 63 | 30 | 52 | 16 | 116.061563 |

# Werkzeughalter DIN 69880 Form Z2
# Tool holder DIN 69880 form Z2

Verschlussstopfen, wahlweise aus Stahl oder Kunststoff | Plug made either from steel or plastic

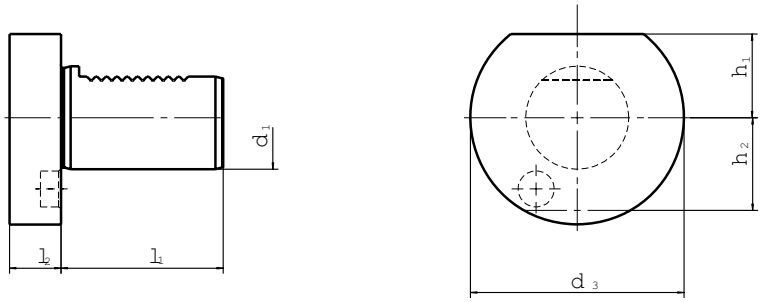


| $d_1$ | $d_3$ | $h_1$ | $h_2$ | $l_1$ | $l_2$ | Bestell-Nr. Order No. |
|---|---|---|---|---|---|---|
| 20 | 50 | 23,0 | 23 | 40 | 16 | 112.581_ |
| 25 | 58 | 25 | 25 | 48 | 16 | 325.581_ |
| 30 | 68 | 28,0 | 30 | 55 | 16 | 113.581_ |
| 40 | 83 | 32,5 | - | 63 | 20 | 114.581_ |
| 50 | 98 | 35,0 | - | 78 | 20 | 115.581_ |
| 60 | 123 | 42,5 | - | 94 | 20 | 116.581_ |

**Hinweis bei Bestellung:**

**Stahl:** Bestell-Nr. mit Zusatz „S“
**Kunststoff:** Bestell-Nr. mit Zusatz „K“

**When ordering:**
**Steel:** Order No. + add. „S“
**Plastic:** Order No. + add. „K“

# Werkzeughalter DIN 69880 NC-Kurzbohrfutter
# Tool holder DIN 69880 NC-drill chuck

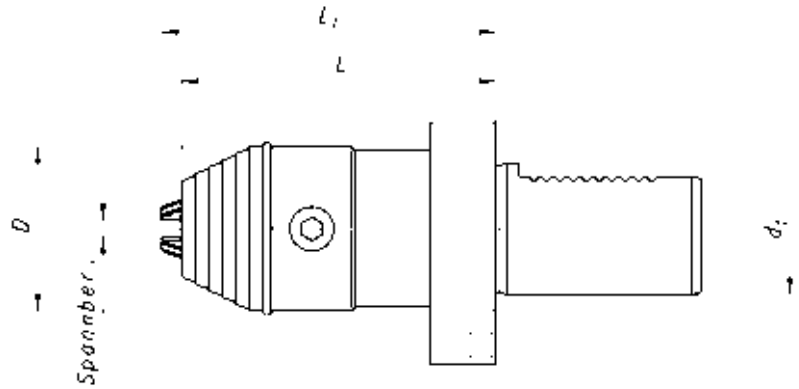


| Schaft / Spannbereich Shank / Clamping range | $d_1$ | D | L | $L_1$max | Bestell-Nr. Order No. |
|---|---|---|---|---|---|
| 25 / 1-13 | 25 | 50 | 90 | 96 | 325.0161396 |
| 30 / 1,0 - 3 | 30 | 50 | 60 | 63 | 113.0161396 |
| 40 / 1,0 -13 | 40 | 50 | 82 | 91 | 114.0161396 |
| 40 / 3,0 -16 | 40 | 57 | 85 | 96 | 114.0161696 |
| 50 / 3,0 -16 | 50 | 57 | 85 | 96 | 115.0161696 |



Zubehör (ab S. 103) ist nicht im Lieferumfang enthalten.
Technische Änderungen vorbehalten.

Accessories (from p. 103) are not included in delivery.
We reserve the right to modify technical contents.

# Zubehör
# Accessories

Spannzangen | Collet chucks
System ER/ESX DIN 6499, 8°
Regofix: Form B

| Bestell-Nr. Order No. | ER | Spannbereich clamping range | $d_2$ | $l_1$ | steigend um increment | kg |
|---|---|---|---|---|---|---|
| B134-424E-... | 11 | 1-7 | 11,5 | 18 | 0,5 | 0,02 |
| B134-426E-... | 16 | 1-10 | 17 | 27 | 0,5 | 0,02 |
| B134-428E-... | 20 | 1-13 | 21 | 31 | 1 | 0,03 |
| B134-430E-... | 25 | 1-16 | 26 | 35 | 1 | 0,07 |
| B134-470E-... | 32 | 3-20 | 33 | 40 | 1 | 0,14 |
| B134-472E-... | 40 | 4-26 | 41 | 46 | 1 | 0,25 |

Z.B. | e.g. : ER 11, Spannbereich | clamping range 5: B134-424E-0500

Spannzangen Regofix mit Vierkantaufnahme
System ER/ESX DIN 6499, 8°
Collet chucks Regofix with locking drive

| Bestell-Nr. Order No. | ER | Spannbereich clamping range | $d_2$ | $l_1$ | Bohrung Hole $d_1$ | kg |
|---|---|---|---|---|---|---|
| B134-E3... | 16 | 1-10 | 16 | 27,5 | 4,5- 9 | 0,02 |
| B134-E4... | 20 | 1-13 | 20 | 31,5 | 4,5-11 | 0,03 |
| B134-E5... | 25 | 1-16 | 25 | 34 | 4,5-16 | 0,06 |
| B134-E6... | 32 | 3-20 | 32 | 40 | 4,5-20 | 0,10 |
| B134-E7... | 40 | 4-26 | 40 | 46 | 7-22 | 0,20 |

Z.B. | e.g. : ER 16, Bohrung | hole 3,5x2,7: B134-E3-35027

Spannzangen Regofix mit Vierkant, mit Längenausgleich
Collet chucks Regofix with locking drive with lenght adjustment
System ER/ESX DIN 6499, 8°

| Bestell-Nr. Order No. | ER | Spannbereich clamping range | $d_2$ | $l_1$ | Bohrung Hole $d_1$ | kg |
|---|---|---|---|---|---|---|
| B134-A2... | 11 | 1-7 | 11,5 | 18 | 1,4-3,5 | 0,02 |
| B134-A3... | 16 | 1-10 | 17 | 27 | 1,4-6 | 0,02 |
| B134-A4... | 20 | 1-13 | 21 | 31 | 2,2-7 | 0,03 |
| B134-A5... | 25 | 1-16 | 21 | 35 | 2,5-10 | 0,06 |
| B134-A6... | 32 | 3-20 | 33 | 40 | 4,5-12 | 0,15 |
| B134-A7... | 40 | 4-26 | 33 | 40 | 6-16 | 0,31 |

Z.B | e.g. : ER 16, Bohrung | hole 2,5 B134-A3-0250

Dichtscheiben | Sealing disk

| Bestell-Nr. Order No. | ER | d |
|---|---|---|
| B137 - E3 - ... | 16 | 1-10 |
| B137 - E4 - ... | 20 | 1-13 |
| B137 - E5 - ... | 25 | 2-16 |
| B137 - E6 - ... | 32 | 2-20 |
| B137 - E7 - ... | 40 | 4-26 |

Z.B | e.g. ER=20; d=5mm:
Bestell-Nr. | Order No.: B137 - E4 - 0500

Spannmuttersystem | Clamping nut system
Form D+E

| Bestell-Nr. Order No. | ER | Spannbereich clamping range | $d_1$ | $l_1$ | kg |
|---|---|---|---|---|---|
| B135-E1 | 11 | 1-7 | 19 | 11 | 0,02 |
| B135-E3 | 16 | 1-10 | 28 | 17 | 0,02 |
| B135-E4 | 20 | 1-13 | 34 | 19 | 0,03 |
| B135-E5 | 25 | 1-16 | 42 | 20 | 0,06 |
| B135-E6 | 32 | 3-20 | 50 | 22 | 0,15 |
| B135-E7 | 40 | 4-26 | 63 | 25 | 0,31 |
| B135-E8 | 50 | 10-34 | 78 | 35 | 0,35 |

Spannmuttersystem für innengekühlte Werkzeuge
Clamping nut system for tools with internal coolant

| Bestell-Nr. Order No. | ER | Spannbereich clamping range | $l_1$ | $d_1$ | kg |
|---|---|---|---|---|---|
| B135-H3A | 16 | 1-10 | 22,5 | 28 | 0,02 |
| B135-H4A | 20 | 1-13 | 24 | 34 | 0,02 |
| B135-H5A | 25 | 2-16 | 25 | 42 | 0,06 |
| B135-H6A | 32 | 2-20 | 27,5 | 50 | 0,10 |
| B135-H7A | 40 | 4-26 | 30,5 | 63 | 0,20 |

Bei der Nutzung von Winkelköpfen mit Innenkühlung wird eine Dichtscheibe benötigt.
When using right angle heads with internal coolant a sealing disk is needed.

# Zubehör
# Accessories

Innenliegende Spannmutter
Inside collet nuts

| Bestell-Nr. Order No. | ER | Spannbereich clamping range | kg |
|---|---|---|---|
| B135-E1AX | 11 | 1-7 | 0,02 |
| B135-E3AX | 16 | 1-10 | 0,02 |
| B135-E4AX | 20 | 1-13 | 0,03 |
| B135-E5AX | 25 | 1-16 | 0,06 |
| B135-E6AX | 32 | 3-20 | 0,15 |
| B135-E7AX | 40 | 4-26 | 0,31 |
| B135-E8AX | 50 | 10-34 | 0,35 |

Innenliegende Spannmutter für innengekühlte Werkzeuge
Inside collet nuts for tools internal coolant

| Bestell-Nr. Order No. | ER | Spannbereich clamping range | kg |
|---|---|---|---|
| B135-E1AXC | 11 | 1-7 | 0,02 |
| B135-E3AXC | 16 | 1-10 | 0,02 |
| B135-E4AXC | 20 | 1-13 | 0,03 |
| B135-E5AXC | 25 | 1-16 | 0,06 |
| B135-E6AXC | 32 | 3-20 | 0,15 |
| B135-E7AXC | 40 | 4-26 | 0,31 |
| B135-E8AXC | 50 | 10-34 | 0,35 |

Spannschlüssel
für außenliegende Spannmutter
Clamping wrench
for external clamping nut

| Bestell-Nr. Order No. | ER |
|---|---|
| B136-E1 | 11 |
| B136-E3 | 16 |
| B136-E4 | 20 |
| B136-E5 | 25 |
| B136-E6 | 32 |
| B136-E7 | 40 |
| B136-E8 | 50 |

Spannschlüssel
für innenliegende Spannmutter
Clamping wrench
for inside clamping nuts D+E

| Bestell-Nr. Order No. | ER |
|---|---|
| B136-E1AX | 11 |
| B136-E3AX | 16 |
| B136-E4AX | 20 |
| B136-E5AX | 25 |
| B136-E6AX | 32 |
| B136-E7AX | 40 |
| B136-E8AX | 50 |

Gegenhalteschlüssel nach DIN 1810 Form B
Hook Wrenches DIN 1810 form B

| Bestell-Nr. Order No. | Spanndurchmesser Clamping diameter |
|---|---|
| D01810B012014 | 12-14 |
| D01810B016018 | 16-18 |
| D01810B020022 | 20-22 |
| D01810B025028 | 25-28 |
| D01810B030032 | 30-32 |
| D01810B034036 | 34-36 |
| D01810B040042 | 40-42 |
| D01810B045050 | 45-50 |
| D01810B052055 | 52-55 |
| D01810B058062 | 58-62 |
| D01810B068075 | 68-75 |
| D01810B080090 | 80-90 |
| D01810B095100 | 95-100 |

Werkzeughalter Reduzierbuchsen
Tool holder reducing sleeve

| Bestell-Nr. Order No. | $d_1$ | d |
|---|---|---|
| 28.20... | 20 | 8-16 |
| 28.25... | 25 | 8-20 |
| 28.32... | 32 | 8-25 |
| 28.40... | 40 | 10-32 |
| 28.50... | 50 | 20-40 |
| 28.60... | 60 | 25-50 |

Z.B I e.g.

$d_1$ =32; d=16mm:
Bestell-Nr. I Order No.:
28.3216

Werkzeughalter Reduzierbuchsen
Tool holder reducing sleeve

| Bestell-Nr. Order No. | $d_1$ | d |
|---|---|---|
| 28.2506S | 25 | 6 |
| 28.2508S | 25 | 8 |
| 28.2510S | 25 | 10 |
| 28.2512S | 25 | 12 |
| 28.2516S | 25 | 16 |
| 28.2520S | 25 | 20 |

Werkzeughalter Reduzierbuchsen
Tool holder reducing sleeve

| Bestell-Nr. Order No. | $d_1$ | d |
|---|---|---|
| 28.3206G200 | 32 | 6 |
| 28.3208G200 | 32 | 8 |
| 28.3210G200 | 32 | 10 |
| 28.3212G200 | 32 | 12 |
| 28.3216G200 | 32 | 16 |
| 28.3220G200 | 32 | 20 |
| 28.3225G200 | 32 | 25 |

Spannzangenaufnahmen I collet chuck adaptors

| Bestell-Nr. Order No. | ER | Spannbereich clamping range | d | l |
|---|---|---|---|---|
| B570-25ER16A | 16 | 1-10 | 25 | 46 |
| B570-25ER20A | 20 | 1-13 | 25 | 46 |
| B570-32ER16A | 16 | 1-10 | 32 | 55 |
| B570-32ER20A | 20 | 1-13 | 32 | 55 |
| B570-32ER25A | 25 | 2-16 | 32 | 55 |
| B570-40ER20A | 20 | 1-13 | 40 | 63 |
| B570-40ER25A | 25 | 2-16 | 40 | 63 |
| B570-40ER32A | 32 | 4-26 | 40 | 63 |

**Weiteres Zubehör finden Sie in unserem Spannzeuge-Katalog.**
**Additional accessories can be found in our workholding system catalog.**

# BENZ Service

## Serviceleistungen: kundenindividuell, werterhaltend, wirtschaftlich

### Individuelles Crash-Paket
Zu empfehlen bei kundenspezifischen Lösungen; es beinhaltet Verschleiß- und Sonderteile.

### Ersatzteilmanagement
Wir liefern Ihnen Original-Präzisionsersatzteile mit einer hohen Teileverfügbarkeit.

### Service Reparatur
Im Falle einer Reparatur beheben wir den Schaden innerhalb kürzester Zeit. Auf Wunsch führen wir eine Generalüberholung durch.

### ExpressService
Nutzen Sie unseren ExpressService mit besonders kurzen Durchlaufzeiten zum Festpreis.

### Vorbeugende Wartung
Wir erhalten den einwandfreien Zustand Ihres Aggregates und führen die Instandhaltung gerne während Ihren Ferien- und Betriebsruhezeiten durch.

### Hotline
Bei einem akuten Problem erreichen Sie uns ohne Umwege über unsere Hotline: +49.7832.704-8600.

## Service benefits: customized, added value, economical

### Individual crash-package
Recommended for customer specific solutions and special heads; includes wear as well as specialty parts.

### Spare parts management
We can deliver original parts with high availability

### Service Repair
In case of a repair we will fix the damage within the shortest possible time frame. On request we will perform a general overhaul.

### ExpressService
Benefit from our ExpressService with its eminently short throughput time for a fixed price.

### Preventive maintenance
We maintain the proper state of your angle heads and will gladly work on the proper maintenance during your shutdown periods.

### Hotline
In case of an urgent problem you reach us without delay via our hotline: +49.7832.704-8600 (world wide), US: +1-866-852-BENZ.

# ANFRAGE
# INQUIRY

**Online-Anfrage**

Auf unserer Website www.benz-tools.de finden Sie die aktuellen Anfrageformulare.

https://www.benz-tools.de/de/downloads

**Online inquiry**

Please check our website www.benz-tools.de for our latest inquiry forms.

https://www.benz-tools.de/en/services/downloads

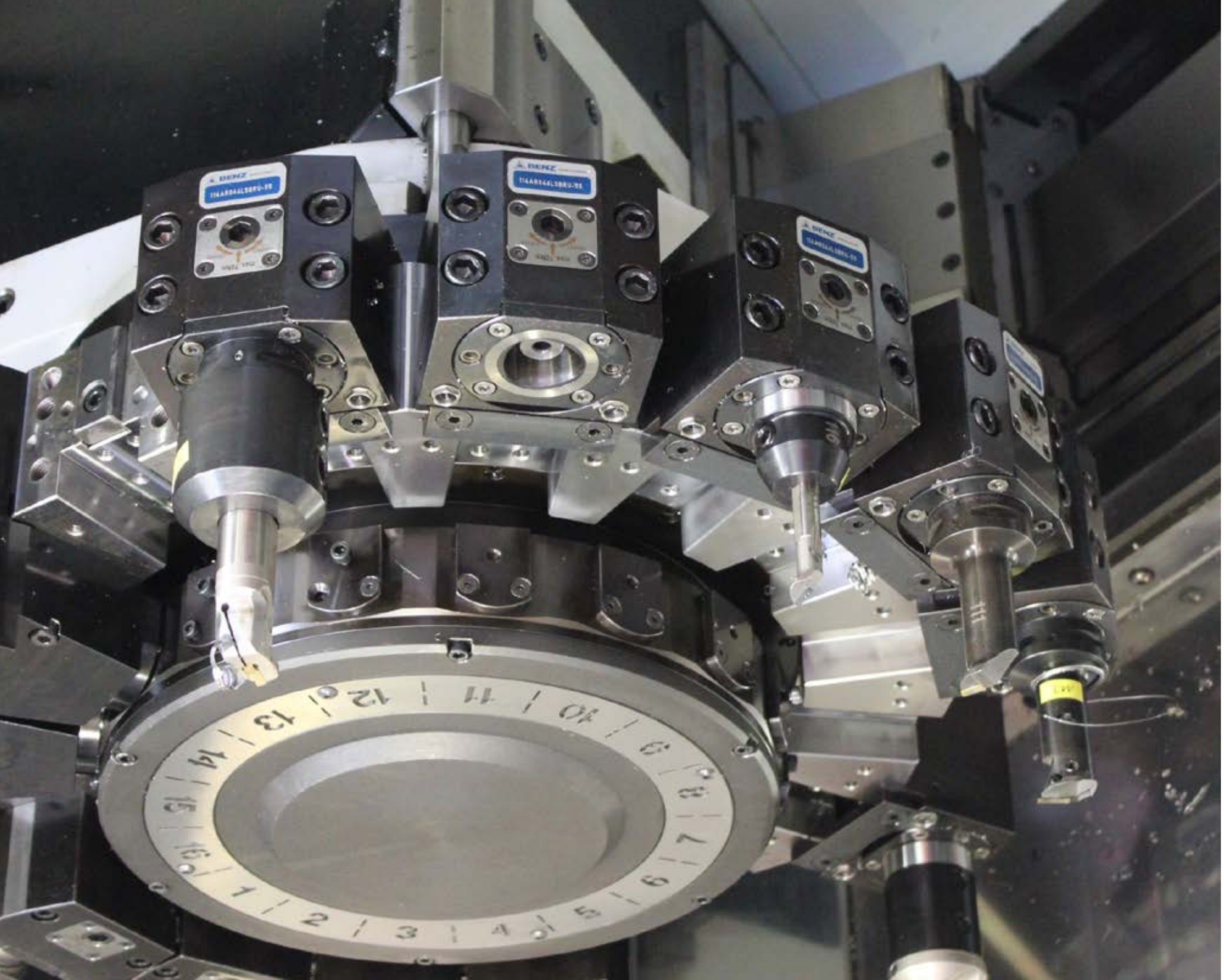

RAGOTZKY+GÄTJE

Holtenauer Strasse 288, 24106 Kiel | mail@ragotzkygaetje.de | 0431-389080
ragotzkygaetje.de | shop.ragotzkygaetje.de | spannsysteme-shop.de

HANS TREIBER

Gutenbergstrasse 19, 24558 Henstedt-Ulzburg | 04193-77943
mail@hanstreiber.de | shop.hanstreiber.de | fraeser-shop.de

C-141509-DE-EN-0818

**BENZ GmbH Werkzeugsysteme**
Im Mühlegrün 12
D-77716 Haslach
T +49 7832 704-0
F +49 7832 704-8001
info@benz-tools.de
www.benz-tools.de

BENZ® Werkzeugsysteme