Jahresend-
Aktion

2026 | vom 1. Oktober 2026
bis zum 31. Dezember 2026

RAGOTZKY+GAETJE

Holtenauer Strasse 284, 24106 Kiel | mail@ragotzkygaetje.de | 0431-389080
ragotzkygaetje.de | shop.ragotzkygaetje.de | spannsysteme-shop.de

HANS TREIBER

Gutenbergstrasse 19, 24558 Henstedt-Ulzburg | 04193-77943
mail@hanstreiber.de | shop.hanstreiber.de | fraeser-shop.de

Mitutoyo

PRECISION
IS IN OUR **DNA**

Genauigkeit als Kultur,
KAIZEN als Einstellung

Mehr erfahren:

4 Gründe, warum Mitutoyo
den Unterschied für seine Kunden macht

PRECISION
IS IN OUR **DNA**

Entdecken Sie die Neuheiten bei Mitutoyo:

ilac-MRA

CERTIFIED wireless Metrology Partner Mitutoyo

Seite 5

Seite 11

Bei den oben genannten Preisen handelt es sich um unverbindliche Preisempfehlungen von Mitutoyo ohne MwSt.

	Kurzbeschreibung	Beschreibung
U-WAVE	Drahtloses Datenübertragungssystem	U-WAVE ist das proprietäre System zur drahtlosen Datenübertragung von Mitutoyo, das Bluetooth® in puncto Zuverlässigkeit und Reichweite weit überlegen ist. Es basiert auf IEEE802.15.4-Signalen im 2,4 GHz-Band.
	Standard für die drahtlose Datenübertragung	Bluetooth® ist ein Funkstandard, mit dessen Hilfe Daten, Musik, Videos oder Bilder über kurze Distanzen bis ca. 10 m übertragen werden können.
U-WAVE fit	Sendersystem für U-WAVE und Bluetooth®	U-WAVE fit-Sender sind sowohl in U-WAVE- als auch in Bluetooth®-Versionen erhältlich.
DIGIMATIC	Datenübertragungsstandard von Mitutoyo	Die DIGIMATIC-Schnittstelle ist ein Mitutoyo-Original und ermöglicht die schnelle und zuverlässige Übertragung von Messdaten an externe Systeme wie PCs, Drucker und Mitutoyo-Anzeigen.
DIGIMATIC S1	Bidirektionales Kommunikationssystem für Messmittel	Mithilfe des von Mitutoyo stammenden Protokolls für bidirektionale serielle Kommunikation lassen sich über einen angeschlossenen PC Messdaten ausgeben, Messgeräte einstellen und steuern sowie Informationen eines bestimmten Messgeräts erfassen.
MeasurLink® An Integrated Solution for Quality Data Management	SPC-Software	MeasurLink® ist eine auf Datenbanken (SQL Server) basierende Software zur Verwaltung von Messdaten (SPC).
IP XX	Schutzart für raue Umgebungsbedingungen	Die Schutzart bietet Schutz gegen Wasser und Staub gemäss der Norm IEC 60529.
PROPRIETARY INSPECTION CERTIFICATE	Prüfzertifikat	Darin sind Prüfdaten enthalten, damit Kunden die Messgeräte bedenkenlos verwenden können. Mitutoyo kalibriert auch erworbene Messgeräte und stellt gegen Gebühr Kalibrierscheine aus, welche die Rückführbarkeit auf die entsprechenden Normen belegen.
ABSOLUTE™	ABSOLUTE-Linearencoder	Der elektronische Massstab ermöglicht eine direkte Anzeige der absoluten linearen Position. Dadurch entfällt die Bezugspunkteinstellung nach jedem Einschalten.
COOLANT PROOF™	Allgemeine Bezeichnung für DIGIMATIC-Handmessmittel von Mitutoyo	Die so bezeichneten Handmessmittel sind nicht nur beständig gegen das Eindringen von Staub und Wasser (Schutzart IP65 oder höher), sondern auch gegen den bei normalem Gebrauch durch den Kontakt mit Kühlschmiermitteln bedingten Materialverschleiss. Hinweis: Manche Kühlschmiermittel sind aggressiv und können langfristig das Dichtungsmaterial zersetzen.

Vorkalibrierte Handmessgeräte

Neues Angebot

Artikel-Nr.	Beschreibung	Messbereich	Ziffernschrittwert	Datenausgang	Besonderheit	Listenpreis €	Aktionspreis €
500-161-30CALX	Digitaler ABS-AOS-Messschieber	0–150 mm	0,01 mm	Ja	flacher Tiefenmessstab	192,00 €	154,00 €
500-162-30CALX	Digitaler ABS-AOS-Messschieber	0–200 mm	0,01 mm	Ja	flacher Tiefenmessstab	264,00 €	214,00 €
500-181-30CALX	Digitaler ABS-AOS-Messschieber	0–150 mm	0,01 mm	Nein	flacher Tiefenmessstab	154,00 €	114,90 €
500-182-30CALX	Digitaler ABS-AOS-Messschieber	0–200 mm	0,01 mm	Nein	flacher Tiefenmessstab	237,00 €	184,00 €
500-184-30CALX	Digitaler ABS-AOS-Messschieber	0–150 mm	0,01 mm	Nein	runder Tiefenmessstab	154,00 €	114,90 €
500-706-20CALX	Digitaler ABS-Messschieber (CoolantProof, IP67)	0–150 mm	0,01 mm	Nein	flacher Tiefenmessstab	224,00 €	164,00 €
500-707-20CALX	Digitaler ABS-Messschieber (CoolantProof, IP67)	0–200 mm	0,01 mm	Nein	flacher Tiefenmessstab	303,00 €	234,00 €
500-716-20CALX	Digitaler ABS-Messschieber (CoolantProof, IP67)	0–150 mm	0,01 mm	Ja	flacher Tiefenmessstab	279,00 €	214,00 €
500-717-20CALX	Digitaler ABS-Messschieber (CoolantProof, IP67)	0–200 mm	0,01 mm	Ja	flacher Tiefenmessstab	350,00 €	274,00 €

Artikel-Nr.	Beschreibung	Messbereich	Ziffernschrittwert	Datenausgang	Besonderheit	Listenpreis €	Aktionspreis €
293-230-30CALX	Digitale Bügelmessschraube (IP65)	0–25 mm	0,001 mm	Ja		340,00 €	274,00 €
293-240-30CALX	Digitale Bügelmessschraube (IP65)	0–25 mm	0,001 mm	Nein		267,00 €	214,00 €
293-821-30CALX	Digitale Bügelmessschraube, einfache Ausführung	0–25 mm	0,001 mm	Nein		211,00 €	174,00 €
293-140-40CALX	Digi. Bügelmessschraube QuantuMike IP65	0–25 mm	0,001 mm	Ja	Bidirektionale Kommunikation	407,00 €	324,00 €

Artikel-Nr.	Beschreibung	Messbereich	Ziffernschrittwert	Datenausgang	Besonderheit	Listenpreis €	Aktionspreis €
543-781B-10CALX	Digitale Messuhr ID-S	12,7 mm	0,01 mm	Ja	flache Rückwand	208,00 €	174,00 €
543-700B-CALX	Digitale Messuhr ID-C	12,7 mm	0,0005 mm	Ja	flache Rückwand/ Bidirektionale Kommunikation	475,00 €	384,00 €

Bei den oben genannten Preisen handelt es sich um unverbindliche Preisempfehlungen von Mitutoyo ohne MwSt.

Vorkalibrierte Handmessgeräte

Sofortige Einsatzbereitschaft

- das Messgerät wird mit einem Kalibrierzertifikat geliefert -> sofort einsatzbereit
- es sind keine weiteren Abstimmungen oder Wartezeiten erforderlich

Sofortige Einhaltung

- die Geräte sind vom ersten Tag an rückverfolgbar und für Audits bereit
- erfüllt die Anforderungen der ISO-Normen und des Qualitätsmanagements

Aus Lagerbestand

- die Kalibrierung ist bereits in den Beschaffungsprozess integriert
- dadurch werden separate Kalibrierungsaufträge mit zusätzlicher Durchlaufzeit vermieden

Geringer Verwaltungsaufwand

Nicht erforderlich:
- Versandabwicklung
- Planung von Kalibrierungen
- Sendungsverfolgung -> vereinfacht interne Prozesse

543-700B-CALX

Konformität mit dem internationalen Kalibrierungs- und Akkreditierungssystem

ilac-MRA

CALIBRATION RvA K 086

ISO 17025
ACCREDITED LABORATORY

500-707-20CALX

Kalibrierlabor Mitutoyo NL

- akkreditiert durch den niederländischen Akkreditierungsrat „RvA“ (Raad voor Accreditatie)
- der RvA ist Mitglied der ILAC (International Laboratory Accreditation Cooperation)
- Konformität mit ISO/IEC 17025:2017
- allgemeine Anforderungen an die Kompetenz von Prüf- und Kalibrierlaboratorien
- damit ist das RvA-Akkreditierungssystem gleichwertig mit DAkkS, COFRAC, UKAS und vielen anderen internationalen Akkreditierungsstellen

Suchen Sie ein Produkt, das Sie in Zukunft kalibrieren lassen möchten?
Ihr Feedback trägt dazu bei, unser Kalibrierungsangebot zu gestalten.

Bei den oben genannten Preisen handelt es sich um unverbindliche Preisempfehlungen von Mitutoyo ohne MwSt.

Digitale Bügelmessschrauben QuantuMike (IP65)

- Spindel bewegt sich 4x schneller als bei einer herkömmlichen Bügelmessschraube; 2 mm-Spindelvorschub pro Trommelumdrehung
- Warnfunktion für den Kalibrierplan zur Erleichterung der effektiven Verwaltung von Messgeräten
- Unterstützung bidirektionaler serieller Kommunikation (DIGIMATIC S1)
- neue Spezifikationen der Genauigkeit gemäss DIN EN ISO 3611:2023

Artikel-Nr.	Beschreibung	Messbereich	Ziffernschrittwert	Genauigkeit	Datenausgang	USB-Leitung*	Listenpreis €	Aktionspreis €
293-141-40	Digi. Bügelmessschraube QuantuMike IP65	25–50 mm	0,001 mm	Klasse 1	Ja	06AGQ001A	483,00 €	379,00 €
293-142-40	Digi. Bügelmessschraube QuantuMike IP65	50–75 mm	0,001 mm	Klasse 1	Ja	06AGQ001A	573,00 €	449,00 €
293-143-40	Digi. Bügelmessschraube QuantuMike IP65	75–100 mm	0,001 mm	Klasse 1	Ja	06AGQ001A	647,00 €	509,00 €

*USB-Leitungen sind nicht im Lieferumfang enthalten und müssen separat erworben werden.

IP65 U-WAVE fit DIGIMATIC S1 COOLANT PROOF™ PROPRIETARY INSPECTION CERTIFICATE MeasurLink® ENABLED Datenmanagement-Software von Mitutoyo

Digitale Bügelmessschrauben (IP65)

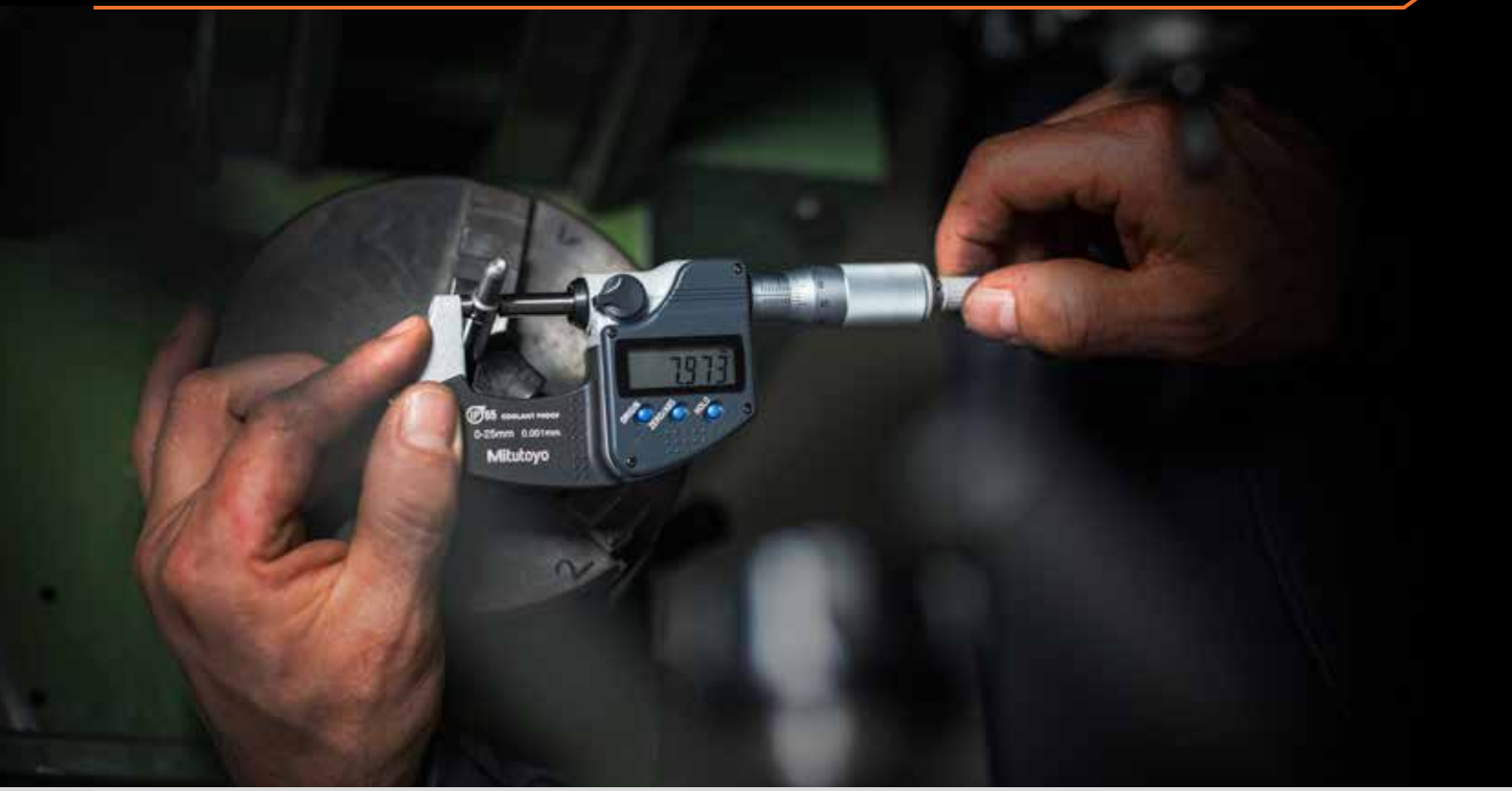

Bei den oben genannten Preisen handelt es sich um unverbindliche Preisempfehlungen von Mitutoyo ohne MwSt.

- IP65 für hervorragende Beständigkeit gegen Wasser und Staub (ausser 293-821-30)
- CoolantProof-Ausführung, geeignet für Bearbeitungsumgebungen mit spritzendem Kühlschmiermittel (ausser 293-821-30)
- neue Spezifikationen der Genauigkeit gemäss DIN EN ISO 3611:2023

Artikel-Nr.	Beschreibung	Messbereich	Ziffernschrittwert	Genauigkeit	Datenausgang	Listenpreis €	Aktionspreis €
293-821-30	Digitale Bügelmessschraube, einfache Ausführung	0–25 mm	0,001 mm	Klasse 2	Nein	196,00 €	159,00 €
293-240-30	Digitale Bügelmessschraube (IP65)	0–25 mm	0,001 mm	Klasse 1	Nein	252,00 €	199,00 €
293-241-30	Digitale Bügelmessschraube (IP65)	25–50 mm	0,001 mm	Klasse 1	Nein	353,00 €	279,00 €
293-242-30	Digitale Bügelmessschraube (IP65)	50–75 mm	0,001 mm	Klasse 1	Nein	425,00 €	339,00 €
293-243-30	Digitale Bügelmessschraube (IP65)	75–100 mm	0,001 mm	Klasse 1	Nein	484,00 €	389,00 €

IP65 COOLANT PROOF™

Bei den oben genannten Preisen handelt es sich um unverbindliche Preisempfehlungen von Mitutoyo ohne MwSt.

Digitale Bügelmessschraube QuickMike (IP65)

- 10 mm Spindelvorschub pro Umdrehung, nicht drehende Spindel
- Schutzart IP65 für hervorragende Beständigkeit gegen Wasser und Staub
- CoolantProof-Ausführung, geeignet für Bearbeitungsumgebungen mit spritzendem Kühlschmiermittel
- neue Spezifikationen der Genauigkeit gemäss DIN EN ISO 3611:2023

Artikel-Nr.	Beschreibung	Messbereich	Ziffernschrittwert	Genauigkeit	Datenausgang	USB-Leitung*	Listenpreis €	Aktionspreis €
293-666-20	Absolute digitale Bügelmessschraube QuickMike	0–30 mm	0,001 mm	Klasse 2	Ja	06AFM380B	605,00 €	479,00 €

*USB-Leitungen sind nicht im Lieferumfang enthalten und müssen separat erworben werden.

ABSOLUTE™ IP65 U-WAVE DIGIMATIC COOLANT PROOF™ MeasurLink® ENABLED Datenmanagement-Software von Mitutoyo

Hochgenaue digitale Bügelmessschraube

Die neue Genauigkeitsspezifikation bezieht sich auf EN ISO 3611:2023

- Bügelmessschraube mit aussergewöhnlicher Genauigkeit (Klasse 0) mit 0,0001 mm Ziffernschrittwert
- der hochsteife Rahmen und der Hochleistungsmechanismus ermöglichen eine konstante Messkraft im Bereich von 7–9 N

Artikel-Nr.	Beschreibung	Messbereich	Ziffernschrittwert	Genauigkeit	Datenausgang	USB-Leitung*	Listenpreis €	Aktionspreis €
293-100-20	Hochgenaue digitale Bügelmessschraube	0–25 mm	0,0001 mm	± 0,5 µm (Klasse 0)	Ja	06AFM380B	2.067,00 €	1.649,00 €

*USB-Leitungen sind nicht im Lieferumfang enthalten und müssen separat erworben werden.

U-WAVE DIGIMATIC ABSOLUTE™ MeasurLink® ENABLED Datenmanagement-Software von Mitutoyo

Bei den oben genannten Preisen handelt es sich um unverbindliche Preisempfehlungen von Mitutoyo ohne MwSt.

Analoge Bügelmessschrauben

193-101

103-137

PROPRIETARY INSPECTION CERTIFICATE

ausser 193-101,
103-913-50 (>50 mm) und 103-915-10

Artikel-Nr.	Beschreibung	Anmerkung	Messbereich	Skalenteilung	Genauigkeit	Listenpreis €	Aktionspreis €
193-101	Analoge Bügelmessschraube	mit mechanischer Ziffernanzeige	0–25 mm	0,01 mm	Klasse 2	171,00 €	139,00 €
103-137	Analoge Bügelmessschraube	einfache Ausführung	0–25 mm	0,01 mm	Klasse 2	62,00 €	49,90 €
103-138	Analoge Bügelmessschraube	einfache Ausführung	25–50 mm	0,01 mm	Klasse 2	88,00 €	69,90 €
103-139-10	Analoge Bügelmessschraube	einfache Ausführung	50–75 mm	0,01 mm	Klasse 1	115,00 €	91,90 €
103-140-10	Analoge Bügelmessschraube	einfache Ausführung	75–100 mm	0,01 mm	Klasse 2	123,00 €	98,90 €
102-301	Analoge Bügelmessschraube	Ausführung mit thermischer Isolierung	0–25 mm	0,01 mm	Klasse 2	77,00 €	61,90 €
102-302	Analoge Bügelmessschraube	Ausführung mit thermischer Isolierung	25–50 mm	0,01 mm	Klasse 2	101,00 €	80,90 €

Artikel-Nr.	Beschreibung	Messbereich	Skaleneinteilung	Listenpreis €	Aktionspreis €
103-913-50	Bügelmessschrauben-Satz, einfache Ausführung (6 Stk.)	0–150 mm	0,01 mm	624,00 €	499,00 €
103-915-10	Bügelmessschrauben-Satz, einfache Ausführung (6 Stk.)	150–300 mm	0,01 mm	1.566,00 €	1.249,00 €

Zubehör

156-101-10

- Hands-Free Messung– Verwandelt Handmessgeräte in praktische Tischmessstationen
- vielseitige Kompatibilität – Geeignet für eine Vielzahl von Messgeräten mit klemmenkompatiblen Rahmen
- stabile Halterung für das Messgerät – Sorgt für eine sichere Positionierung und gewährleistet so eine verbesserte Messkonsistenz und eine einfache Handhabung

Artikel-Nr.	Beschreibung	Listenpreis €	Aktionspreis €
156-101-10	Halter für Bügelmessschrauben 0–100 mm mit verstellbarem Winkel	73,00 €	58,90 €
156-105-10	Halter für Bügelmessschrauben 0–50 mm, 45° Winkel	60,00 €	47,90 €

Bei den oben genannten Preisen handelt es sich um unverbindliche Preisempfehlungen von Mitutoyo ohne MwSt.

Einbaumessschrauben

- kann neben den üblichen Aufgaben an Messvorrichtungen auch in Anwendungen wie Präzisionszuführvorrichtungen und Querverschiebungstischen an Lasergeräten und Manipulatoren eingesetzt werden
- höchste Qualität gewährleistet präzise Anwendungen und eine lange Lebensdauer
- kleine Standardausführung
- mit 9,5 mm-Schaft
- flache oder kugelförmige Messfläche

148-104-10

148-801-10

Artikel-Nr.	Beschreibung	Messbereich	Skalenteilung	Listenpreis €	Aktionspreis €
148-104-10	Einbaumessschraube, kleines Standardmodell mit flacher Messfläche	0-13 mm	0,01 mm	65,00 €	51,90 €
148-801-10	Einbaumessschraube, kleines Standardmodell mit sphärischer Messfläche	0-13 mm	0,01 mm	66,00 €	52,90 €

Tiefenmessschraube

- Ausführung ohne auswechselbaren Stabeinsätzen (128-101).
- Ausführung mit auswechselbaren Stabeinsätzen D = 4 mm (329-251-30).

128-101

329-251-30

Artikel-Nr.	Beschreibung	Messbereich	Ziffernschrittwert	Datenausgang	Besonderheit	USB-Leitung*	Listenpreis €	Aktionspreis €
128-101	Tiefenmessschraube	0–25 mm	0,01 mm	Nein	1 Stabeinsatz		181,00 €	139,00 €
329-251-30	Digitale Tiefenmess-schraube	0–300 mm	0,001 mm	Ja	Mit 12 auswechselbaren Stabeinsätzen	06AFM380B	1.235,00 €	989,00 €

*USB-Leitungen sind nicht im Lieferumfang enthalten und müssen separat erworben werden.

MeasurLink® ENABLED
Datenmanagement-Software von Mitutoyo

DIGIMATIC

U-WAVE fit

Bei den oben genannten Preisen handelt es sich um unverbindliche Preisempfehlungen von Mitutoyo ohne MwSt.

Drahtlose Messtechnik

Neues Angebot

Drahtlose Messtechnik, Vernetzte Präzision

Bringen Sie Ihre Messprozesse mit den drahtlosen Messtechniklösungen von Mitutoyo auf die nächste Stufe. Durch die Kombination bewährter Messgeräte mit der U-WAVE-Funktechnologie können Sie Daten schnell und präzise erfassen, den manuellen Dateneingabeaufwand reduzieren, die Rückverfolgbarkeit verbessern und digitale Arbeitsabläufe in Ihrem gesamten Betrieb optimieren. Ganz gleich, ob Sie mit Messschiebern, Mikrometern, Messuhren oder anderen kompatiblen Geräten messen, die drahtlose Verbindung hilft Ihnen, effizienter zu arbeiten und unterstützt Sie auf Ihrem Weg zu einer intelligenteren Fertigung.

Warum auf Funk umsteigen?

- machen Sie die manuelle Dateneingabe überflüssig
- verbessern Sie die Rückverfolgbarkeit von Messungen und die Datensicherheit
- steigern Sie die Produktivität und die Prozesseffizienz
- verbinden Sie Messdaten direkt mit Ihren digitalen Systemen
- schaffen Sie eine stärker vernetzte, zukunftsfähige Fertigungsumgebung

Entdecken Sie die Aktion zur drahtlosen Messtechnik:

Finden Sie einen auf drahtlose Messtechnik spezialisierten Händler

Informieren Sie sich bei unseren ausgewählten, zertifizierten Händlern für drahtlose Messtechnik über die Verfügbarkeit vor Ort:

CERTIFIED wireless Metrology Partner
Mitutoyo

Digitale ABS-Messschieber (CoolantProof, IP67)

- Schutzart IP67 für hervorragende Beständigkeit gegen Wasser und Staub
- CoolantProof-Ausführung, geeignet für Bearbeitungsumgebungen mit spritzendem Kühlschmiermittel
- ABSOLUTE-Massstab: erfordert keine Einstellung des Referenzpunkts nach dem Einschalten und hat keine Begrenzung der Ansprechgeschwindigkeit
- Produkte mit Datenausgabe können in die statistische Prozesskontrolle integriert werden, um eine manuelle Dateneingabe zu vermeiden.

Artikel-Nr.	Beschreibung	Messbereich	Ziffernschrittwert	Datenausgang	Besonderheit	Listenpreis €	Aktions-preis €
500-706-20	Digitaler ABS-Messschieber (CoolantProof, IP67)	0–150 mm	0,01 mm	Nein	flacher Tiefenmessstab	209,00 €	149,00 €
500-709-20	Digitaler ABS-Messschieber (CoolantProof, IP67)	0–150 mm	0,01 mm	Nein	runder Tiefenmessstab	210,00 €	169,00 €
500-707-20	Digitaler ABS-Messschieber (CoolantProof, IP67)	0–200 mm	0,01 mm	Nein	flacher Tiefenmessstab	288,00 €	219,00 €
500-708-20	Digitaler ABS-Messschieber (CoolantProof, IP67)	0–300 mm	0,01 mm	Nein	flacher Tiefenmessstab	414,00 €	319,00 €

Artikel-Nr.	Beschreibung	Messbereich	Ziffernschrittwert	Datenausgang	Besonderheit	USB-Leitung*	Listenpreis €	Aktionspreis €
500-716-20	Digitaler ABS-Messschieber (CoolantProof, IP67)	0–150 mm	0,01 mm	Ja	flacher Tiefenmessstab	06AFM380A	264,00 €	199,00 €
500-717-20	Digitaler ABS-Messschieber (CoolantProof, IP67)	0–200 mm	0,01 mm	Ja	flacher Tiefenmessstab	06AFM380A	335,00 €	259,00 €
500-718-20	Digitaler ABS-Messschieber (CoolantProof, IP67)	0–300 mm	0,01 mm	Ja	flacher Tiefenmessstab	06AFM380A	440,00 €	349,00 €

*USB-Leitungen sind nicht im Lieferumfang enthalten und müssen separat erworben werden.

ABSOLUTE™ U-WAVE fit DIGIMATIC COOLANT PROOF™ IP67 PROPRIETARY INSPECTION CERTIFICATE MeasurLink® ENABLED Datenmanagement-Software von Mitutoyo

Digitale ABS-Messschieber in Standardausführung

- die digitale Anzeige kann menschliche Fehler reduzieren, indem sie ein falsches Ablesen der Messergebnisse verhindert
- Produkte mit Datenausgabe können in die statistische Prozesskontrolle integriert werden, um manuelle Dateneingaben zu vermeiden
- ABSOLUTE-Massstab: erfordert keine Einstellung des Referenzpunkts nach dem Einschalten und hat keine Begrenzung der Ansprechgeschwindigkeit
- Standard Digital-Messschieber

Artikel-Nr.	Beschreibung	Messbereich	Ziffernschrittwert	Datenausgang	Besonderheit	Listenpreis €	Aktionspreis €
500-181-30	Digitaler ABS-AOS-Messschieber	0–150 mm	0,01 mm	Nein	flacher Tiefenmessstab	139,00 €	99,90 €
500-184-30	Digitaler ABS-AOS-Messschieber	0–150 mm	0,01 mm	Nein	runder Tiefenmessstab	139,00 €	99,90 €
500-182-30	Digitaler ABS-AOS-Messschieber	0–200 mm	0,01 mm	Nein	flacher Tiefenmessstab	222,00 €	169,00 €

Artikel-Nr.	Beschreibung	Messbereich	Ziffernschrittwert	Datenausgang	Besonderheit	USB-Leitung*	Listenpreis €	Aktionspreis €
500-161-30	Digitaler ABS-AOS-Messschieber	0–150 mm	0,01 mm	Ja	flacher Tiefenmessstab	06AFM380C	177,00 €	139,00 €
500-162-30	Digitaler ABS-AOS-Messschieber	0–200 mm	0,01 mm	Ja	runder Tiefenmessstab	06AFM380C	249,00 €	199,00 €
500-203-30	Digitaler ABS-AOS-Messschieber	0–150 mm	0,01 mm	Ja	runder Tiefenmessstab	06AFM380C	203,00 €	159,00 €
500-205-30	Digitaler ABS-AOS-Messschieber	0-300 mm	0,01 mm	Ja	flacher Tiefenmessstab	06AFM380C	349,00 €	269,00 €

*USB-Leitungen sind nicht im Lieferumfang enthalten und müssen separat erworben werden.

Bei den oben genannten Preisen handelt es sich um unverbindliche Preisempfehlungen von Mitutoyo ohne MwSt.

500-181-30

ABSOLUTE™ DIGIMATIC MeasurLink® ENABLED Datenmanagement-Software von Mitutoyo U-WAVE fit

Bei den oben genannten Preisen handelt es sich um unverbindliche Preisempfehlungen von Mitutoyo ohne MwSt.

Digitale ABS-Messschieber, Schnabel-/ Standardmessflächen

550-331-20

- gerundete Messflächen zum Messen von Innendurchmessern ab D = 10,1 mm

551-331-20

- schneidförmige Messflächen für Aussenmessungen
- gerundete Messflächen zum Messen von Innendurchmessern ab D = 10,1 mm

- Schutzart IP67 für hervorragende Beständigkeit gegen Wasser und Staub
- CoolantProof-Ausführung, geeignet für Bearbeitungsumgebungen mit spritzendem Kühlschmiermittel

Artikel-Nr.	Beschreibung	Messbereich	Ziffernschrittwert	Datenausgang	USB-Leitung*	Listenpreis €	Aktionspreis €
550-331-20	Digitaler ABS-Messschieber, Schnabelmessflächen	0–300 mm	0,01 mm	Ja	06AFM380A	567,00 €	449,00 €
551-331-20	Digitaler ABS-Messschieber, Schnabel-/ Standardmessflächen	0–300 mm	0,01 mm	Ja	06AFM380A	614,00 €	489,00 €

*USB-Leitungen sind nicht im Lieferumfang enthalten und müssen separat erworben werden.

MeasurLink® ENABLED Datenmanagement-Software von Mitutoyo · U-WAVE fit · ABSOLUTE™ · COOLANT PROOF™ · IP67 · DIGIMATIC

- gerundete Messflächen zum Messen von Innendurchmessern ab D = 20,1 mm
- schneidförmige Messflächen für Aussenmessungen
- ABS-Massstab: keine Einstellung des Referenzpunkts oder Geschwindigkeitsbegrenzungen

Artikel-Nr.	Beschreibung	Messbereich	Ziffernschrittwert	Datenausgang	USB-Leitung*	Listenpreis €	Aktions-preis €
551-204-10	Digitaler ABS-Messschieber, Schnabel-/ Standardmessflächen	0–500 mm	0,01 mm	Ja	06AFM380C	989,00 €	789,00 €

*USB-Leitungen sind nicht im Lieferumfang enthalten und müssen separat erworben werden.

MeasurLink® ENABLED Datenmanagement-Software von Mitutoyo · U-WAVE · ABSOLUTE™ · DIGIMATIC

Bei den oben genannten Preisen handelt es sich um unverbindliche Preisempfehlungen von Mitutoyo ohne MwSt.

Digitale ABS-Kohlefaser-Messschieber (IP66)

- durch kohlefaserverstärkten Werkstoff lassen sich Messschieber mit großem Messbereich leicht handhaben
- Leichtbauversion mit nur 1,76 kg (Messbereich 1000 mm) bzw. 2,16 kg (Messbereich 1.500 mm)
- IP66 für hervorragende Wasser- und Staubbeständigkeit
- CoolantProof-Ausführung, geeignet für Bearbeitungsumgebungen mit spritzendem Kühlschmiermittel
- gerundete Messflächen zum Messen von Innendurchmessern ab D = 20,1 mm

Artikel-Nr.	Beschreibung	Messbereich	Ziffernschrittwert	Datenausgang	USB-Leitung*	Listenpreis €	Aktionspreis €
552-304-10	Digital ABS Kohlefaser-Messschieber	0–1000 mm	0,01 mm	Ja	06AFM380A	1.959,00 €	1,569,00 €
552-305-10	Digital ABS Kohlefaser-Messschieber IP66	0–1500 mm	0,01 mm	Ja	06AFM380A	2.491,00 €	1.989,00 €

*USB-Leitungen sind nicht im Lieferumfang enthalten und müssen separat erworben werden.

MeasurLink® ENABLED Datenmanagement-Software von Mitutoyo · U-WAVE · ABSOLUTE™ · DIGIMATIC · IP66

Nonius-Messschieber

- leichtgängige Bewegungen

530-101

531-122

Artikel-Nr.	Beschreibung	Messbereich	Skalenteilung	Besonderheit	Listenpreis €	Aktionspreis €
530-101	Nonius-Messschieber	0–150 mm	0,05 mm		40,00 €	31,90 €
530-104	Nonius-Messschieber	0–150 mm/0–6"	0,05 mm, 1/128"		41,00 €	31,90 €
530-108	Nonius-Messschieber	0–200 mm	0,05 mm		97,00 €	76,00 €
530-114	Nonius-Messschieber	0–200 mm/0–8"	0,05 mm, 1/128"		97,00 €	76,90 €
530-122	Nonius-Messschieber	0–150 mm	0,02 mm		48,00 €	38,90 €
530-123	Nonius-Messschieber	0–200 mm	0,02 mm		78,00 €	61,90 €
531-122	Nonius-Messschieber	0–150 mm/0–6"	0,05 mm, 1/128"	mit Klemmeinrichtung	49,00 €	38,90 €

Uhren-Messschieber und Nonius-Tiefenmessschieber

- leichtgängiges Gleiten und hoher Stossschutz
- gut ablesbares Zifferblatt mit großer Ziffernhöhe
- das gut ablesbare gelbe Zifferblatt verringert den Effekt des Parallaxenfehlers

505-730

505-732

Artikel-Nr.	Beschreibung	Messbereich	Skalenteilung	Besonderheit	Listenpreis €	Aktionspreis €
505-730	Uhren-Messschieber	0–150 mm	0,02 mm	2 mm/rev	140,00 €	109,00 €
505-732	Uhren-Messschieber	0–150 mm	0,01 mm	1 mm/rev	161,00 €	129,00 €

Nonius-Tiefenmessschieber

- 100 mm Grundverstellung und Feineinstellung
- Konstruktion aus gehärtetem Edelstahl.
- gut ablesbare, satinverchromte Skalen

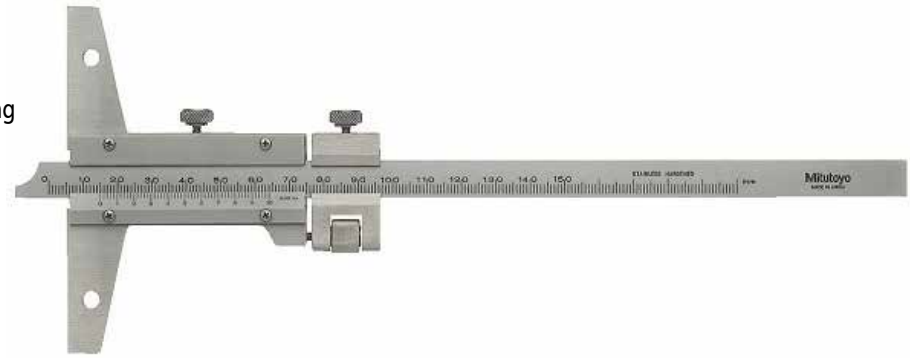

Artikel-Nr.	Beschreibung	Messbereich	Skalenteilung	Besonderheit	Listenpreis €	Aktionspreis €
527-101	Nonius-Tiefenmessschieber	0–150 mm	0,02 mm	Feineinstellung	183,00 €	149,00 €

Bei den oben genannten Preisen handelt es sich um unverbindliche Preisempfehlungen von Mitutoyo ohne MwSt.

Digitale ABS-Tiefenmessschieber

- gehärtete, geläppte Messflächen
- ABSOLUTE-Massstab: erfordert keine Einstellung des Referenzpunkts nach dem Einschalten und hat keine Begrenzung der Ansprechgeschwindigkeit
- 100 mm breite Messbrücke
- mit 60 mm Basis (571-100-20)

571-100-20

571-203-30

571-302-20

Artikel-Nr.	Beschreibung	Messbereich	Ziffernschrittwert	Datenausgang	USB-Leitung*	Listenpreis €	Aktionspreis €
571-201-30	Digitaler ABS-AOS-Tiefenmessschieber	0–150 mm	0,01 mm	Ja	06AFM380C	419,00 €	339,00 €
571-202-30	Digitaler ABS-AOS-Tiefenmessschieber	0–200 mm	0,01 mm	Ja	06AFM380C	505,00 €	399,00 €
571-203-30	Digitaler ABS-AOS-Tiefenmessschieber	0–300 mm	0,01 mm	Ja	06AFM380C	515,00 €	409,00 €
571-100-20	Digitaler ABS-Reifenprofil-Tiefenmessschieber IP67	0–25 mm	0,01 mm	Ja	06AFM380A	348,00 €	279,00 €
571-251-20	Digitaler ABS-Tiefenmessschieber IP67	0–150 mm	0,01 mm	Ja	06AFM380A	474,00 €	379,00 €
571-302-20	Digitaler ABS-Tiefenmessschieber IP67, Pin Modell	0–200 mm	0,01 mm	Ja	06AFM380A	623,00 €	499,00 €

*USB-Leitungen sind nicht im Lieferumfang enthalten und müssen separat erworben werden.

MeasurLink® ENABLED
Datenmanagement-Software von Mitutoyo

ABSOLUTE™ U-WAVE fit DIGIMATIC

IP67 (ausser 571-201-30, 571-202-30, 571-203-30)

Nonius-Sondermessschieber

- Messschieber für spezielle Anwendungen

Offset Ausführung
536-101

Haken Ausführung
536-172

Ausführung zum Anreissen
536-221 | 536-222

Artikel-Nr.	Beschreibung	Messbereich	Skalenteilung	Listenpreis €	Aktionspreis €
536-101	Nonius-Messschieber mit verschiebbarem Messschenkel	0–150 mm	0,05 mm	330,00 €	259,00 €
536-172	Nonius-Messschieber mit kurzem Hakenschenkel	0–200 mm	0,02 mm	734,00 €	589,00 €
536-221	Nonius-Messschieber mit Hartmetall-Messflächen	0–150 mm	0,05 mm	179,00 €	139,00 €
536-222	Nonius-Messschieber mit Hartmetall-Messflächen	0–200 mm	0,05 mm	216,00 €	169,00 €

Digitale Sondermessschieber

- Messschieber für spezielle Anwendungen

573-191-30
Dieser Messschieber verfügt über eine geringe und konstante Messkraft von 0,5–1 N. Ideal zum Messen elastischer Werkstücke wie Kunststoff- und Gummiteile.

573-654-20
Robust genug für den Einsatz in der Fertigung. Mit der Schutzart IP67 und CoolantProof-Technologie für zuverlässige Messungen unter anspruchsvollen Bedingungen.

Bei den oben genannten Preisen handelt es sich um unverbindliche Preisempfehlungen von Mitutoyo ohne MwSt.

Digitale Sondermessschieber

573-635-20

573-643-20

573-648-20

573-662-20

Artikel-Nr.	Beschreibung	Messbereich	Ziffern-schrittwert	Datenausgang	USB-Leitung*	Listenpreis €	Aktionspreis €
573-191-30	Digitaler ABS-AOS-Messschieber mit Messkraftindikator	0–180 mm	0,01 mm	Ja	06AFM380C	1.124,00 €	899,00 €
573-635-20	Digitaler ABS-Messschieber IP67 mit schmalen Messschenkel für Wellennuten	0–150 mm	0,01 mm	Ja	06AFM380A	765,00 €	609,00 €
573-643-20	Digitaler ABS-Messschieber IP67 mit langen Messschenkeln	10,1–200 mm	0,01 mm	Ja	06AFM380A	871,00 €	699,00 €
573-648-20	Digitaler ABS-Messschieber IP67 für Innennuten	20,1–170 mm	0,01 mm	Ja	06AFM380A	806,00 €	639,00 €
573-654-20	Digitaler ABS-Messschieber IP67 mit nach innen gewinkelte Messschenkel mit Messspitzen	0–150 mm	0,01 mm	Ja	06AFM380A	791,00 €	629,00 €
573-662-20	Digitaler ABS-Messschieber IP67 für Rohrwandstärken	0–150 mm	0,01 mm	Ja	06AFM380A	675,00 €	539,00 €

*USB-Leitungen sind nicht im Lieferumfang enthalten und müssen separat erworben werden.

MeasurLink® ENABLED Datenmanagement-Software von Mitutoyo · ABSOLUTE™ · DIGIMATIC · U-WAVE (573-643-20) · COOLANT PROOF™ IP67 (ausser 573-191-30) · U-WAVE fit (ausser 573-643-20)

Bei den oben genannten Preisen handelt es sich um unverbindliche Preisempfehlungen von Mitutoyo ohne MwSt.

3-Linien-Innenmessschrauben

- der 3-Linien-Innenmikrometer ermöglicht durch seine Selbstzentrierung stabile Messungen
- titanbeschichtete Stifte für hervorragende Haltbarkeit und Schlagfestigkeit

Artikel-Nr.	Beschreibung	Messbereich	Skalenteilung	Genauigkeit	Listenpreis €	Aktionspreis €
368-911	3-Linien-Innenmessschraube Holtest im Satz (3 Stk.)	6–12 mm	0,001 mm	± 2 µm	1.270,00 €	889,00 €
368-912	3-Linien-Innenmessschraube Holtest im Satz (2 Stk.)	12–20 mm	0,005 mm	± 3 µm	965,00 €	769,00 €
368-913	3-Linien-Innenmessschraube Holtest im Satz (4 Stk.)	20–50 mm	0,005 mm	± 3 µm	2.128,00 €	1.759,00 €
368-914	3-Linien-Innenmessschraube Holtest im Satz (4 Stk.)	50–100 mm	0,005 mm	± 3/ ± 4 µm	2.858,00 €	2.279,00 €
368-915	3-Linien-Innenmessschraube Holtest im Satz (4 Stk.)	100–200 mm	0,005 mm	± 5 µm	6.164,00 €	4.929,00 €

- Produkte mit Datenausgabe können in die statistische Prozesskontrolle integriert werden, um eine manuelle Dateneingabe zu vermeiden.
- Schutzart IP65 für hervorragende Beständigkeit gegen Wasser und Staub
- CoolantProof-Ausführung, geeignet für Bearbeitungsumgebungen mit spritzendem Kühlschmiermittel
- titanbeschichtete Stifte für hervorragende Haltbarkeit und Schlagfestigkeit

Artikel-Nr.	Beschreibung	Messbereich	Ziffernschritt-wert	Genauigkeit	Datenausgang	USB-Leitung*	Listenpreis €	Aktionspreis €
468-164	Digitale 3-Linien Innenmessschraube IP65	12–16 mm	0,001 mm	± 3 µm	Ja	06AFM380B	1.478,00 €	1.179,00 €
468-165	Digitale 3-Linien Innenmessschraube IP65	16–20 mm	0,001 mm	± 3 µm	Ja	06AFM380B	1.478,00 €	1.179,00 €
468-166	Digitale 3-Linien Innenmessschraube IP65	20–25 mm	0,001 mm	± 3 µm	Ja	06AFM380B	1.515,00 €	1.199,00 €
468-167	Digitale 3-Linien Innenmessschraube IP65	25–30 mm	0,001 mm	± 3 µm	Ja	06AFM380B	1.515,00 €	1.199,00 €
468-168	Digitale 3-Linien Innenmessschraube IP65	30–40 mm	0,001 mm	± 3 µm	Ja	06AFM380B	1.515,00 €	1.199,00 €
468-981	Digitale 3-Linien-Innenmessschraube IP65 im Satz (3 Stk.)	6–12 mm	0,001 mm	± 2 µm	Ja	06AFM380B	3.717,00 €	2.969,00 €
468-982	Digitale 3-Linien-Innenmessschraube IP65 im Satz (3 Stk.)	12–25 mm	0,001 mm	± 3 µm	Ja	06AFM380B	3.938,00 €	3.149,00 €
468-983	Digitale 3-Linien-Innenmessschraube IP65 im Satz (3 Stk.)	25–50 mm	0,001 mm	± 3 µm	Ja	06AFM380B	4.568,00 €	3.649,00 €

*USB-Leitungen sind nicht im Lieferumfang enthalten und müssen separat erworben werden.

Bei den oben genannten Preisen handelt es sich um unverbindliche Preisempfehlungen von Mitutoyo ohne MwSt.

IP65 COOLANT PROOF™ U-WAVE DIGIMATIC MeasurLink® ENABLED Datenmanagement-Software von Mitutoyo

Bei den oben genannten Preisen handelt es sich um unverbindliche Preisempfehlungen von Mitutoyo ohne MwSt.

Innenfeinmessgerät

- Kontaktspitzen und feststehende Messbolzen aus Hartmetall für hohe Haltbarkeit und Verschleissfestigkeit
- hohlstrukturierter Handgriff zur Verringerung der Wärmeübertragung vom Bediener um 50 %
- das Bohrungsmessgerät wird mit einer digitalen Anzeige mit Minimalwert-Haltefunktion geliefert, mit der Sie den Durchmesser einer Bohrung problemlos ermitteln können.
- Messuhr im Lieferumfang des Sets enthalten

Artikel-Nr.	Beschreibung	Messbereich	Skalenteilung	Genauigkeit	Datenausgang	USB-Leitung*	Listenpreis €	Aktionspreis €
511-925-20	2-Punkt Innenfeinmessgerät mit digitaler Messuhr 543-310B-10	18–150 mm	0,001 mm	± 2 µm	Ja	06AFM380F	1.178,00 €	939,00 €

*USB-Leitungen sind nicht im Lieferumfang enthalten und müssen separat erworben werden.

ABSOLUTE™ DIGIMATIC MeasurLink® ENABLED Datenmanagement-Software von Mitutoyo U-WAVE fit

- Kontaktspitzen und feststehende Messbolzen aus Hartmetall für hohe Haltbarkeit und Verschleissfestigkeit
- hohlstrukturierter Handgriff zur Verringerung der Wärmeübertragung vom Bediener um 50 %
- Messuhr im Lieferumfang des Sets enthalten

Artikel-Nr.	Beschreibung	Messbereich	Skalenteilung	Genauigkeit	Listenpreis €	Aktionspreis €
511-921-20	2-Punkt-Innenfeinmessgerät mit analoger Messuhr 2046AB	18–150 mm	0,01 mm	± 2 µm	615,00 €	489,00 €

Bei den oben genannten Preisen handelt es sich um unverbindliche Preisempfehlungen von Mitutoyo ohne MwSt.

Parallelendmasse

Mitutoyo bietet Endmasse für den Einsatz als Längenmasse an, die weltweit aufgrund ihrer Genauigkeit, Qualität und Langlebigkeit großes Vertrauen geniessen. Unsere Kalibrierungstechnik in Verbindung mit einer nachgewiesenen Rückführbarkeit auf den japanischen nationalen Standard gewährleistet die Lieferung äusserst zuverlässiger Produkte. Das Läppen von Messflächen ist eine der Spezialitäten von Mitutoyo. Dank unserer fortschrittlichen Technik können wir die für Endmasse erforderliche optimale Ebenheit und Oberfläche erzielen und so die Ansprengkraft maximieren.

516-963-10

516-362-10

Artikel-Nr.	Endmasse/Satz	Material	Klasse	Genauigkeit	Prüfzertifikat	Listenpreis €	Aktionspreis €
516-362-10	47	Keramik	0	EN ISO 3650	Ja	3.498,00 €	2.799,00 €
516-363-10	47	Keramik	1	EN ISO 3650	Ja	3.050,00 €	2.439,00 €
516-962-10	47	Stahl	0	EN ISO 3650	Ja	2.129,00 €	1.699,00 €
516-963-10	47	Stahl	1	EN ISO 3650	Ja	1.637,00 €	1.299,00 €

Einteilung der Endmasse (47-teiliger Satz)		
Größe [mm]	Stufung [mm]	Anzahl
1,005	-	1
1,01–1,19	0,01	19
1,2–1,9	0,1	8
1–9	1	9
10–100	10	10

Digitale Einbaumessschieber

- elektromagnetische Induktionssensorik – Zuverlässiger Betrieb in Umgebungen mit Wasser- und Schneidölverunreinigungen
- wasserfestes Systemdesign – Spezielle Ausgangskabel gewährleisten die Dichtheit auch unter rauen Bedingungen
- ABSOLUTE-Massstab – erfordert keine Einstellung des Referenzpunkts nach dem Einschalten und hat keine Begrenzung der Ansprechgeschwindigkeit

Artikel-Nr.	Beschreibung	Messbereich	Ziffernschrittwert	Datenausgang	Listenpreis €	Aktionspreis €
572-600	ABSOLUTE Digimatic Einbaumessschieber	0–100 mm	0,01 mm	Ja	335,00 €	269,00 €

COOLANT PROOF™ IP66 ABSOLUTE™

Bei den oben genannten Preisen handelt es sich um unverbindliche Preisempfehlungen von Mitutoyo ohne MwSt.

Höhenmessgeräte

Digitale Höhenmessgeräte

- hohe Messgenauigkeit – Die zweisäulige Konstruktion sorgt für mehr Stabilität und Präzision
- gute Lesbarkeit – Das 11-mm-Großzeichen-Display gewährleistet ein einfaches und schnelles Ablesen
- langlebiges Markierungswerkzeug – Im Lieferumfang ist eine Reissnadel mit Hartmetallspitze für eine lange Lebensdauer enthalten

192-663-10

192-664-10

Artikel-Nr.	Beschreibung	Messbereich	Ziffernschrittwert	Genauigkeit	Datenausgang	USB-Leitung*	Listenpreis €	Aktionspreis €
192-663-10	Digitales Höhenmess- und Anreissgerät mit Doppelsäule	0–300 mm	0,005/ 0,01 mm	± 0,02 mm	Ja	06AFM380F	1.427,00 €	1.139,00 €
192-664-10	Digitales Höhenmess- und Anreissgerät mit Doppelsäule	0–600 mm	0,005/ 0,01 mm	± 0,04 mm	Ja	06AFM380F	1.858,00 €	1.489,00 €

*USB-Leitungen sind nicht im Lieferumfang enthalten und müssen separat erworben werden.

U-WAVE DIGIMATIC MeasurLink® ENABLED
Datenmanagement-Software von Mitutoyo

- der bidirektionale berührungsauslösende Signaltaster kann für die Modelle 192-663-10 und 192-664-10 verwendet werden
- Messung von Höhe sowie die Innen- und Aussenbreite

Artikel-Nr.	Beschreibung	Listenpreis €	Aktionspreis €
192-007	Bi-Direktionaler Signaltaster	625,00 €	499,00 €

Höhenmessgerät mit Messuhr

- die Zähler und die Skala können an jeder beliebigen Markierungsposition auf Null zurückgesetzt werden
- ausgestattet mit einem Vorschubrad für einen einfachen Grobvorschub
- eine Anreissnadel mit Hartmetallspitze ist im Lieferumfang enthalten

192-132

Artikel-Nr.	Beschreibung	Messbereich	Ziffernschrittwert	Genauigkeit	Listenpreis €	Aktionspreis €
192-132	Analoges Höhenmess- und Anreissgerät mit Doppelsäule	0–600 mm	0,01 mm	± 0,05 mm	1.311,00 €	1.049,00 €

Bei den oben genannten Preisen handelt es sich um unverbindliche Preisempfehlungen von Mitutoyo ohne MwSt.

Höhenmessgeräte

Digitale Höhenmess- und Anreissgeräte

- ABSOLUTE-Massstab erfordert keine Einstellung des Referenzpunkts nach dem Einschalten und hat keine Begrenzung der Ansprechgeschwindigkeit
- ausgestattet mit einem großen und leichtgängigen Handrad
- große Anzeige und Bedientasten zur einfachen Bedienung

Artikel-Nr.	Beschreibung	Messbereich	Ziffernschrittwert	Genauigkeit	Datenausgang	USB-Leitung*	Listenpreis €	Aktionspreis €
570-402	Digitales ABS-Höhenmess- und Anreissgerät mit Handrad	0–300 mm	0,01 mm	± 0,03 mm	Ja	06AFM380F	810,00 €	649,00 €
570-404	Digitales ABS-Höhenmess- und Anreissgerät mit Handrad	0–600 mm	0,01 mm	± 0,03 mm	Ja	06AFM380F	1.424,00 €	1.139,00 €

*USB-Leitungen sind nicht im Lieferumfang enthalten und müssen separat erworben werden.

U-WAVE DIGIMATIC MeasurLink® ENABLED Datenmanagement-Software von Mitutoyo ABSOLUTE™

Bei den oben genannten Preisen handelt es sich um unverbindliche Preisempfehlungen von Mitutoyo ohne MwSt.

QM-Height

- hochgenauer, hochauflösender ABSOLUTE Linearmassstab zur Positionserfassung
- Modelle mit und ohne Luftlager
- GO/±NG-Beurteilung nach Einstellung der oberen und unteren Toleranz

Artikel-Nr.	Beschreibung	Messbereich	Ziffernschrittwert	Genauigkeit	Datenausgang	USB-Leitung*	Listenpreis €	Aktionspreis €
518-250	QM-Height ohne Luftlager	0–350 mm	0,001/0,005 mm	± (2,4+2,1L/600) µm L = Länge (mm)	Ja	06AFM380D	4.319,00 €	3.490,00 €
518-254	QM-Height mit Luftlager	0–350 mm	0,001/0,005 mm	± (2,4+2,1L/600) µm L = Länge (mm)	Ja	06AFM380D	4.772,00 €	3.890,00 €
518-252	QM-Height ohne Luftlager	0–600 mm	0,001/0,005 mm	± (2,4+2,1L/600) µm L = Länge (mm)	Ja	06AFM380D	5.212,00 €	4.290,00 €
518-256	QM-Height mit Luftlager	0–600 mm	0,001/0,005 mm	± (2,4+2,1L/600) µm L = Länge (mm)	Ja	06AFM380D	5.646,00 €	4.590,00 €

*USB-Leitungen sind nicht im Lieferumfang enthalten und müssen separat erworben werden.

MeasurLink® ENABLED
Datenmanagement-Software von Mitutoyo

ABSOLUTE™

U-WAVE

PROPRIETARY INSPECTION CERTIFICATE

DIGIMATIC

Bei den oben genannten Preisen handelt es sich um unverbindliche Preisempfehlungen von Mitutoyo ohne MwSt.

Zentrales Datenmanagement

Fehler aufgrund manueller Eingabe können eliminiert werden, was die Betriebseffizienz erheblich verbessert.

- Der USB-Kommunikationstreiber kann von der Mitutoyo-Website heruntergeladen werden: **https://www.mitutoyo.eu/de**

USB-Ausgang

Hinweis: Verwenden Sie ein handelsübliches USB-Mikro-Kabel (nur für Datenübertragungszwecke).

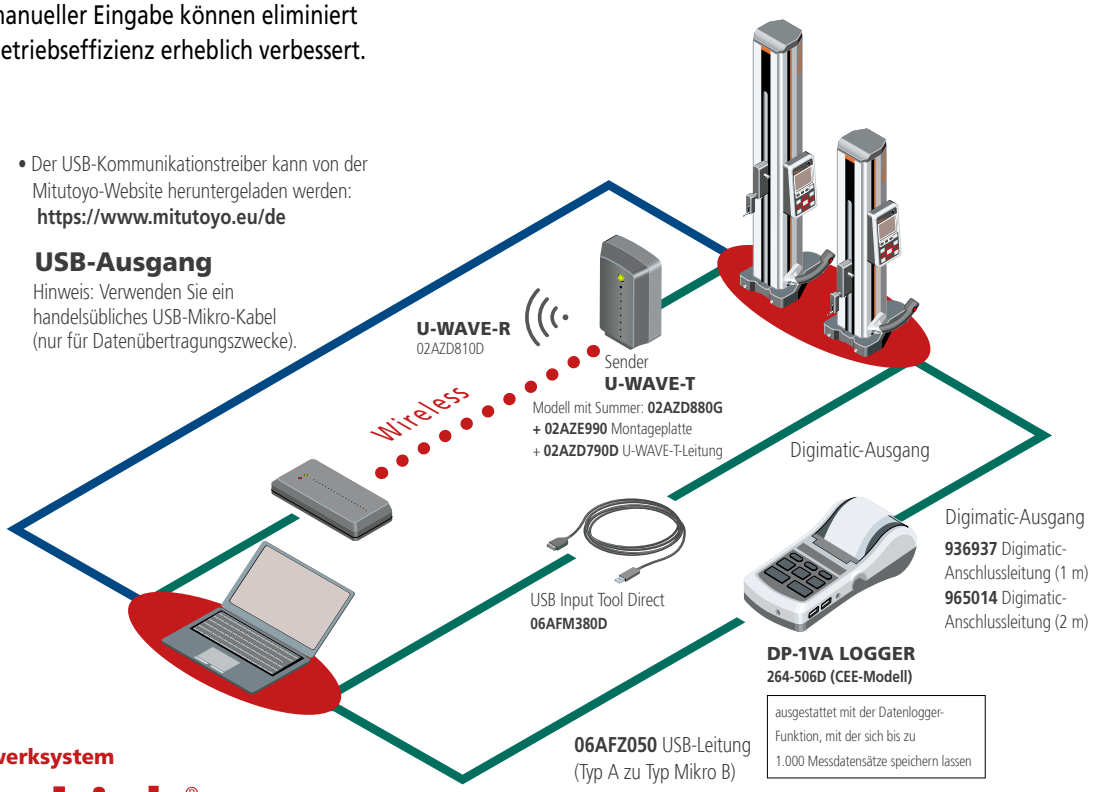

Messdaten-Netzwerksystem

MeasurLink®

MeasurLink® ist eine IoT-Plattform für das Qualitätsmanagement, die „Visualisierung der Qualität" durch Echtzeit-Erfassung der Daten von vernetzten Digimatic-Messgeräten sowie globale Steuerung und Analyse ermöglicht.

MeasurLink® ist eine eingetragene Marke der Mitutoyo Corporation in Japan und der Mitutoyo America Corporation in den USA.

Sonderzubehör für die Ausgabe von Messdaten

Digitale Messuhren

ID-S

- einfach zu bedienendes Standardmodell mit Grundfunktionen
- ABSOLUTE-Massstab: erfordert keine Einstellung des Referenzpunkts nach dem Einschalten und hat keine Begrenzung der Ansprechgeschwindigkeit

MeasurLink® ENABLED
Datenmanagement-Software von Mitutoyo

ABSOLUTE™ DIGIMATIC U-WAVE fit

Artikel-Nr.	Beschreibung	Messbereich	Ziffernschrittwert	Genauigkeit	Datenausgang	USB-Leitung*	Listenpreis €	Aktionspreis €
543-790B-10	Digitale Messuhr ID-S mit flacher Rückwand	12,7 mm	0,001 mm	0,003 mm	Ja	06AFM380F	368,00 €	299,00 €

*USB-Leitungen sind nicht im Lieferumfang enthalten und müssen separat erworben werden.

ID-H

- diese digitale Messuhr bietet die hervorragende Genauigkeit, Funktionalität und hohe Auflösung, die man von Messuhren der Spitzenklasse erwartet
- diese Serie nutzt ein externes Netzteil, um ein helles Display mit Hintergrundbeleuchtung zu betreiben
- anhand der Anzeigefarbe können Sie die Toleranz auf einen Blick beurteilen

ID-H mit optionaler Remote-Steuerung, Spindelhubseil und Ständer mit Amboss aus gehärtetem Stahl

MeasurLink® ENABLED
Datenmanagement-Software von Mitutoyo

DIGIMATIC

Artikel-Nr.	Beschreibung	Messbereich	Ziffernschrittwert	Genauigkeit	Datenausgang	USB-Leitung*	Listenpreis €	Aktionspreis €
543-561D	Digitale Messuhr ID-H mit 2-Farben-LCD-Hintergrundbeleuchtung	30,4 mm	0,0005 mm	0,0015 mm	Ja	06AFM380D	969,00 €	779,00 €

*USB-Leitungen sind nicht im Lieferumfang enthalten und müssen separat erworben werden.

Bei den oben genannten Preisen handelt es sich um unverbindliche Preisempfehlungen von Mitutoyo ohne MwSt.

Digital Indicators

ID-F

- Unterstützung der bidirektionalen Kommunikation. Mit dem entsprechenden Datenkabel und der entsprechenden Software lassen sich die Fern-Nullpunkteinstellung und die Messgeräteeinstellung über einen angeschlossenen PC vornehmen
- diese Serie nutzt ein externes Netzteil, um ein helles Display mit Hintergrundbeleuchtung zu betreiben
- anhand der Anzeigefarbe können Sie die Toleranz auf einen Blick beurteilen
- der nächste Kalibrierungstermin kann mit einem Alarm eingestellt werden

543-851D

543-853D

MeasurLink® ENABLED
Datenmanagement-Software von Mitutoyo

ABSOLUTE™

DIGIMATIC S1

U-WAVE fit

Artikel-Nr.	Beschreibung	Messbereich	Ziffernschrittwert	Genauigkeit	Datenausgang	USB-Leitung*	Listenpreis €	Aktionspreis €
543-851D	Digitale Messuhr ID-F mit 2-Farben-LCD-Hintergrundbeleuchtung	25,4 mm	0,0005 mm	0,0025 mm	Ja	06AGQ001F	966,00 €	769,00 €
543-853D	Digitale Messuhr ID-F mit 2-Farben-LCD-Hintergrundbeleuchtung	50,8 mm	0,0005 mm	0,004 mm	Ja	06AGQ001F	1.046,00 €	839,00 €

*USB-Leitungen sind nicht im Lieferumfang enthalten und müssen separat erworben werden.

OK

NG

Visuelle Toleranzüberwachung

330°-Drehmechanismus

Bei den oben genannten Preisen handelt es sich um unverbindliche Preisempfehlungen von Mitutoyo ohne MwSt.

Digitale Messuhren

- bidirektionale Kommunikation, z. B. die Parametrierung über einen PC, ist möglich (DIGIMATIC S1-Schnittstelle)
- Unterstützung von einfacher Berechnung (Ax) und Erkennung von Spitzenwerten (MAX/MIN/RANGE).
- GO/±NG-Beurteilung nach Einstellung der oberen und unteren Toleranz
- der nächste Kalibrierungstermin kann mit einem Alarm eingestellt werden

543-710B

543-720B

543-730B

Anwendung mit Spindel, Anlifthebel und Messständer

Artikel-Nr.	Beschreibung	Messbereich	Ziffernschrittwert	Genauigkeit	Datenausgang	USB-Leitung*	Listenpreis €	Aktionspreis €
543-710B	Digitale Messuhr ID-C mit flacher Rückwand	12,7 mm	0,01 mm	0,02 mm	Ja	06AGQ001F	343,00 €	269,00 €
543-720B	Digitale Messuhr ID-C mit flacher Rückwand	25,4 mm	0,0005 mm	0,003 mm	Ja	06AGQ001F	585,00 €	469,00 €
543-730B	Digitale Messuhr ID-C mit flacher Rückwand	50,8 mm	0,0005 mm	0,005 mm	Ja	06AGQ001F	874,00 €	699,00 €

*USB-Leitungen sind nicht im Lieferumfang enthalten und müssen separat erworben werden.

MeasurLink® ENABLED
Datenmanagement-Software von Mitutoyo

U-WAVE fit

ABSOLUTE™

PROPRIETARY INSPECTION CERTIFICATE

DIGIMATIC S1

Die Kalibrierungswarnfunktion kann aktiviert werden

Bei den oben genannten Preisen handelt es sich um unverbindliche Preisempfehlungen von Mitutoyo ohne MwSt.

Messuhren

Analoge Modelle

- Aussenring-Klemme und Anlifthebel (optional) lassen sich beidseitig anbringen, werkzeuglose Montage
- Bauform ohne Durchgangsbohrungen im Rahmen und Verwendung einer O-Ring-Dichtung zur Verhinderung des Eindringens von Wasser und Öl

1044AB

2972AB

3058AB-19

2110AB-10

2046A(B)

2109AB-10

Artikel-Nr.	Beschreibung	Messbereich	Skalenteilung	Aussenring	Listenpreis €	Aktionspreis €
1044A	Messuhr, Rückwand mit Öse, kompakte Ausführung	5 mm	0,01 mm	D=40 mm	79,00 €	62,90 €
1044AB	Messuhr, flache Rückwand, kompakte Ausführung	5 mm	0,01 mm	D=40 mm	80,00 €	63,90 €

Artikel-Nr.	Beschreibung	Messbereich	Skalenteilung	Aussenring	Listenpreis €	Aktionspreis €
2110AB-10	Messuhr, edelsteingelagert, stossgeschützt, flache Rückwand	1 mm	0,001 mm	D=57 mm	142,00 €	109,00 €
2109AB-10	Messuhr, edelsteingelagert, stossgeschützt, flache Rückwand	1 mm	0,001 mm	D=57 mm	110,00 €	88,90 €
2972AB	Sicherheitsmessuhr, flache Rückwand	1 mm	0,01 mm	D=57 mm	75,00 €	59,90 €

Artikel-Nr.	Beschreibung	Messbereich	Skalenteilung	Aussenring	Listenpreis €	Aktionspreis €
2046AB	Messuhr, flache Rückwand	10 mm	0,01 mm	D=57 mm	50,00 €	38,90 €
2046AB-60	Messuhr IP64, flache Rückwand	10 mm	0,01 mm	D=57 mm	146,00 €	119,00 €
2046A	Messuhr, Rückwand mit Öse	10 mm	0,01 mm	D=57 mm	51,00 €	39,90 €

Artikel-Nr.	Beschreibung	Messbereich	Skalenteilung	Aussenring	Listenpreis €	Aktionspreis €
3058AB-19	Messuhr, edelsteingelagert, stossgeschützt, flache Rückwand	50 mm	0,01 mm	D=78 mm	245,00 €	189,00 €
3062AB-19	Messuhr, edelsteingelagert, stossgeschützt, flache Rückwand	100 mm	0,01 mm	D=78 mm	498,00 €	399,00 €

Bei den oben genannten Preisen handelt es sich um unverbindliche Preisempfehlungen von Mitutoyo ohne MwSt.

Fühlhebel

513-404-10E

513-908-10E

513-454-10E

- merklich längere Lebensdauer, gesteigerte Empfindlichkeit und bessere Ablesbarkeit; mit ∅8 mm-Einspannschaft und ∅2 mm-Taster
- blendfreie, flache und mehrfach beschichtete Kristalloberfläche für leichte Ablesbarkeit der Skalenteilungen

Artikel-Nr.	Beschreibung	Messbereich	Skalenteilung	Tasterlänge	Listenpreis €	Aktionspreis €
513-404-10E	Fühlhebel, horizontale Ausführung	0,8 mm	0,01 mm	17,4 mm	109,00 €	86,90 €
513-415-10E	Fühlhebel, horizontale Ausführung	1 mm	0,01 mm	41 mm	178,00 €	139,00 €
513-405-10E	Fühlhebel, horizontale Ausführung	0,2 mm	0,002 mm	15,2 mm	142,00 €	109,00 €
513-401-10E	Fühlhebel, horizontale Ausführung	0,14 mm	0,001 mm	11,2 mm	193,00 €	149,00 €
513-908-10E	Fühlhebel, horizontale Ausführung (513-404-10E), mit magnetischer Halterung	0,8 mm	0,01 mm	17,4 mm	173,00 €	139,00 €
513-454-10E	Fühlhebel, vertikale Ausführung	0,8 mm	0,01 mm	17,4 mm	134,00 €	109,00 €

Bei den oben genannten Preisen handelt es sich um unverbindliche Preisempfehlungen von Mitutoyo ohne MwSt.

Zubehör

7822

7033-10

Artikel-Nr.	Beschreibung	Anmerkung	Listenpreis €	Aktionspreis €
7822	Messeinsätze im Satz, M2,5x0,45	Satz mit 6 Messeinsätzen 2x Einsatz flach ∅5 mm and ∅10 mm, Einsatz Nadel, Einsatz sphärisch, 2x Einsatz halbrund R=1,5x10 mm und R=2,5x20 mm	214,00 €	169,00 €
7010S-10	Magnetstativ	Arbeitsradius ca. 165 mm	110,00 €	87,90 €
7033-10	Gelenkstativ mit Magnetfuss	Arbeitsradius ca. 346 mm	514,00 €	409,00 €
215-150-10	Messständer mit Granitgrundplatte	Max. Höhe 120 mm mit Schaftbuchse 9,53 mm (3/8") bis 8 mm	575,00 €	459,00 €

215-150-10

7010S-10

USB-Leitungen

Digimatic-zu-USB-Leitung (USB Input Tool Direct) – kann als Tastatur-Schnittstelle (HID) oder virtueller COM-Port (VCP) verwendet werden

Artikel-Nr.	Beschreibung	Listenpreis €	Aktionspreis €
06AFM380A	2 m-Signalleitung, Digi/Digi2, mit Datentaste, IP-Messschieber-Modell	146,00 €	119,00 €
06AFM380B	2 m-Signalleitung, Digi/Digi2, mit Datentaste, IP-Bügelmessschrauben-Modell	146,00 €	119,00 €
06AFM380C	2 m-Signalleitung, Digi/Digi2, gerade, mit Datentaste	128,00 €	99,90 €
06AFM380D	2 m-Signalleitung, Digi/Digi2, flaches 10-Pin-Modell	128,00 €	99,90 €
06AFM380E	2 m-Signalleitung, Digi/Digi2, rundes 6-Pin-Modell	128,00 €	99,90 €
06AFM380F	2 m-Signalleitung, Digi/Digi2, flach-gerades Modell	128,00 €	99,90 €
06AFM380G	2 m-Signalleitung, Digi/Digi2, flach-gerades Modell für ID-N/ID-B	128,00 €	99,90 €
06AGQ001A	2 m-Signalleitung, Digi/Digi2/DIGIMATIC S1-Schnittstelle, IP-Modell	150,00 €	119,00 €
06AGQ001F	2 m-Signalleitung, Digi/Digi2/DIGIMATIC S1-Schnittstelle	169,00 €	129,00 €
06ADV384	USB-Adapter für Fussschalter	133,00 €	109,00 €
937179T	Fussschalter für SPC	58,00 €	45,90 €

Digimatic-zu-USB-Box mit Fussschalter-Anschluss und Datentaste – kann als Tastatur-Schnittstelle (HID) oder virtueller COM-Port (VCP) verwendet werden

Artikel-Nr.	Beschreibung	Kompatibilität	Listenpreis €	Aktionspreis €
264-020	USB Input Tool-Datenübertragungsbox	Digi/Digi2/DIGIMATIC S1-Schnittstelle	267,00 €	209,00 €

USB-ITPAK

Artikel-Nr.	Beschreibung	Anmerkung	Listenpreis €	Aktionspreis €
06AGR543	USB-ITPAK Version 3.0	USB-Dongle + Handbuch (Software online verfügbar)	351,00 €	269,00 €

USB-ITPAK Version 3 ist eine Software, mit der sich Daten von Messgeräten erfassen und z. B. an Microsoft Excel® ausgeben lassen.

- Unterstützung bidirektionaler serieller Kommunikation mit den Messuhren der Serien ID-F und ID-C, der Bügelmessschraube QuantuMike sowie dem Höhenmessgerät LH-600F/LH-600FG
- verschiedene Einstellungen: Nullstellung, Voreinstellung (Preset), Einheit, Zählrichtung, Toleranz, Kalibrierdatum usw.
- Messstatusinformationen können ausgelesen werden: Seriennummer, Codenummer, Kalibrierdatum, Benutzerkontrollnummer usw.

Bei den oben genannten Preisen handelt es sich um unverbindliche Preisempfehlungen von Mitutoyo ohne MwSt.

USB-ITPAK

USB-ITPAK Version 3 ist eine Software, mit der sich Daten von Messgeräten mit Digimatic-, Digimatic 2- und DIGIMATIC S1-Ausgang erfassen und an Excel® ausgeben lassen. Die Datenerfassung erfolgt über die USB Input Tool-Schnittstelle, USB Input Tool Direct-Leitungen, das U-WAVE-System zur drahtlosen Datenübertragung und den Drucker/Logger DP-1VA.

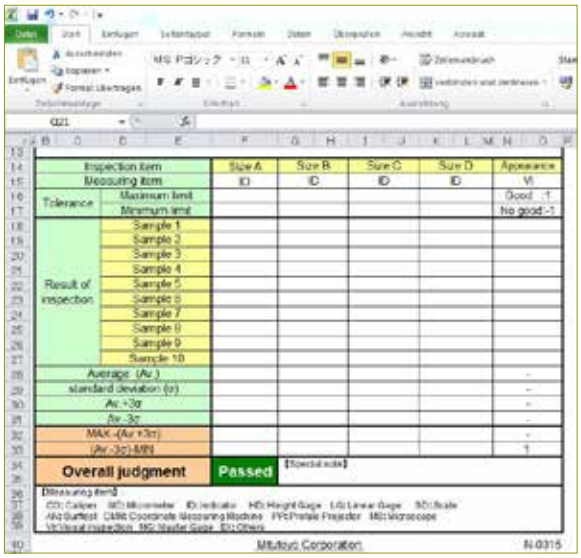

- Möglichkeit bidirektionaler serieller Kommunikation, wie sie beispielsweise von der Messuhr ID-C (Modell 2022), dem Höhenmessgerät LH-600F/LH-600FG und der Bügelmesschraube QuantuMike (Modell 2024) unterstützt wird
- verschiedene Einstellungen: Nullstellung, Voreinstellung (Preset), Einheit, Zählrichtung, Toleranz, Kalibrierdatum usw.
- Messstatusinformationen können ausgelesen werden: Seriennummer, Codenummer, Kalibrierdatum, Benutzerkontrollnummer usw.
- kompatible Betriebssysteme: Microsoft Windows® 10 (64 Bit) und Windows® 11
- Vollversion (hier angeboten) ermöglicht die Übertragung der Messwerte in vordefinierte Microsoft Excel®-Zellen

Messwerte können gezielt in einer zuvor erstellten Excel®-Tabelle zugewiesen werden.

Startbildschirm

Alle verbundenen Geräte werden angezeigt.

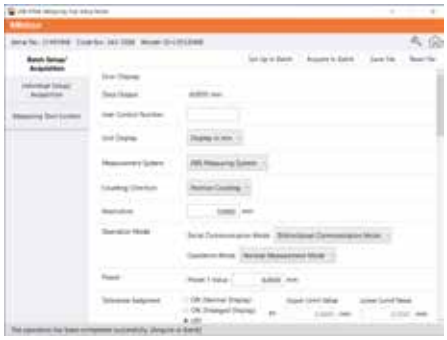

Sie haben die Möglichkeit, die Informationen des Messgeräts einzusehen und die Geräteeinstellungen zu ändern.

MeasurLink® 11 (Neue Version)

Neues Angebot

MeasurLink® ist ein wichtiges Werkzeug für Six-Sigma-Aktivitäten, das dazu dient, die Produktqualität während der Fertigung zu kontrollieren und zu verbessern, indem Prozessabweichungen erkannt und reduziert werden. Die Software ermöglicht die Datenerfassung und -analyse in Echtzeit zur Überwachung von Variablen- und Attributprüfungen. Dadurch lassen sich Trends, Zyklen und Abweichungen direkt in der Fertigung erkennen. Individuell konfigurierbare Schnittstellen und Live-Cp-Werte ermöglichen dem Bediener eine sofortige statistische Auswertung direkt im Fertigungsbereich. Berechnungen von Cpk, Pp und Ppk ermöglichen eine proaktive Qualitätssicherung und minimieren Defekte. Zu den wichtigsten Merkmalen gehören die Precontrol-Diagramme, E-Mail-Benachrichtigungen bei ausser Kontrolle geratenen Prozessen sowie die Datenerfassung für Fehlerursachen und Korrekturmassnahmen.

Mehr erfahren:

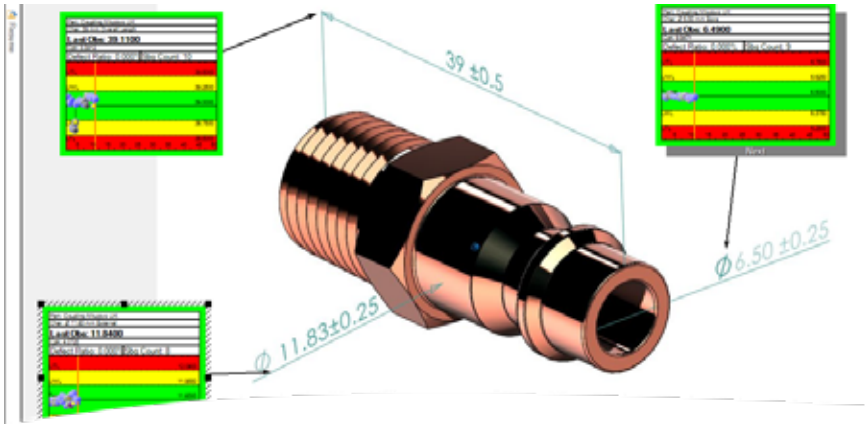

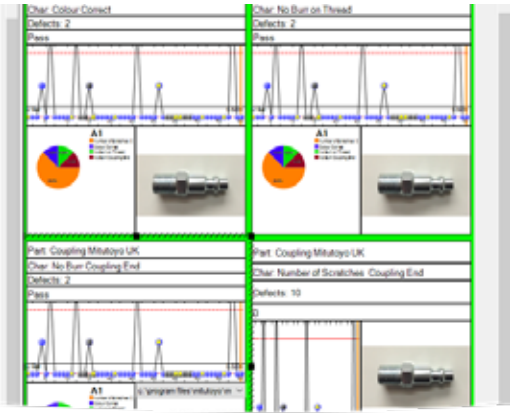

Artikel-Nr.	Beschreibung	Listenpreis €	Aktionspreis €
64AAB930	MeasurLink V11, 1 Lizenz	1.940,00 €	1.649,00 €
64AAB931	MeasurLink V11, 1 Floating Lizenz	2.870,00 €	2.439,00 €
64AAB932	MeasurLink-Fehleranalysebericht	1.920,00 €	1.629,00 €

Schneller ans Ziel kommen mit leistungsstarker OCR-Technologie zur zügigen Erstellung von Teilen und Prüfplänen

Mithilfe der OCR-Technologie können 2D-Drucke gescannt werden, um dadurch die Erstellung eines neuen Teils zu unterstützen, die Zeichnung zu vergrößern und Toleranzen einzutragen.

Ein vergrößertes Bild des Originaldrucks kann gespeichert und im Real-Time-Modul hinter den Beschriftungen in der 2D-Ansicht verwendet werden.

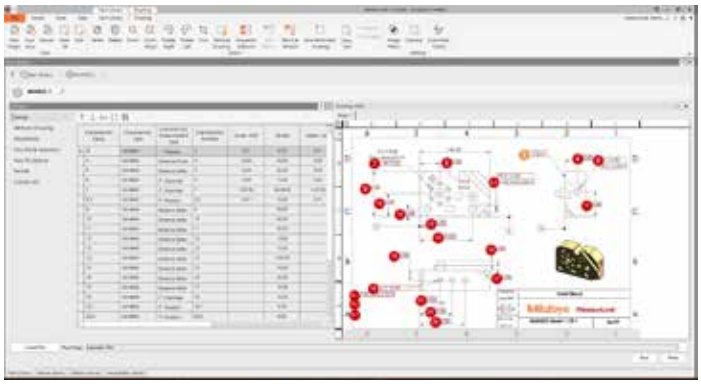

Schneller

Besser

Smarter

Bei den oben genannten Preisen handelt es sich um unverbindliche Preisempfehlungen von Mitutoyo ohne MwSt.

Prüfpläne erstellen, Toleranzen definieren, Messmittel mühelos zuweisen: **Konzentrieren Sie sich auf das Wesentliche!**

Mit MeasurLink® verbringen Sie weniger Zeit mit der Einrichtung von Prüfungen und können sich so stärker auf den eigentlichen Prozess und die statistische Verbesserung konzentrieren. Alle Ihre Messmittel lassen sich auf einer einzigen Plattform nutzen.

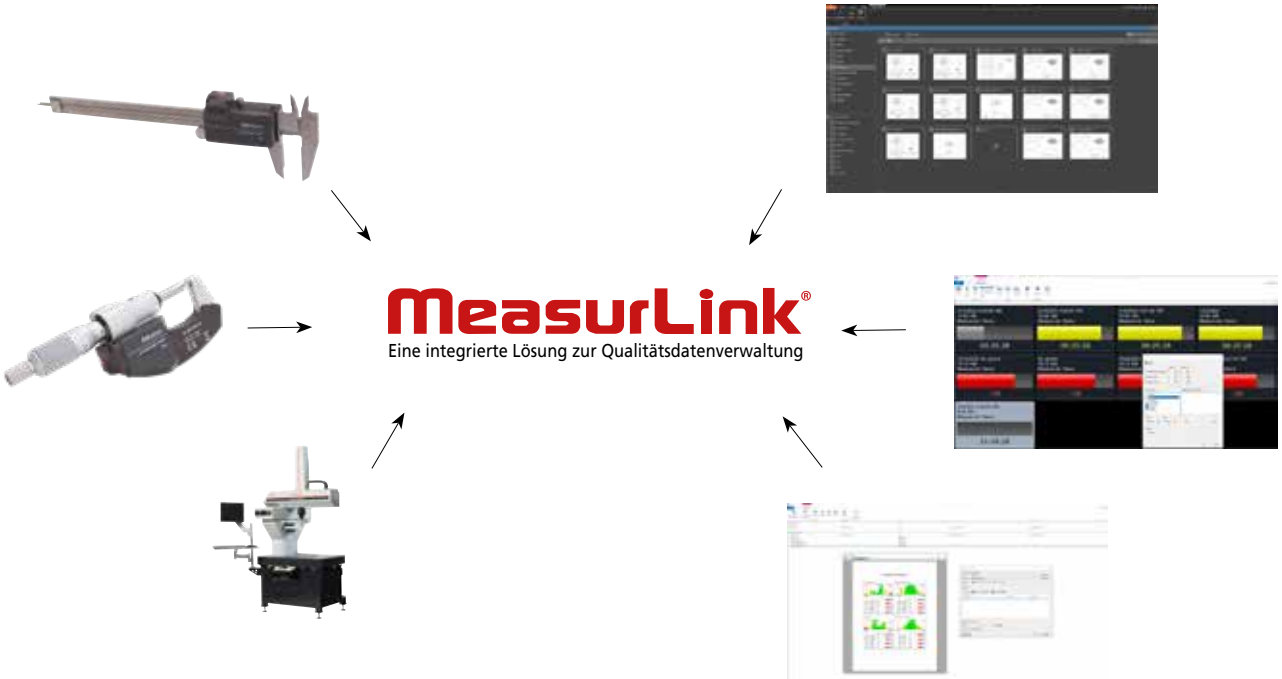

Überblick über zusätzliche Module

Optimieren Sie Ihre Arbeitsabläufe mit MeasurLink®:

- Security Center
- Real-Time Professional 3D
- Process Analyser
- Gage R&R
- Gage Management
- Report Scheduler
- Support Center
- Process Manager
- Real-Time Professional

HH-V400

Mehr erfahren:

Härteprüfungen durchführen – jederzeit und überall

Härteprüfungen aller Metalle, einschliesslich großer Bauteile

DIGIMATIC U-WAVE MeasurLink

Der HH-V400 ist ein Rückprall-Härteprüfgerät für Metalle.
Die Härte wird anhand des Verhältnisses der Rückprallgeschwindigkeit des Schlaghammers zu seiner Aufprallgeschwindigkeit bestimmt.

- tragbares Gerät mit Ein-Klick-Funktion
- automatische Winkelkorrektur
- breites Anwendungsspektrum

Artikel-Nr.	Beschreibung	Anmerkung	Listenpreis €	Aktionspreis €
810-306	HH-V400 mit HLD-Skala (Set)	Leeb-Härteprüfung, HH-V400-Serie	3.500,00 €	2.869,00 €
11AAD240	Leeb-Härte-Referenzmaterial 800HLD	∅115 x 33 mm, 3,7 kg; Leeb-Härteprüfung, HH-V400-Serie	264,00 €	219,00 €

Komplett neu gestaltete Berechnungsanzeige

einfacher / benutzerfreundlicher / übersichtlicher

Bei den oben genannten Preisen handelt es sich um unverbindliche Preisempfehlungen von Mitutoyo ohne MwSt.

Farb-LCD

- Hintergrundbeleuchtung
- ECO-Modus (Sparbetrieb)
- automatische Abschaltung

Klare Bedientasten

Leicht verständliche Symbole

- Ein-/Ausschalten
- Menübildschirmanzeige
- Bestätigen
- Zurück (zum vorherigen Bildschirm)
- Datenausgabe
- ◀▶▲▼ Elemente und Werte ändern

SPC-Anschluss

- Datenausgang

USB-Anschluss

- Datenausgang, Laden

Akku

- Dauerbetrieb über einen Zeitraum von 8 Stunden

- sprachunabhängige Anzeige
- Anzeige von mehreren Ergebnissen, Durchschnittswerten und Statistiken
- Umrechnung der Prüfergebnisse in andere Härteskalen (z. B. Rockwell, Vickers und Brinell)

Optionen für Datenausgabe und -verwaltung (externe Ausgabegeräte)

Prüfdaten können in Excel®, Notepad® usw. übertragen werden.

IT-020U

Prüfdaten können ausgedruckt werden.

DP-1VA LOGGER

Prüfdaten können drahtlos ausgegeben und auf einem PC verarbeitet werden.

U-WAVE-R
Empfänger

U-WAVE-T
Sender

Härteprüf Sets

HR-530 Set

HR-320MS Set

Artikel-Nr.	Beschreibung	Listenpreis €	Aktionspreis €
HR-530-SET01	HR-530 Set	11.733,00 €	9.490,00 €
HR-320MS-SET01	HR-320MS Set	7.930,00 €	6.490,00 €

DIGIMATIC U-WAVE MeasurLink An Integrated Solution for Quality Data Management

Bei den oben genannten Preisen handelt es sich um unverbindliche Preisempfehlungen von Mitutoyo ohne MwSt.

HR-530 Set

- elektronische Prüfkraftaufbringung und -steuerung mittels Kraftmessdose
- serieller Testmodus mit Fussschaltersteuerung (Fussschalter optional)
- Prüfmöglichkeiten im Inneren ab ⌀36 mm (Standard-Eindringkörper) oder ⌀22 mm (optionaler Eindringkörper 63DIA007)
- verwenden Sie unseren Digimatic-Mini-Prozessor (DP-1VA) zum Ausdrucken der Ergebnisse, und schliessen Sie ihn mithilfe eines Eingabegeräts (USB-ITN-D) an einen PC an, um Daten zu übertragen, zu analysieren und zu speichern
- weitere Prüfverfahren: Brinell-Prüfung, HBT, Rockwell-Plastizitätsprüfung. Erforderliches Zubehör: Eindringkörper und ein Messmikroskop

HR-320MS Set

- Modell für die Rockwell- und Rockwell-Oberflächen-Prüfverfahren
- LCD-Display mit Umrechnungsfunktion
- grafische Anzeige zur Steuerung der Kraftaufbringung bei der Vorprüfung
- motorgesteuerte Aufbringung einer zusätzlichen Prüfkraft
- die vorläufige Prüfkraft wird über einen Drehschalter ausgewählt
- auf Eigengewicht basierend mit manueller Gewichtsänderung

Mehr erfahren:

Datenübertragung (HR-530 und -320MS)

- Digimatic- und serielle Datenschnittstellen
- verwenden Sie unseren Digimatic-Mini-Prozessor (DP-1VA) zum Ausdrucken der Ergebnisse. Mit einem Eingabegerät (USB-ITN-D) können Sie eine Verbindung zu einem PC herstellen, um Daten zu übertragen, zu analysieren und zu speichern

Alle Sets enthalten:

Zubehör mit DAkkS-Kalibrierzertifikaten gemäss DIN EN ISO 6508 und ASTM E18.
Hergestellt in Deutschland.

Diamant-Kugeleindringkörper für die Rockwell-Prüfung, Standardausführung

Mit DAkkS-Kalibrierzertifikat gemäss ISO 6508-2 und ASTM E18 Klasse B ohne Funktionsprüfung.
Artikelnummer: 63DIA023

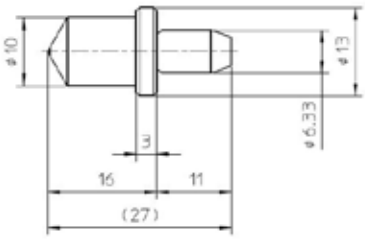

Referenzmaterial mit einer Rockwell-Härte von 60 HRC

Mit DAkkS-Kalibrierzertifikat gemäss ISO 6508-3 und ASTM E18, 60 × 60 × 16 mm, Stahl, auf der Oberseite per Laser aufgebrachtes normkonformes Raster.
Artikelnummer: 63ETB040DG

Bei den oben genannten Preisen handelt es sich um unverbindliche Preisempfehlungen von Mitutoyo ohne MwSt.

TM-Messmikroskope

MANUELLE MESSMIKROSKOPE DER TM-SERIE, GENERATION B

Die Messmikroskope der TM-Serie überzeugen durch ihre hervorragende optische Qualität, die durch die Objektive mit großem Arbeitsabstand ermöglicht wird.

- die Messgenauigkeit gehört zu den höchsten in dieser Klasse
- einstellbare LED-Lichtquellen für Kontur- und Oberflächenbeleuchtung für optimale Lichtverhältnisse
- 15X-Monokular und 2X-Objektiv für eine praktische, seitenrichtige Abbildung in 30-facher Vergrösserung

Mehr erfahren:

Das Set enthält:

176-818-11	Werkstattmikroskop TM-505B mit Messtisch von 50 x 50 mm
164-163	2x digitale Einbaumessschraube mit Messbereich von 0–50 mm
63AAA001	LED-Ringlicht mit einstellbarer Lichtintensität
02ZAA021	Stromkabel, Typ CEE

Artikel-Nr.	Beschreibung	Listenpreis €	Aktionspreis €
TMSET01	Set bestehend aus allen oben genannten Produkten	7.617,00 €	5.990,00 €

Das Set enthält:

176-819-11	Werkstattmikroskop TM-1005B mit Messtisch von 100 x 50 mm
164-163	2x digitale Einbaumessschraube mit Messbereich von 0–50 mm
63AAA001	LED-Ringlicht mit einstellbarer Lichtintensität
611675-031	Endmass der Klasse 1, 50 mm
02ZAA021	Stromkabel, Typ CEE

Artikel-Nr.	Beschreibung	Listenpreis €	Aktionspreis €
TMSET02	Set bestehend aus allen oben genannten Produkten	9.298,20 €	7.390,00 €

Bei den oben genannten Preisen handelt es sich um unverbindliche Preisempfehlungen von Mitutoyo ohne MwSt.

M2 Software, weitere Informationen finden Sie auf Seite 47.

Artikel-Nr.	Beschreibung	Listenpreis €
63AAA455	M2-2D Soft- und Hardware für TM	1.702,00 €

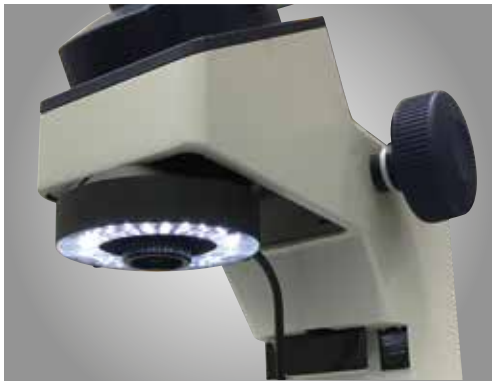

LED-Ringlicht für Anwendungen, die eine Rundumbeleuchtung erfordern.

Eine am äusseren Rand des Okulars angebrachte Nonius-Skala ermöglicht eine einfache Winkelmessung.

PJ-PLUS

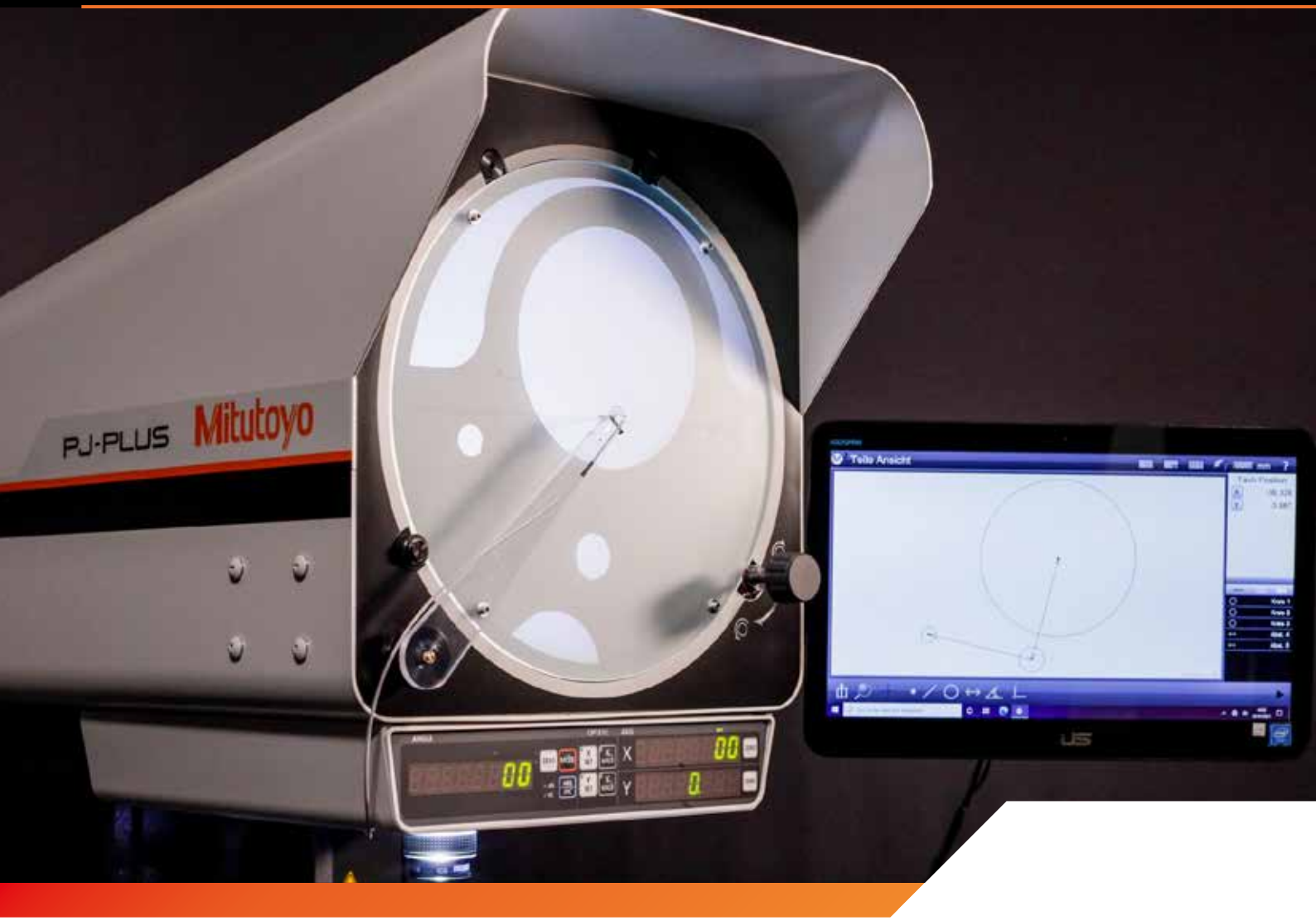

Messprojektor für die Messung, Prüfung und Beobachtung kleiner Werkstücke

- energiesparende LEDs mit hoher Lebensdauer für Durch- und Auflicht
- lüfterloses Kühlsystem zur Vermeidung von Staub im Gerätegehäuse und Gewährleistung einer höheren Lebensdauer
- großer drehbarer Bildschirm (∅315 mm) für helle und klare Bilder
- standardmässig in alle Modelle integrierter digitaler Counter (X-, Y-Achse und Winkel) mit Großanzeige
- 10X-Objektiv als Standardzubehör
- Messtisch (100 x 100 mm oder 200 x 100 mm)
- Sonderzubehör: einfach zu bedienende M2-Datenverarbeitungssoftware

Bei den oben genannten Preisen handelt es sich um unverbindliche Preisempfehlungen von Mitutoyo ohne MwSt.

Artikel-Nr.	Bezeichnung	Beschreibung	Listenpreis €	Aktionspreis €
302-801-10	PJ-P1010A	Messprojektor, Messbereich XY: 100 x 100 mm	11.980,00 €	9.799,00 €
302-802-10	PJ-P2010A	Messprojektor, Messbereich XY: 200 x 100 mm	14.940,00 €	12.249,00 €

Geringer Stromverbrauch – selbst in rauen Umgebungen

Der PJ-PLUS kann auch von unerfahrenen Benutzern intuitiv bedient werden und bietet dank neuer LED-Lichtquellen und seinem lüfterlosen Kühlsystem eine herausragende Langlebigkeit und energiesparende Leistung.

Er sorgt für verlässliche Dimensions- und Winkelmessungen auch in rauen Fertigungsumgebungen.

Bei den oben genannten Preisen handelt es sich um unverbindliche Preisempfehlungen von Mitutoyo ohne MwSt.

PV-5110

Messprojektor (inverses Modell) mit großem drehbaren Bildschirm

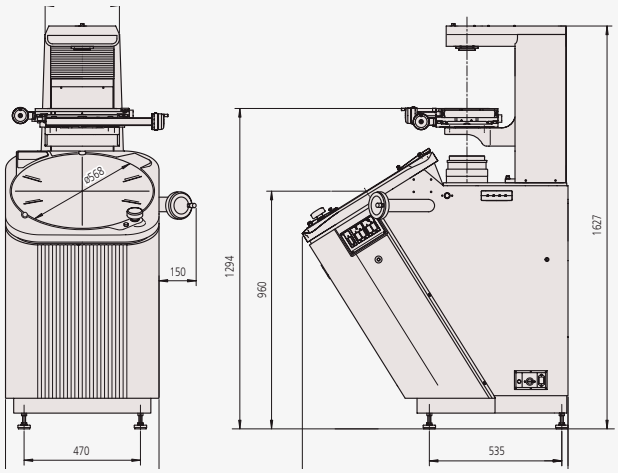

- großer drehbarer ∅508 mm-Bildschirm mit digitaler Winkelanzeige
- reduzierte Notwendigkeit einer Neufokussierung bei Werkstückwechsel durch ein inverses optisches System mit unten liegendem Objektiv
- Messtisch (200 x 100 mm) mit Schnellverstellung für X- und Y-Achse
- integrierter digitaler Counter zur Anzeige des Winkels des drehbaren Bildschirms
- Standgerät-Design (kein zusätzliches Untergestell notwendig)
- 10X-Objektiv als Standardzubehör
- Sonderzubehör: einfach zu bedienende M2-Datenverarbeitungssoftware

Artikel-Nr.	Bezeichnung	Beschreibung	Listenpreis €	Aktionspreis €
304-919-12	PV-5110	Messprojektor (vertikale Beleuchtung)	21.290,00 €	17.399,00 €

Bei den oben genannten Preisen handelt es sich um unverbindliche Preisempfehlungen von Mitutoyo ohne MwSt.

M2 Software

Unterstützte Konstruktionstypen umfassen:

- Durchschnitt
- Schnittpunkte
- Tangentenlinie(n)
- Komplementärwinkel
- versetzte Schräglinien
- Mittelpunkt(e) und Endpunkt(e)
- kürzeste und weiteste Entfernung
- Teilkreis(e)
- senkrechte/parallele Linie(n)
- Lochkreis

Mehr erfahren:

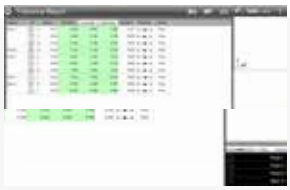

Intuitive und einfach zu bedienende Software

Die einfach aufgebaute und gleichzeitig intuitiv zu bedienende Benutzeroberfläche der M2-Software ermöglicht, dass Sie mehr Zeit mit Messen und weniger Zeit mit dem Lesen von Handbüchern verbringen. Durch die vertraute Touchscreenbedienung kann die M2-Software schnell in Ihren Prozess integriert werden und ist für eine breite Nutzergruppe zugänglich.

Grafikbasierte Erstellung von Funktionen

Erzeugen Sie gängige Konstruktionstypen, wie Abstände und Tangentenlinien, direkt in der grafischen Teileansicht. Zwischen Konstruktionen mit mehreren Untertypen kann mithilfe des Befehls zur Merkmalstypänderung schnell umgeschaltet werden.

Auslegung für Multi-Touch-Softwaresteuerung

Zusätzlich zur herkömmlichen Maussteuerung ermöglicht die erweiterte Multi-Touch-Logik ein flexibles Verschieben und Zoomen der aktiven Teileansicht. Steigern Sie Ihre Arbeitseffizienz durch instinktive Gestensteuerung wie Wischen, Streichen und Doppelklicken.

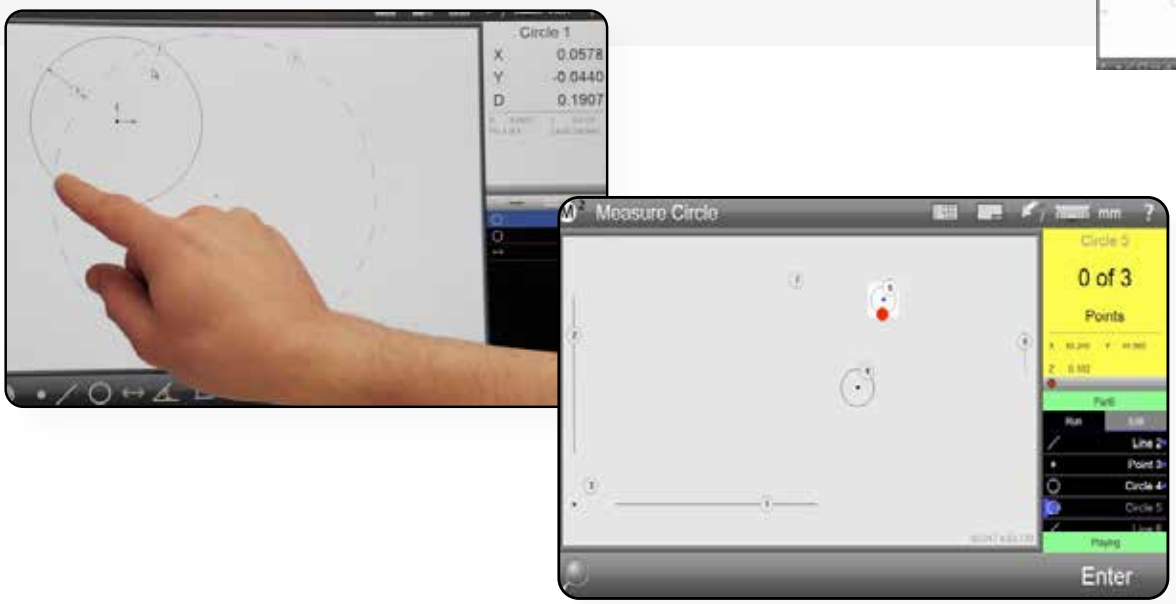

Artikel-Nr.	Beschreibung	Anmerkung	Listenpreis €
63AAA406	M2-2D-Datenverarbeitungs-Soft- und Hardware für PJ-PLUS	ohne Kantenerkennung, inkl. PC-Montagesatz	2.098,00 €
63AAA407	M2-2D-Datenverarbeitungs-Soft- und Hardware für PJ-PLUS	mit Kantenerkennung, inkl. PC-Montagesatz	3.595,00 €
63AAA462	M2-2D-Soft- und Hardware für PV-5110	mit Kantenerkennung, inkl. Tablet-Halterung	3.456,00 €
63AAA795	All-in-One-PC ASUS AiO für M2-System	Intel Celeron N4500/8GB/256GB SSD/W11Pro/15,6“ FHD-Touchscreen	890,00 €

Bei den oben genannten Preisen handelt es sich um unverbindliche Preisempfehlungen von Mitutoyo ohne MwSt.

PJ-H30

Messprojektor
mit hoher Genauigkeit

Serienmässig mit schräger Oberflächenbeleuchtung und guter Farbwiedergabe ausgestattet

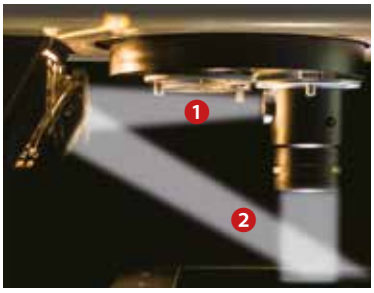

- Messfläche 200 × 100 mm und maximale Belastbarkeit 10 kg
- durch Drehen der Kondensorlinse und Verändern des Spiegelwinkels im Objektiv lassen sich selbst schlecht reflektierende Oberflächen optimal abbilden
- verbesserte Lichtintensität des projizierten Motivs dank des neuen optischen Konturbeleuchtungssystems
- hohe Messgenauigkeit (über dem JIS-Standard)
- Messtisch mit schneller Einhandverstellung in beiden Achsen, der einen reibungslosen Wechsel zwischen Schnellpositionierung und Feineinstellung ermöglicht.
- RS-232C-Ausgang

Artikel-Nr.	Bezeichnung	Beschreibung	Listenpreis €	Aktionspreis €
303-717-13	PJ-H30A2010B	Messprojektor	25.050,00 €	20.499,00 €

Bei den oben genannten Preisen handelt es sich um unverbindliche Preisempfehlungen von Mitutoyo ohne MwSt.

PH-3515 F

Messprojektor (horizontales Modell) für Schwerlast

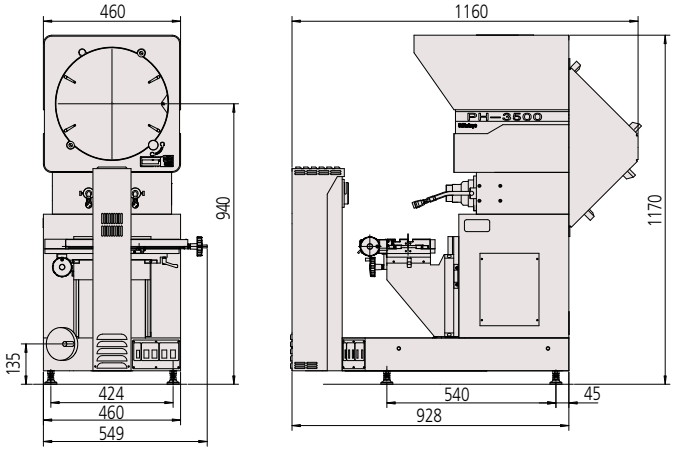

Linear Scale Anzeige KA-212

174-183D

- Masse der Plattform: 254 × 152 mm, maximale Tragkraft: 45 kg
- messen Sie große und schwere Werkstücke, darunter Zahnstangen und Stanzwerkzeuge
- 14-Zoll-Drehbildschirm mit digitaler Winkelanzeige
- Bodenmontage (kein zusätzlicher Ständer erforderlich)
- 10X Objektiv serienmässig im Lieferumfang enthalten
- optionale, benutzerfreundliche Anbindung an die Datenverarbeitungssoftware M2

Mehr erfahren:

Artikel-Nr.	Bezeichnung	Beschreibung	Listenpreis €	Aktionspreis €
172-868-12	PH-3515F	Messprojektor, XY = 254 x152 mm	16.690,00 €	13.689,00 €

Artikel-Nr.	Beschreibung	Listenpreis €	Aktionspreis €
174-183D	Linear Scale Anzeige KA-212	683,00 €	559,00 €

KA-Anzeige mit Preisangabe, auch bei der AT-715 Serie

Laser-Scan-Mikrometer Sets

Präzise, schnelle und intelligente Messung von Aussendurchmessern für Inline-Prüfungen

Mehr erfahren:

Modulare und Daisy-Chain-fähige Controller mit industriellen Schnittstellen

- hochpräzise berührungslose Inline-Messung für industrielle Anwendungen
- Verwendung zweier LSM-30-A für Durchmesser von bis zu 160 mm
- Schnittstellen zur Unterstützung der gängigsten industriellen Netzwerkprotokolle
- Schutzart IP67.

IP67

Artikel-Nr.	Beschreibung	Anschlüsse für LG	Messbereich	Wiederhol-präzision	Auflösung	Max. Mess-frequenz	Standard-schnittstelle	Listen-preis €	Aktions-preis €
LSMSET001	LSM Set #1, metrisch	LSM-30-A Sensoreinheit, LSM-CU-A Steuerung, Kalibriersatz 1–30 mm und 3 m USB-C-Leitung	0,3–30 mm	±0,09 µm	0,01 µm	3200/s	USB-C	8.055,00 €	6.490,00 €
LSMSET004	LSM Set #4, metrisch	LSM-02-A Sensoreinheit, LSM-CU-A Steuerung, Kalibriersatz 0,1–2 mm und 3 m USB-C-Leitung	0,005–2 mm	0,01 µm	0,01 µm	3200/s	USB-C	7.662,00 €	6.190,00 €

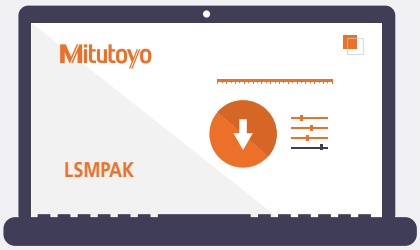

LSMPAK herunterladen

Benutzerfreundliche und intuitive Konfigurationssoftware mit Assistentenanweisungen und einer Anleitungsfunktion.

- Go/No-Go-Entscheidung
- Kalibrierung
- Werkstückpositionierung
- Echtzeitüberwachung

Bei den oben genannten Preisen handelt es sich um unverbindliche Preisempfehlungen von Mitutoyo ohne MwSt.

Spannungsversorgung

Fügen Sie für die Stand-alone-Nutzung das Netzteil 63AAA828 hinzu.

Schnittstellenoptionen

Industrielle Schnittstelleneinheiten für LSM-A-Steuerungen

Artikel-Nr.	Bezeichnung	Schnittstellentyp	Anschlussseite	Listenpreis €	Aktionspreis €
02AGQ300	LSM-EI-A	Ethernet/IP	2x RJ-45	783,00 €	669,00 €
02AGQ370	LSM-EC-A	EtherCAT	2x RJ-45	783,00 €	669,00 €
02AGQ350	LSM-PN-A	PROFINET	2x RJ-45	783,00 €	669,00 €
02AGQ390	LSM-CC-A	CC-Link	2x RJ-45	783,00 €	669,00 €

Optionale Spannungsversorgung

Artikel-Nr.	Beschreibung	Listenpreis €
63AAA828	LSM-Spannungsversorgung 24 VDC	180,00 €
63AAA775	Anschluss für die Spannungsversorgung	7,00 €

Bei den oben genannten Preisen handelt es sich um unverbindliche Preisempfehlungen von Mitutoyo ohne MwSt.

LG100 und LG200 Serie
für Inline- und Automatisierungsanwendungen

Merkmale des LG

- flexible Einrichtung: Anschluss von bis zu 2 Linear Gauges pro EJ-Anzeige, 8 Anzeigen pro Schnittstelle
- unterstützte Signale: Differentialrechteckwelle
- einfache Installation: kompatibel mit einer DIN-Schiene, USB-C-Leitung (3 m) inklusive

Artikel-Nr.	Beschreibung	Messbereich (mm)	Auflösung (µm)	Genauigkeit	Schnittstelle	Listenpreis €	Aktionspreis €
542-186	Linear Gauge LG200–110 10 mm	10	1	1,5+L/50 µm	RS-422	863,00 €	689,00 €
542-187	Linear Gauge LG200–0510 10 mm	10	0,5	1,5+L/50 µm	RS-422	863,00 €	649,00 €
542-188	Linear Gauge LG200–0110 10 mm	10	0,1	0,8+L/50 µm	RS-422	970,00 €	729,00 €
542-190	Linear Gauge LG100–110 10 mm	10	1	1,5+L/50 µm	RS-422	747,00 €	599,00 €
542-191	Linear Gauge LG100–0510 10 mm	10	0,5	1,5+L/50 µm	RS-422	747,00 €	559,00 €
542-192	Linear Gauge LG100–0110 10 mm	10	0,1	0,8+L/50 µm	RS-422	796,00 €	599,00 €
542-193	Linear Gauge LG100–125 25 mm	25	1	1,5+L/50 µm	RS-422	926,00 €	759,00 €
542-194	Linear Gauge LG100–0525 25 mm	25	0,5	1,5+L/50 µm	RS-422	926,00 €	759,00 €
542-195	Linear Gauge LG100–0125 25 mm	25	0,1	0,8+L/50 µm	RS-422	984,00 €	739,00 €
542-196	Linear Gauge LG100–150 50 mm	50	1	1,5+L/50 µm	RS-422	1.109,00 €	899,00 €
542-197	Linear Gauge LG100–0550 50 mm	50	0,5	1,5+L/50 µm	RS-422	1.109,00 €	839,00 €

Artikel-Nr.	Beschreibung	Anschlüsse für LG	Eingangs-signal	Anzeige	Max. Eingangsfrequenz	Listenpreis €	Aktionspreis €
542-081	EJ-Anzeige 102NE, metrisch/zoll	2	RS-422	negatives Vorzeichen plus 8 Ziffern	5MHz	649,00 €	529,00 €
542-080	EJ-Anzeige 102N, metrisch	2	RS-422	negatives Vorzeichen plus 8 Ziffern	5MHz	649,00 €	529,00 €

Software herunterladen:

Kostenlose Software verfügbar

- LG QuickSetup Tool
- SPS-Konfigurationsdateien

Spannungsversorgung

Fügen Sie für die Stand-alone-Nutzung das Netzteil-12V/DC 357651 hinzu. (nicht im Lieferumfang enthalten)

Bei den oben genannten Preisen handelt es sich um unverbindliche Preisempfehlungen von Mitutoyo ohne MwSt.

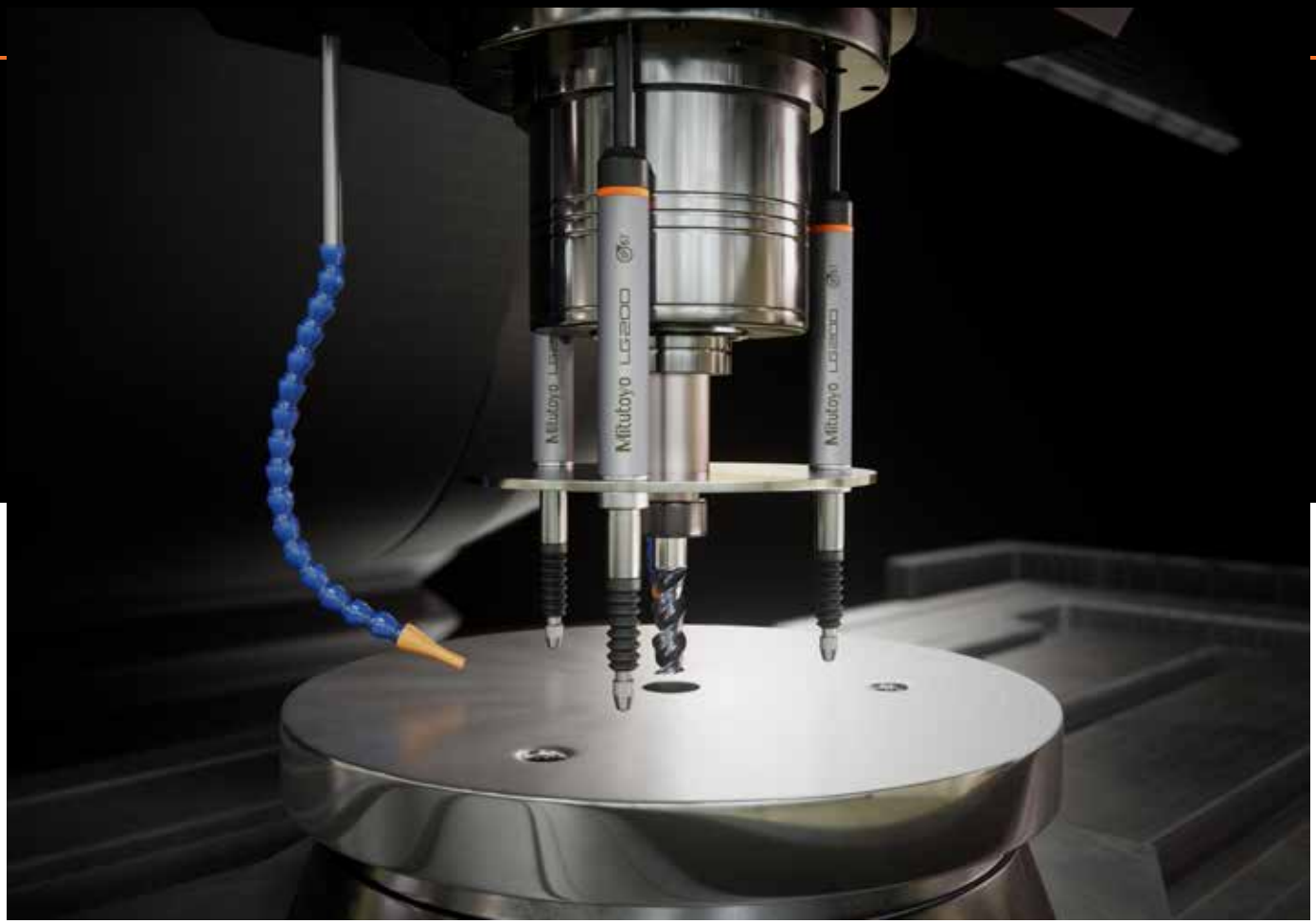

Artikel-Nr.	Beschreibung	Schnittstellentyp	Max. Anzeige pro Schnittstelle	Listenpreis €	Aktionspreis €
21HZA149	USB-Schnittstelleneinheit für EJ-Anzeige	USB-C	8	485,00 €	399,00 €
21HZA186	CC-Link / USB-Schnittstelleneinheit für EJ-Anzeige	CC-LINK, USB-C	8	1.058,00 €	769,00 €
21HZA187	PROFINET Schnittstelleneinheit für EJ-Anzeige	PROFINET, USB-C	8	1.073,00 €	879,00 €
21HZA188	Ethernet/IP Schnittstelleneinheit für EJ-Anzeige	Ethernet/IP, USB-C	8	1.136,00 €	939,00 €
21HZA264	EtherCAT Schnittstelleneinheit für EJ-Anzeige	EtherCAT, USB-C	8	1164,00 €	959,00 €

Bei den oben genannten Preisen handelt es sich um unverbindliche Preisempfehlungen von Mitutoyo ohne MwSt.

Lineare Messtaster

Artikel-Nr.	Beschreibung	Messbereich	Auflösung	Genauigkeit	Schnittstelle	Listenpreis €	Aktionspreis €
575-303	Digimatic Messtaster LGS-1012P	12,7 mm	10 µm	15 µm	Digimatic-Ausgabe	232,00 €	199,00 €
575-313	Digimatic Messtaster LGS-1012P	0,5"	0,0005"	0,0008"	Digimatic-Ausgabe	238,00 €	199,00 €

Artikel-Nr.	Beschreibung	Anschlüsse für LG	Eingangssignal	Anzeige	Listenpreis €	Aktionspreis €
542-007D	Anzeigeeinheit EC-Anzeige	1 LGS	Digimatic	6	405,00 €	299,00 €
542-007E	Anzeigeeinheit EC-Anzeige	1 LGS	Digimatic	6	405,00 €	299,00 €
542-075D	Messtaster Anzeigeeinheit EH-101P	1*	Differentialrechteckwelle RS-422	8	1.039,00 €	779,00 €
542-071D	Messtaster Anzeigeeinheit EH-102P	2*	Differentialrechteckwelle RS-422	8	1.263,00 €	949,00 €
542-073D	Messtaster Anzeigeeinheit EH-102Z	2*	Differentialrechteckwelle RS-422	8	1.444,00 €	1.090,00 €
542-072D	Messtaster Anzeigeeinheit EH-102D	2 LGS	Digimatic	8	1.263,00 €	949,00 €
542-075E	Messtaster Anzeigeeinheit EH-101P UK	1*	Differentialrechteckwelle RS-422	8	1.039,00 €	779,00 €
542-071E	Messtaster Anzeigeeinheit EH-102P UK	2*	Differentialrechteckwelle RS-422	8	1.263,00 €	949,00 €
542-073E	Messtaster Anzeigeeinheit EH-102Z UK	2*	Differentialrechteckwelle RS-422	8	1.444,00 €	1.080,00 €
542-072E	Messtaster Anzeigeeinheit EH-102D UK	2 LGS	Digimatic	8	1.263,00 €	949,00 €

* Für den Anschluss der EH-Anzeige ist der Adapter 21HZA195/21HZA196 erforderlich

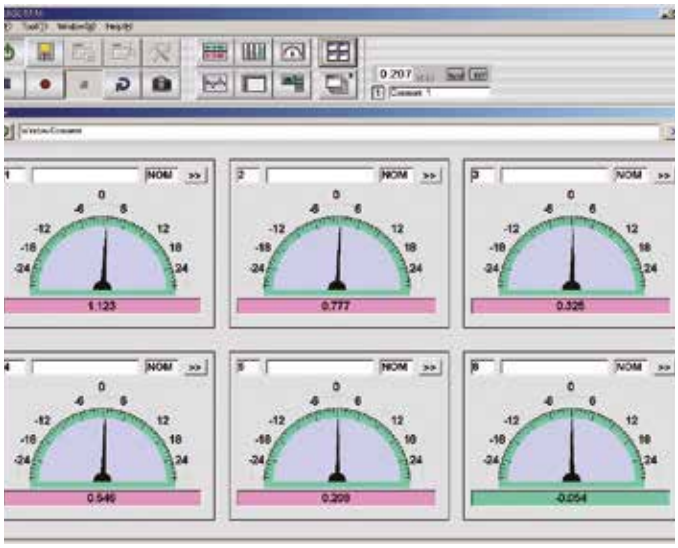

Bei den oben genannten Preisen handelt es sich um unverbindliche Preisempfehlungen von Mitutoyo ohne MwSt.

Optionale Spannungsversorgung

Artikel-Nr.	Beschreibung	Listenpreis €
357651	Netzteil 12VDC	92,00 €
02ZAA020	AC-Kabelsatz mit CEE 7/7-Stecker 12V	17,00 €
02ZAA030	AC-Kabelsatz für UK 12V	17,00 €
63AAA901	USB-C-Leitung 3,0 m	30,00 €
21HZA195	Adapter für die Verbindung von LG100/200 mit EH-P-Anzeige	75,00 €
21HZA196	Adapter für die Verbindung von LG100/200 mit EH-Z-Anzeige	87,40 €

Artikel-Nr.	Beschreibung	Listenpreis €	Aktionspreis €
28AAA506	SENSORPAK/E V3.0 Software zur Messdatenerfassung	919,00 €	779,00 €

Systemkonfiguration

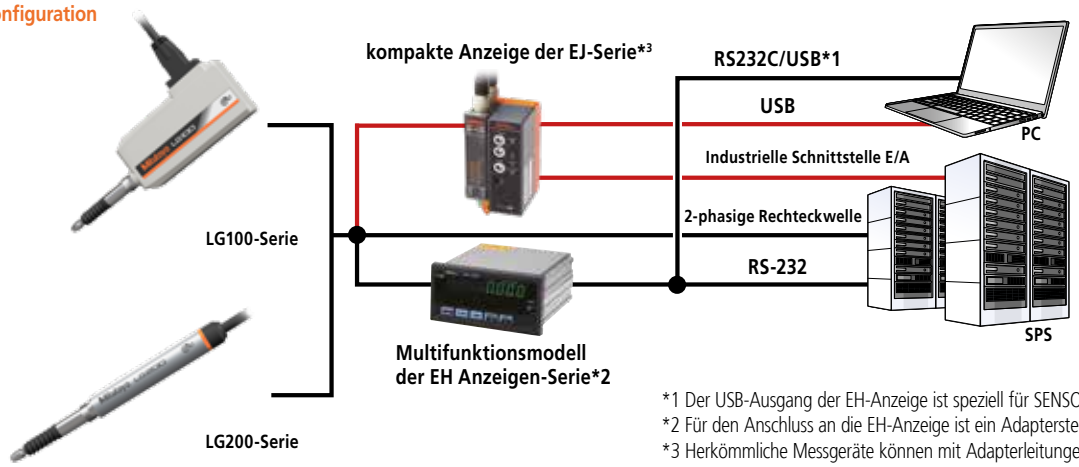

*1 Der USB-Ausgang der EH-Anzeige ist speziell für SENSORPAK vorgesehen.
*2 Für den Anschluss an die EH-Anzeige ist ein Adapterstecker erforderlich.
*3 Herkömmliche Messgeräte können mit Adapterleitungen angeschlossen werden. (Bitte kontaktieren Sie uns bezüglich Details zu anschliessbaren Messgeräten.)

IP67	Schutzart für raue Umgebungsbedingungen	Die Schutzart IP67 bietet vollständige Staub- und Wasserdichtigkeit (30 Minuten, 1 m Tiefe). Das „G“ weist auf eine zusätzliche Ölbeständigkeit hin.

Lineare Messtaster

umweltbeständige Modelle

LG100

IP67

Messbereich: 10 mm/25 mm/50 mm
Auflösung: 1 µm/0,5 µm/0,1 µm

schlanke Bauform

LG200*

Phase-A/B

IP67

Messbereich: 10 mm
Auflösung: 1 µm/0,5 µm/0,1 µm

*Die Funktion der Bezugspunkterkennung an der Anzeige ist deaktiviert

Adapterstecker 21HZA196

Adapterstecker 21HZA195

Modell mit Digimatic-Ausgang

LGS

Digimatic

IP66

Messbereich: 12,7 mm
Auflösung: 10 µm

Bei den oben genannten Preisen handelt es sich um unverbindliche Preisempfehlungen von Mitutoyo ohne MwSt.

Modell für DIN-Schienen-Montage

EJ-102N

Eingabe mit 2 Achsen, Subtraktionen
Anschluss von 8 Einheiten möglich

Rackeinbau

EH-102Z

Eingabe mit 2 Achsen, Subtraktionen
Multifunktionstyp

EH-101P (1 Achse)
EH-102P (2 Achsen)

Multifunktionstyp

EH-102D

Eingabe mit 2 Achsen, Subtraktionen
Multifunktionstyp

kompakte Anzeigeeinheit

EC-101D

Eingabe mit 1 Achse

Schnittstelleneinheit

CC-Link
21HZA186

PROFINET
21HZA187

EtherNet/IP
21HZA188

EtherCAT
21HZA264

USB
21HZA149

Einrichtungstool für EJ-Anzeige

LG QuickSetupTool
(kostenloser Download auf der Mitutoyo-Webseite)

Software zur Messdatenerfassung

SENSORPAK

Bei den oben genannten Preisen handelt es sich um unverbindliche Preisempfehlungen von Mitutoyo ohne MwSt.

Linear Scales

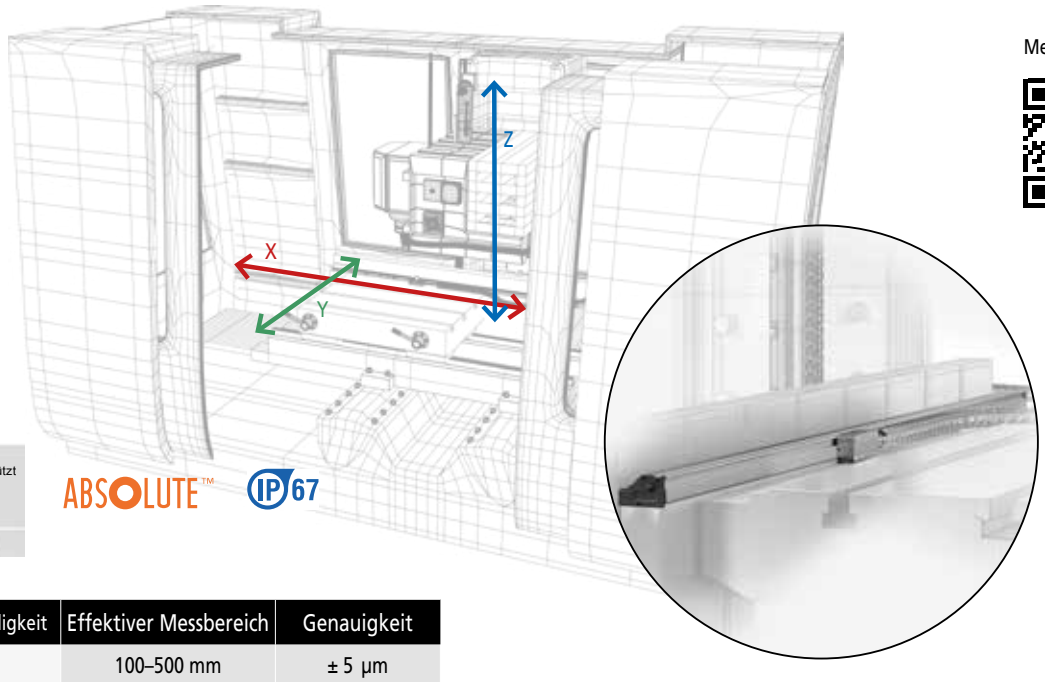

Mehr erfahren:

staub- und wassergeschützt

ABSOLUTE™ IP67

Max. Verfahrgeschwindigkeit	Effektiver Messbereich	Genauigkeit
50 m/min	100–500 mm	± 5 µm
	600–1800 mm	± 7 µm
	2000–3000 mm	± 10 µm

Linear Scale Anzeige KA-212

174-183D

Linear Scale Anzeige KA-213

174-185D

- kann als „Standardanzeige“ oder „Drehmaschinenanzeige“ verwendet werden
- 2- oder 3-Achsen-Modelle verfügbar
- optionaler RS-232- und USB-Ausgang zum Anschluss an einen PC oder Drucker

Artikel-Nr.	Beschreibung	Listenpreis €	Aktionspreis €
174-183D	Linear Scale-Anzeige KA-212 (2 Achsen)	683,00 €	559,00 €
174-185D	Linear Scale-Anzeige KA-213 (3 Achsen)	822,00 €	669,00 €

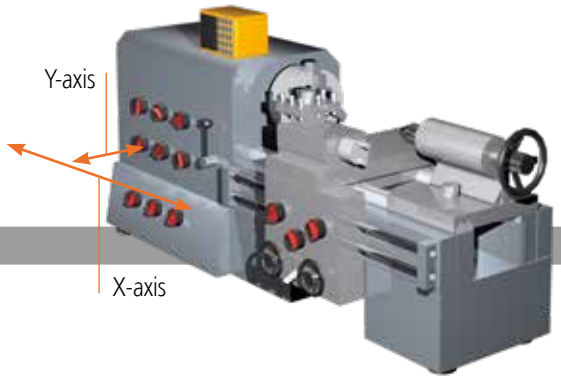

2-Achsen-KA-200-Anzeige zum Anschluss von 2 Massstäben

Bei den oben genannten Preisen handelt es sich um unverbindliche Preisempfehlungen von Mitutoyo ohne MwSt.

Rüsten Sie Ihre Maschine mit äusserst robusten und präzisen Linear Scales auf

- Linear Scales mit einem effektiven Messbereich von max. 3.000 mm pro Massstab
- ABSOLUTE-Technologie – kein Einstellen des Referenzpunkts beim Einschalten erforderlich!
- Schutzart IP67 – dank des elektromagnetischen induktiven Abtastprinzips (hohe Beständigkeit gegen Staub, Wasser und Öl) sehr langlebig
- hohe Genauigkeit (von ±5 µm bis 10 µm), je nach effektivem Messbereich
- einfache Anwendung an unterschiedlichen manuellen Werkzeugmaschinen, insbesondere an Drehmaschinen

Artikel-Nr.	Beschreibung	Effektiver Messbereich (mm)	Gesamtlänge (mm)	Standard Leitungslänge (m)	Listenpreis €	Aktionspreis €
539-801N	Linear Scale AT715-100	100	278	3,5	423,00 €	339,00 €
539-802N	Linear Scale AT715-150	150	328	3,5	423,00 €	339,00 €
539-803N	Linear Scale AT715-200	200	378	3,5	423,00 €	339,00 €
539-804N	Linear Scale AT715-250	250	428	3,5	423,00 €	339,00 €
539-805N	Linear Scale AT715-300	300	488	3,5	426,00 €	339,00 €
539-806N	Linear Scale AT715-350	350	538	3,5	429,00 €	339,00 €
539-807N	Linear Scale AT715-400	400	588	3,5	432,00 €	339,00 €
539-808N	Linear Scale AT715-450	450	638	3,5	435,00 €	349,00 €
539-809N	Linear Scale AT715-500	500	698	3,5	451,00 €	349,00 €
539-811N	Linear Scale AT715-600	600	798	3,5	454,00 €	349,00 €
539-813N	Linear Scale AT715-700	700	898	3,5	460,00 €	359,00 €
539-814N	Linear Scale AT715-750	750	938	3,5	464,00 €	359,00 €
539-815N	Linear Scale AT715-800	800	998	3,5	474,00 €	379,00 €
539-816N	Linear Scale AT715-900	900	1098	5	506,00 €	399,00 €
539-817N	Linear Scale AT715-1000	1000	1198	5	535,00 €	409,00 €
539-818N	Linear Scale AT715-1100	1100	1298	5	555,00 €	429,00 €
539-819N	Linear Scale AT715-1200	1200	1398	5	573,00 €	439,00 €
539-820N	Linear Scale AT715-1300	1300	1498	5	609,00 €	469,00 €
539-821N	Linear Scale AT715-1400	1400	1598	5	638,00 €	489,00 €
539-822N	Linear Scale AT715-1500	1500	1698	5	680,00 €	529,00 €
539-823N	Linear Scale AT715-1600	1600	1798	5	728,00 €	539,00 €
539-824N	Linear Scale AT715-1700	1700	1898	5	763,00 €	589,00 €
539-825N	Linear Scale AT715-1800	1800	1998	5	805,00 €	619,00 €
539-860N	Linear Scale AT715-2000	2000	2198	5	1300,00 €	929,00 €
539-861N	Linear Scale AT715-2200	2200	2398	5	1400,00 €	999,00 €
539-862N	Linear Scale AT715-2400	2400	2598	7	1600,00 €	1189,00 €
539-863N	Linear Scale AT715-2500	2500	2698	7	1600,00 €	1189,00 €
539-864N	Linear Scale AT715-2600	2600	2798	7	1700,00 €	1259,00 €
539-865N	Linear Scale AT715-2800	2800	2998	7	1800,00 €	1299,00 €
539-866N	Linear Scale AT715-3000	3000	3198	7	2000,00 €	1499,00 €

3-Achsen KA-200-Anzeige zum Anschluss von 3 Massstäben

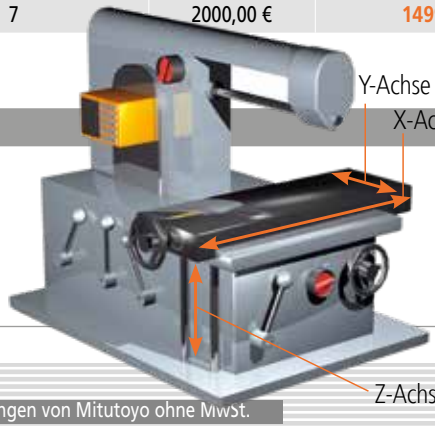

Bei den oben genannten Preisen handelt es sich um unverbindliche Preisempfehlungen von Mitutoyo ohne MwSt.

Litematic mit geringer Messkraft

Ideal zur Messung der Dicke oder Höhe eines Werkstücks, das leicht durch die Messkraft beeinflusst werden kann.

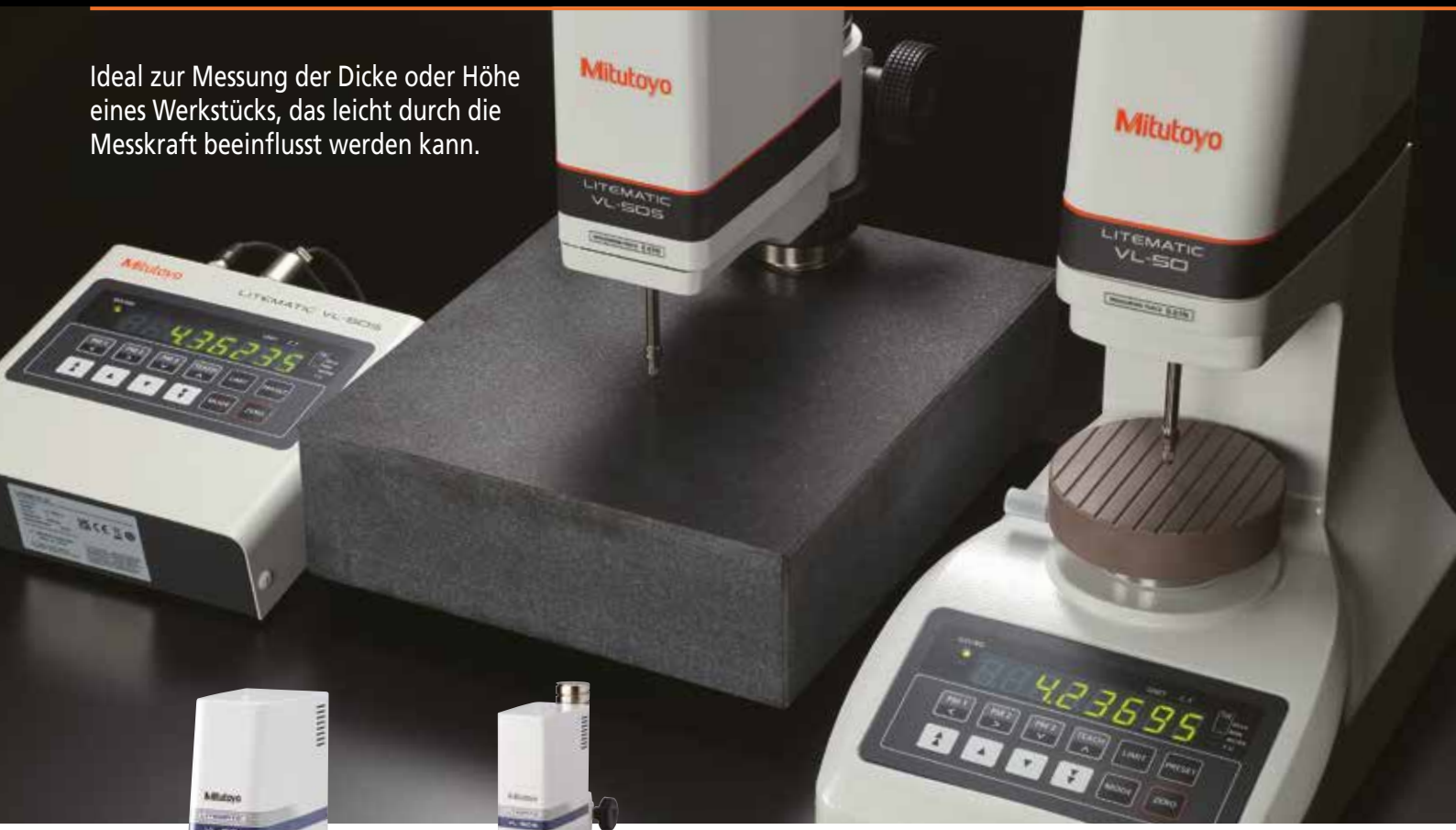

altes Design

kompakte Bauweise VL-50-B

separate Bauweise VL-50S-B

neues Design (Bild oben)

Artikel-Nr.	Beschreibung	Listenpreis €	Aktionspreis €
957460	Messstativ für Litematic VL-50S	4.600,00 €	-
937179T	Fussschalter	58,00 €	45,90 €

Artikel-Nr.	Beschreibung	Bauweise	Messbereich (mm)	Genauigkeit	Messbereich (N)	Listenpreis €	Aktionspreis €
318-221-10D	Litematic VL-50-B	kompakt	50	0,5+L/100 µm	0,01	9.000,00 €	7.649,00 €
318-221D	VL-50B LITEMATIC altes Design	kompakt	50	0,5+L/100 µm	0,01	6.591,00 €	5.599,00 €
318-222-10D	Litematic VL-50-15-B	kompakt	50	0,5+L/100 µm	0,15	9.100,00 €	7.729,00 €
318-222D	VL-50-15-B LITEMATIC altes Design	kompakt	50	0,5+L/100 µm	0,15	6.805,00 €	5.779,00 €
318-226-10D	Litematic VL-50S-B	separat*	50	0,5+L/100 µm	0,01	8.000,00 €	6.799,00 €
318-227-10D	Litematic VL-50S-15-B	separat*	50	0,5+L/100 µm	0,15	8.100,00 €	6.879,00 €
318-227D	VL-50S-15-B LITEMATIC altes Design	separat*	50	0,5+L/100 µm	0,15	6.484,00 €	5.499,00 €

* Das Messstativ (957460) ist separat erhältlich.

Bei den oben genannten Preisen handelt es sich um unverbindliche Preisempfehlungen von Mitutoyo ohne MwSt.

Schnellprüfsysteme

20° Feineinstellung

Wenn schnelle Go/No-Go-Entscheidungen erforderlich sind: Diese Methode ist der schnelle Weg zur Prüfung von radialem und axialem Rundlauf direkt in der Fertigung. Das System ist einfach, flexibel und sofort einsatzbereit. Die Schnellprüfvorrichtung besteht aus einer Kombination von Standardteilen aus dem Multi-Flex-Profil-Sortiment, Mitutoyo-Messuhrhaltern und Spezialteilen. Dadurch bleiben die Preise überschaubar. Der Messbereich umfasst zunächst drei Längen, die jeweils in zwei Varianten erhältlich sind.

Merkmale

- sofortiges visuelles Feedback
- manuelle Drehung für stabile Messergebnisse
- keine Programmierung, keine Wartezeit
- geringe Investitionskosten
- Intuitive Bedienung
- profitieren Sie vom modularen System – fangen Sie einfach an und erweitern Sie es bei Bedarf

Aufrüsten und erweitern

- Umrüstsätze für Doppelschienen
- Schiebregler-Einheit
- Höhenverlängerung

Mehr erfahren:

Schnelle und zuverlässige Prüfung

- Schnellprüfsysteme ermöglichen eine schnelle und zuverlässige Rundlaufprüfung
- Abweichungsmessungen direkt in der Fertigung

Vereinfachte Bedienung

- Das Schnellprüfsystem wurde auf Benutzerfreundlichkeit ausgelegt und erfordert für Messaufgaben weder komplexe Programmierung noch hochqualifiziertes Bedienpersonal

Modulare und flexible Konfigurationen

- Das System bietet anpassungsfähige, modulare Konfigurationen, die für verschiedene Werkstücke geeignet sind, und unterstützt sowohl Kleinserien- als auch Routineprüfungen

Kostengünstige Alternative

- Die Lösung ist praktisch und kostengünstig, liefert sofortige Messergebnisse und unterstützt eine schnelle Entscheidungsfindung

Artikel-Nr.	Beschreibung	Listenpreis €
K551399	Ein-Schienen-Vorrichtung 360 mm	1.627,00 €
K551424	Doppelschienen-Vorrichtung 360 mm	2.040,00 €
K551425	Ein-Schienen-Vorrichtung 600 mm	2.320,00 €

Artikel-Nr.	Beschreibung	Listenpreis €
K551426	Ein-Schienen-Vorrichtung 1.000 mm	2.730,00 €
K551429	Doppelschienen-Vorrichtung 600 mm	2.810,00 €
K551430	Doppelschienen-Vorrichtung 1.000 mm	3.350,00 €

Ein-Schienen-Modell

- wettbewerbsfähiger Einstiegspreis
- kompakt und robust
- entwickelt für die Produktion und die Qualitätskontrolle

Doppelschienen-Modell

- freie Positionierung der Messuhr
- optional: Anbringung mehrerer Messuhren
- schnellere Prüfzyklen

Messuhr Empfehlung

- 543-300-10 "Fast" Modus zur Erfassung der Spitzenwerte

Bei den oben genannten Preisen handelt es sich um unverbindliche Preisempfehlungen von Mitutoyo ohne MwSt.

Aufspannsysteme für KMG

Kompatibel mit jedem KMG

- vorbereitet für das Palettenempfangssystem PRS zur exakten Neupositionierung
- deutliche Verbesserung des Qualitätskontrollprozesses
- schnelle Neupositionierung und Einrichtung
- Kalibrierkugeladapter M6–M8 im Lieferumfang enthalten

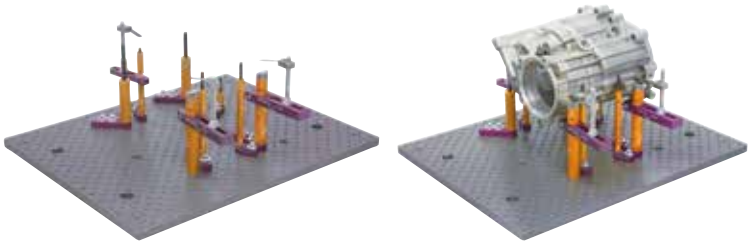

Artikel-Nr.	Anzahl	Grundplatte	Listenpreis €	Aktionspreis €
K551048-10	60	250 x 250 mm	1.150,00 €	919,00 €
K551549-10	90	500 x 400 mm	2.130,00 €	1.709,00 €

eco-fix Bausatz S

Artikel-Nr. K551048-10

- 60-teiliges modulares Aufspannset
- inklusive 250 x 250 mm Grundplatte

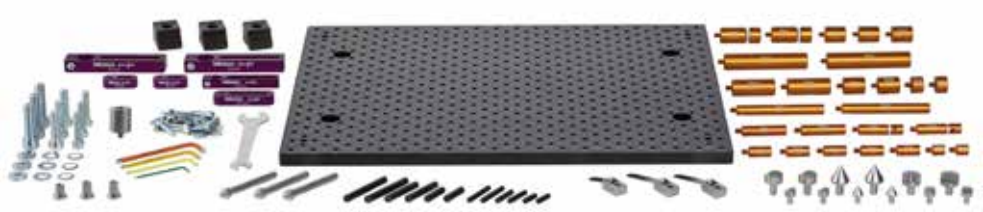

eco-fix Bausatz L

Artikel-Nr. K551549-10

- 99-teiliges modulares Aufspannset
- inklusive 500 x 400 mm Grundplatte

Taster-Set KMG M2 „Addition“

Artikel-Nr.	Anzahl	Gewinde	Listenpreis €	Aktionspreis €
K651382	17	M2	418,00 €	309,00 €

Artikel-Nr.	Beschreibung	Tastspitze	Gewinde	Anzahl	ø S mm	L mm
Lieferumfang						
K651382	**Taster-Set KMG M2 „Addition“**					
K651022	Taster aus Edelstahl	Rubin	M2	2	4	20
K651021	Taster aus Edelstahl	Rubin	M2	1	3	20
K651019	Taster aus Edelstahl	Rubin	M2	3	2	20
K651012	Taster aus Edelstahl	Rubin	M2	5	1	10
K651058	5-Wege-Tasterhalter		M2	1		7,5
K651040	Taster-Verlängerung aus Edelstahl		M2	1		30
K651039	Taster-Verlängerung aus Edelstahl		M2	1		20
K651038	Taster-Verlängerung aus Edelstahl		M2	2		10
K651223	Stiftschlüssel ø 1,2 mm			1		
Gesamtmenge				**17**		

Bei den oben genannten Preisen handelt es sich um unverbindliche Preisempfehlungen von Mitutoyo ohne MwSt.

Fixtures for Vision Measuring Machines

Kompatibel mit jedem Bildverarbeitungssystem

- flexible und wiederholbare Positionierungsmethode
- Werkstücke während der Messung ausrichten und festspannen
- deutliche Verbesserung des Qualitätskontrollprozesses
- schnelle Neupositionierung und Einrichtung

Artikel-Nr.	Anzahl	Grundplatte	Listenpreis €	Aktionspreis €
K551057	26	200 x 200 mm	1.343,30 €	1.119,00 €
K551058	23	250 x 200 mm	1.576,00 €	1.309,00 €

opti-fix Bausatz L

Artikel-Nr. K551057

- 26-teiliges modulares Aufspannset
- für Bildverarbeitungssysteme, Profilprojektoren und Mikroskope
- Befestigung von Teilen auf der Maschinenscheibe

opti-fix Bausatz Rotation

Artikel-Nr. K551058

- 23-teiliges modulares Aufspannset
- für Bildverarbeitungssysteme, Profilprojektoren und Mikroskope
- spannen von rotationssymmetrischen Teilen

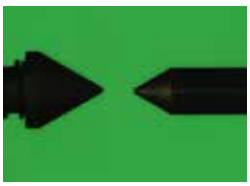

Artikel-Nr.	Anzahl	Gewinde	Listenpreis €	Aktionspreis €
K651381	21	M3	1.020,00 €	759,00 €

Basis Taster-Set für KMG M3

Artikel-Nr.	Beschreibung	Tastspitze	Gewinde	Anzahl	ø S mm	L mm
Lieferumfang						
K651381	**Basis Taster-Set für KMG M3**					
K651146	Taster aus Edelstahl	Rubin	M3	1	1	21
K651147	Taster aus Edelstahl	Rubin	M3	5	2	21
K651148	Taster aus Edelstahl	Rubin	M3	1	3	21
K651151	Taster aus Edelstahl	Rubin	M3	3	4	31
K651152	Taster aus Edelstahl	Rubin	M3	1	5	31
K651172	Scheibentaster	gehärteter Stahl	M3	1	12,7	31
K651174	Scheibentaster	gehärteter Stahl	M3	1	63,5	4
K651169	5-Wege-Tasterhalter, drehbar		M3	1		13
K651180	Drehgelenk aus Edelstahl		M3	1		11,5
K651170	Adapter aus Edelstahl		M3-M2	1		5
K651157	Taster-Verlängerung aus Edelstahl		M3	1		20
K651159	Taster-Verlängerung aus Edelstahl		M3	1		55
K651223	Stiftschlüssel ø 1.2 mm			2		
K650135	Sechskantschrauberdreher 0,9 mm			1		
Gesamtmenge				**21**		

Bei den oben genannten Preisen handelt es sich um unverbindliche Preisempfehlungen von Mitutoyo ohne MwSt.

Oberflächenrauheitsmessgeräte

Surftest SJ-310

- großes 14.5 cm [5,7"]-Farb-LCD für hervorragende Ablesbarkeit
- Kufensystem mit Touchscreen-Bedienung und integriertem Drucker.
- intuitive Navigation: einfach gestaltetes Menü
- Tastspitze: Radius 2 µm; Radius Gleitkufe 40 mm

Artikel-Nr.	Beschreibung	Messbereich	Tastsystem Messkraft	Tastspitzenradius	Tastspitzenwinkel	Z1 Messbereich	Listenpreis €	Aktionspreis €
178-570-21D	Surftest SJ-310 [mm]	17,5 mm	0.75 mN	2 µm	60°	360 µm	4.950,00 €	3.999,00 €

Surftest SJ-500

- großer 19 cm [7,5"] farbiger TFT-LCD Touchscreen
- das Tastsystem kann 90° seitlich versetzt werden, ideal um z.B. Kurbelwellen oder schmale Bereiche in Querabtastung zu messen
- Geradheit 0,2 µm / 50 mm
- Tastspitze: Radius 2 µm; Winkel 60°

VALID WHILE STOCK LASTS

Artikel-Nr.	Beschreibung	Messbereich	Tastsystem Messkraft	Tastspitzenradius	Tastspitzenwinkel	Z1 Messbereich	Listenpreis €	Aktionspreis €
178-532-01D	Surftest SJ-500 [mm]	50 mm	0,75 mN	2 µm	60°	800 µm	13.960,00 €	9.490,00 €

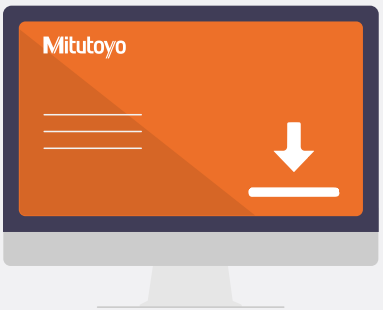

Kostenloser Download (Software & Apps)

Die Möglichkeiten der Fernsteuerung und Nutzung von Messergebnissen lassen sich durch Folgendes erweitern:

- USB Communication Tool
- SJ Communication Tool
- SJ-220 App

Bei den oben genannten Preisen handelt es sich um unverbindliche Preisempfehlungen von Mitutoyo ohne MwSt.

Surftest SJ-220

- der hochauflösende 2,8"-LCD-Touchscreen bietet Ihnen eine hervorragende Ablesbarkeit.
- intuitive Navigation: einfach gestaltetes Menü
- Unterstützung von 25 Sprachen
- Tastspitze: Radius 2 µm; Winkel 60°
- ISO 21920 unterstützt

Kufensystem

Artikel-Nr.	Beschreibung	Messbereich	Tastsystem Messkraft	Tastspitzenradius	Tastspitzenwinkel	Z1 Messbereich	Listenpreis €	Aktionspreis €
178-741-11	Surftest SJ-220 [mm]	17,5 mm	0,75 mN	2 µm	60°	360 µm	2.940,00 €	2.390,00 €
178-743-11	Surftest SJ-220R [mm]	17,5 mm	0,75 mN	2 µm	60°	360 µm	3.510,00 €	2.890,00 €
178-745-11	Surftest SJ-220S [mm]	5,6 mm	0,75 mN	2 µm	60°	360 µm	4.850,00 €	3.990,00 €

Setpreis

Artikel-Nr.	Beschreibung	Listenpreis €	Aktionspreis €
SJSET01	Messständer aus Granit inkl. Adapter für Magnetständer D 8 mm	1.178,00 €	999,00 €

E-Learning

- Kalibrierung: Schritt für Schritt
- Durchführung von Messungen: detaillierte Anweisungen
- Theorie und Messung (ISO 21920 und ISO 4287)
- wie man Messdaten und Toleranzen interpretiert

sowie viele weitere interessante Themen rund um den SJ-220, Schritt für Schritt erklärt.

Bei den oben genannten Preisen handelt es sich um unverbindliche Preisempfehlungen von Mitutoyo ohne MwSt.

Bildverarbeitungssystem-Paket

Neues Angebot

Schnellere 2D-Messungen und bis zu 23 % sparen!

Erleben Sie schnellere, einfachere und effizientere berührungslose Messungen mit dem Bildverarbeitungssystem „Quick Image“ von Mitutoyo und der M3-Software. Durch die Kombination aus intuitiver Bedienung, leistungsstarken Messwerkzeugen und automatischer Teileerkennung trägt „Quick Image“ zur Optimierung von Prüfprozessen bei und gewährleistet dabei eine hohe Genauigkeit. Die M3-Software steigert die Produktivität zusätzlich durch fortschrittliche Programmier-, Berichts- und Analysefunktionen. Entdecken Sie, wie diese leistungsstarke Kombination Ihren 2D-Mess-Workflow revolutionieren kann.

Aktion gültig bis zum 31. Dezember 2026

QI-A4020D
Manueller XY-Messtisch

QI-C2017D
Motorisierter XY-Messtisch

Entdecken Sie die Aktion:

Dieses Produkt ist ausschliesslich für den Direktverkauf durch Mitutoyo bestimmt. Weitere Informationen erhalten Sie bei der nächstgelegenen Mitutoyo-Niederlassung.

Bei den oben genannten Preisen handelt es sich um unverbindliche Preisempfehlungen von Mitutoyo ohne MwSt.

Roundtest Aktion

Neues Angebot

Aktion gültig bis zum 31. Dezember 2026

Holen Sie mehr aus Ihrem Rundheitsmessgerät heraus

Entdecken Sie die Mitutoyo Roundtest-Serie – ein umfassendes Messspektrum an hochpräzisen Lösungen für die Rundheits-, Zylindrizitäts- und Formmessung. Die Roundtest-Systeme wurden für Anwendungen vom Fertigungsbereich bis zum Labor entwickelt und verbinden herausragende Genauigkeit mit intuitiver Bedienung und leistungsstarken Analysefunktionen. Für einen begrenzten Zeitraum sind bei ausgewählten Modellen **bis zu 3 kostenlose Spannvorrichtungen*** enthalten, die Ihnen vom ersten Tag an eine effiziente und zuverlässige Werkstückaufspannung ermöglichen.

Mehr erfahren:

* Die Anzahl der im Lieferumfang enthaltenen Spannvorrichtungen hängt vom gewählten Roundtest-Modell ab.

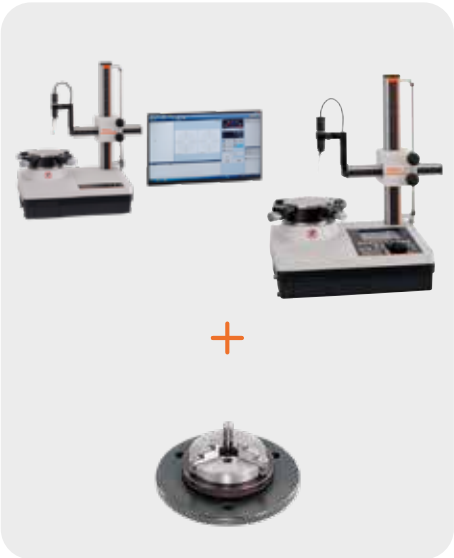

Dieses Produkt ist ausschliesslich für den Direktverkauf durch Mitutoyo bestimmt. Weitere Informationen erhalten Sie bei der nächstgelegenen Mitutoyo-Niederlassung.

RAGOTZKY+GÄTJE

Holtenauer Strasse 288, 24106 Kiel | mail@ragotzkygaetje.de | 0431-389080
ragotzkygaetje.de | shop.ragotzkygaetje.de | spannsysteme-shop.de

HANS TREIBER

Gutenbergstrasse 19, 24558 Henstedt-Ulzburg | 04193-77943
mail@hanstreiber.de | shop.hanstreiber.de | fraeser-shop.de

© MITUTOYO/D 09/26 PRDE 1278

Aktion gültig vom 1. Oktober bis zum 31. Dezember 2026. Wir behalten uns das Recht auf technische Veränderungen und Entwicklungen vor. Die Preisangaben gelten nur für Geschäftskunden.
Alle Preise verstehen sich netto in EUR zzgl. MwSt. – weitere Informationen erhalten Sie auf www.mitutoyo.de.
Lieferung und Preise der hier angebotenen Produkte sind möglich bzw. gültig, solange der Vorrat reicht. Technische Änderungen, Fehler und Druckfehler vorbehalten.

Koordinatenmessgeräte

Bildverarbeitungsmessgeräte

Formmessgeräte

Optische Messgeräte

Sensorsysteme

Härteprüfgeräte

Linear Scale

Handmessmittel und Datenübertragungssysteme

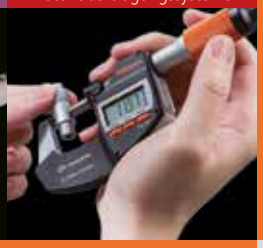

Ganz gleich, welche Messaufgabe Sie fordert: Mitutoyo unterstützt Sie vom Start bis zum Ergebnis.

Wissen, Erfahrung und interdisziplinäre Kompetenz: Mitutoyo ist einer der weltweit größten Anbieter industrieller Längenmesstechnik und damit der Garant für die effektive Lösung Ihrer individuellen Messaufgaben mit enormer Produktvielfalt, innovativer Technologie und beispielhaftem Service.

Nutzen Sie die Leistungsvielfalt von Mitutoyo für Ihren messbaren Erfolg. Schöpfen Sie aus einem großen Produkt- und Dienstleistungsfundus im Bereich der Längenmesstechnik. Vom Handmessmittel bis zur Sonderlösung. Vom Kalibrierservice bis zur Lohnmessung. Von der Projektplanung bis zum hervorragenden Service. Vom Start bis zum präzisen Ergebnis.

Hier finden Sie zusätzliche Produktbroschüren und unseren Gesamtkatalog.

www.mitutoyo.de

Hinweis: Die Produktabbildungen sind unverbindlich. Die Produktbeschreibungen, insbesondere alle technischen Daten, sind nur nach ausdrücklicher Vereinbarung verbindlich.
MITUTOYO, ABSOLUTE, DIGIMATIC, OPTOEYE und U-WAVE sind entweder eingetragene Marken oder Marken der Mitutoyo Corp. in Japan und/oder anderen Ländern/Regionen; opti-fix ist eine eingetragene Marke der KOMEG Industrielle Messtechnik GmbH. Excel, Microsoft und Windows sind entweder eingetragene Marken oder Marken der Microsoft Corporation in den USA und/oder anderen Ländern. Thiokol ist ein eingetragenes Warenzeichen von TORAY FINE CHEMICALS Co., Ltd. TÜV ist eine eingetragene Marke der TÜV Rheinland AG (u. a.). YouTube ist eine eingetragene Marke der Google Inc. Andere hier aufgeführte Produkt-, Firmen- und Markennamen dienen nur zu Identifikationszwecken und sind eventuell Markenzeichen ihrer jeweiligen Inhaber.

Mitutoyo

Mitutoyo Deutschland GmbH
Borsigstraße 8-10
41469 Neuss
Tel. +49 (0) 2137-102-0
Fax +49 (0) 2137-86 85
info@mitutoyo.de
www.mitutoyo.de